-77

WEBER

förgasare

EDOARDO WEBER

FABBRICA ITALIANA CARBURATORI

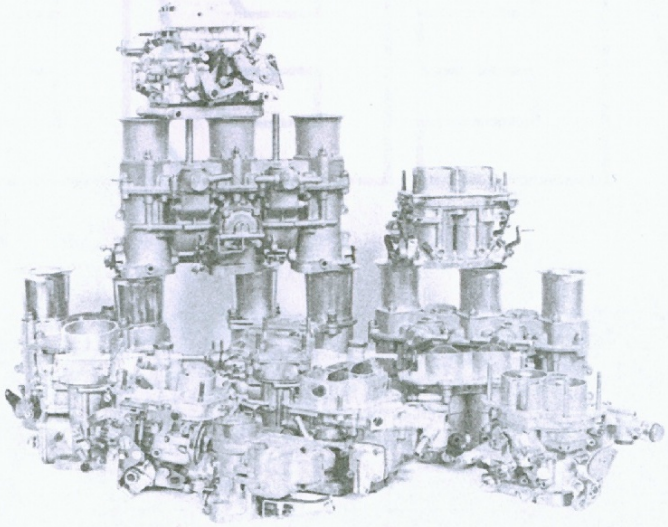

Korrekt inställd är en Weberförgasare högeffektiv, ekonomisk och pålitlig. Med felaktig inställning kan förgasaren vålla problem. Om man bara känner till principerna för förgasarens arbetssätt kan man följa de rätta kringelkrokarna för att lösa eventuella problem. Har man ett hum om hur förgasaren fungerar går det dessutom mycket lättare att tala med experten och förklara alla önskemål för honom.

Vi hoppas att den här introduktionen skall kunna vara till hjälp!

WEBERFÖRGASAREN – ETT PRECISIONSINSTRUMENT

Naturligtvis blir ingen förgasarexpert genom att läsa följande introduktion. Vi vill bara ge en orientering om principen för Weberförgasaren, dess arbetssätt och dess fördelar – och vi vill även varna! Weberförgasaren är nämligen ett precisionsinstrument och måste behandlas därefter.

WEBER

BOLOGNA



TennRich-S 94 AWM 20624 80C VW-1



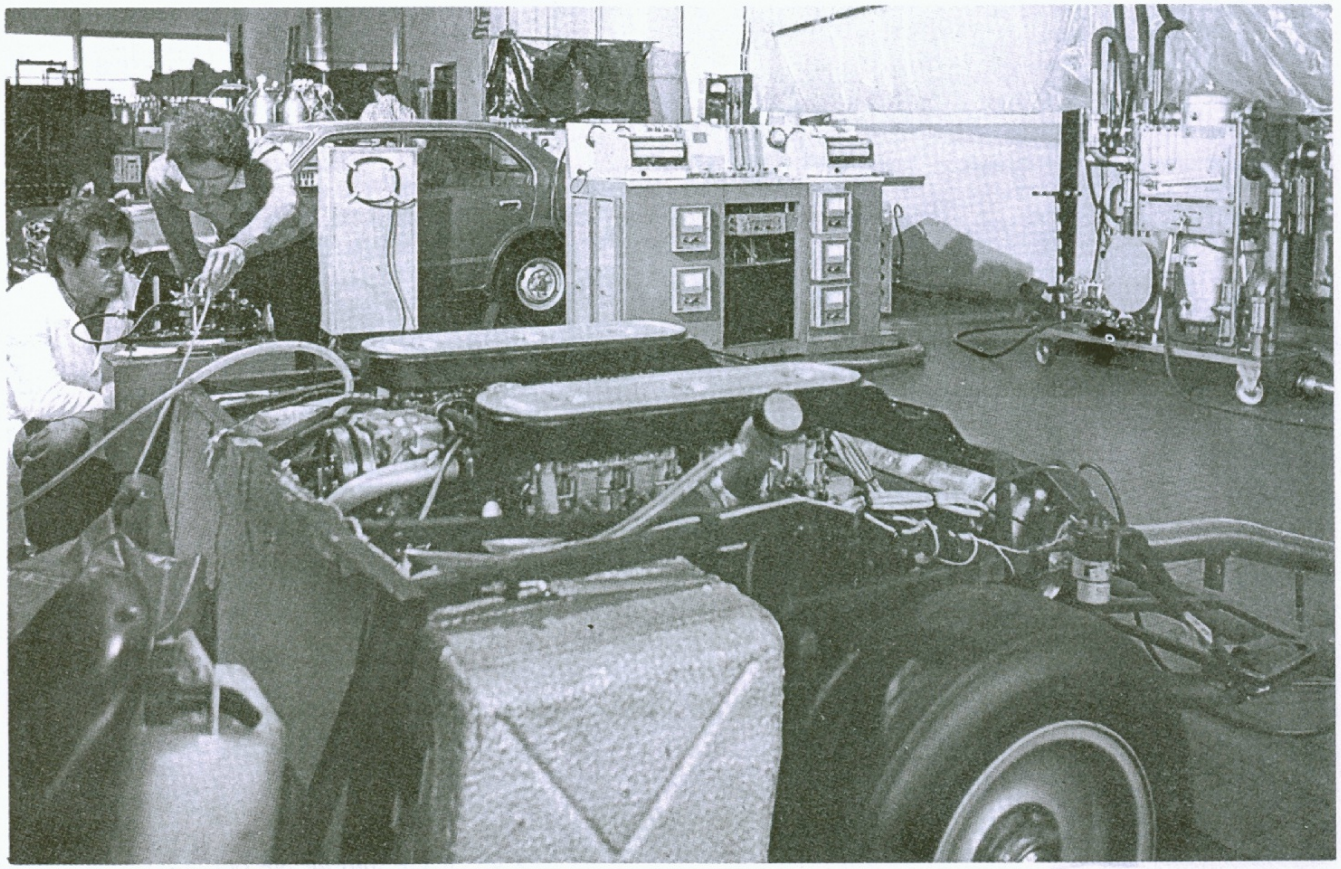

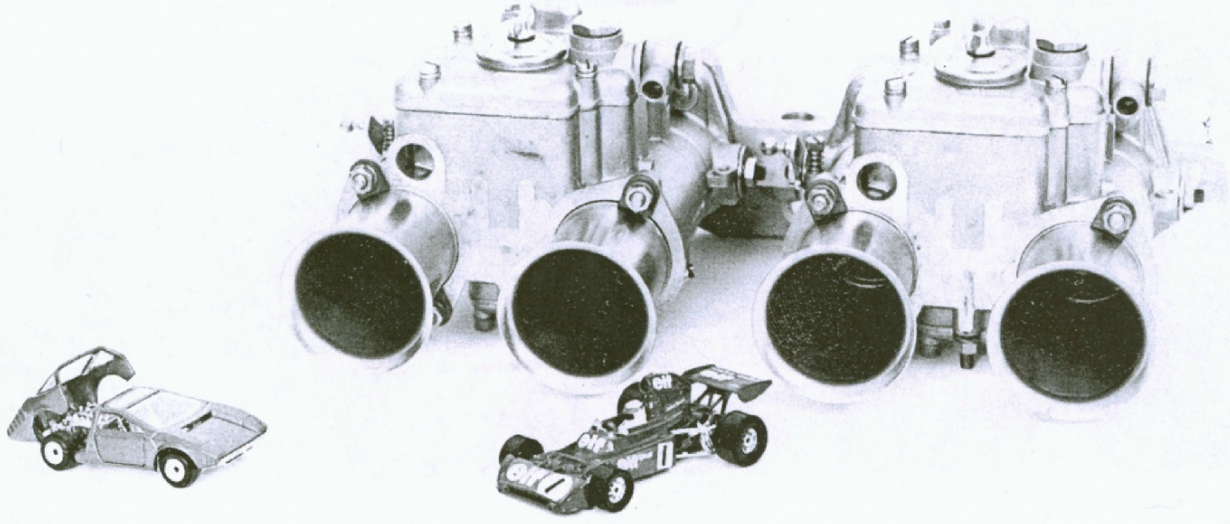

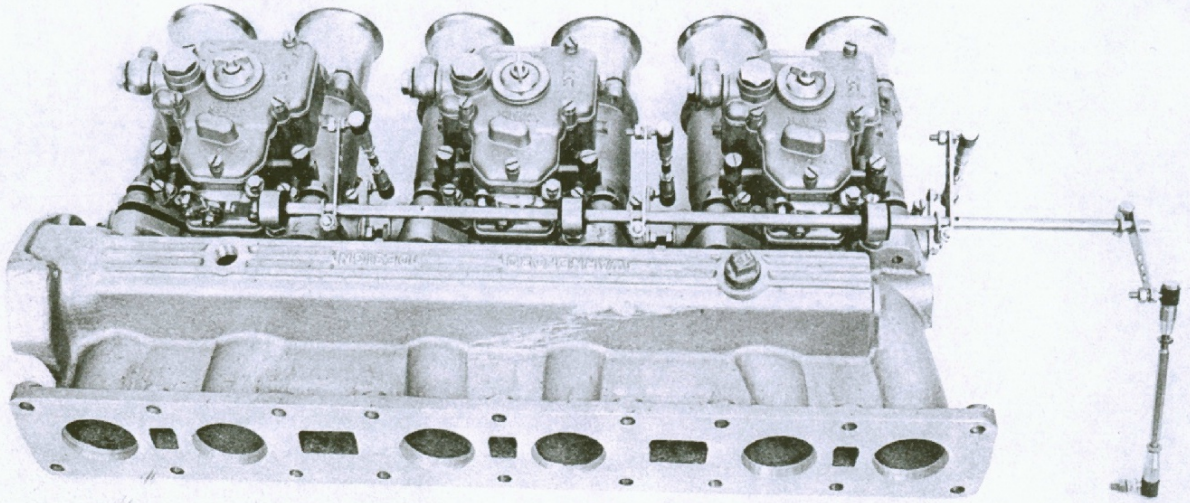

3 × 45 DCOE Jaguar 3,8 och 4,2 l

Teknisk introduktion

WEBER förgasaren

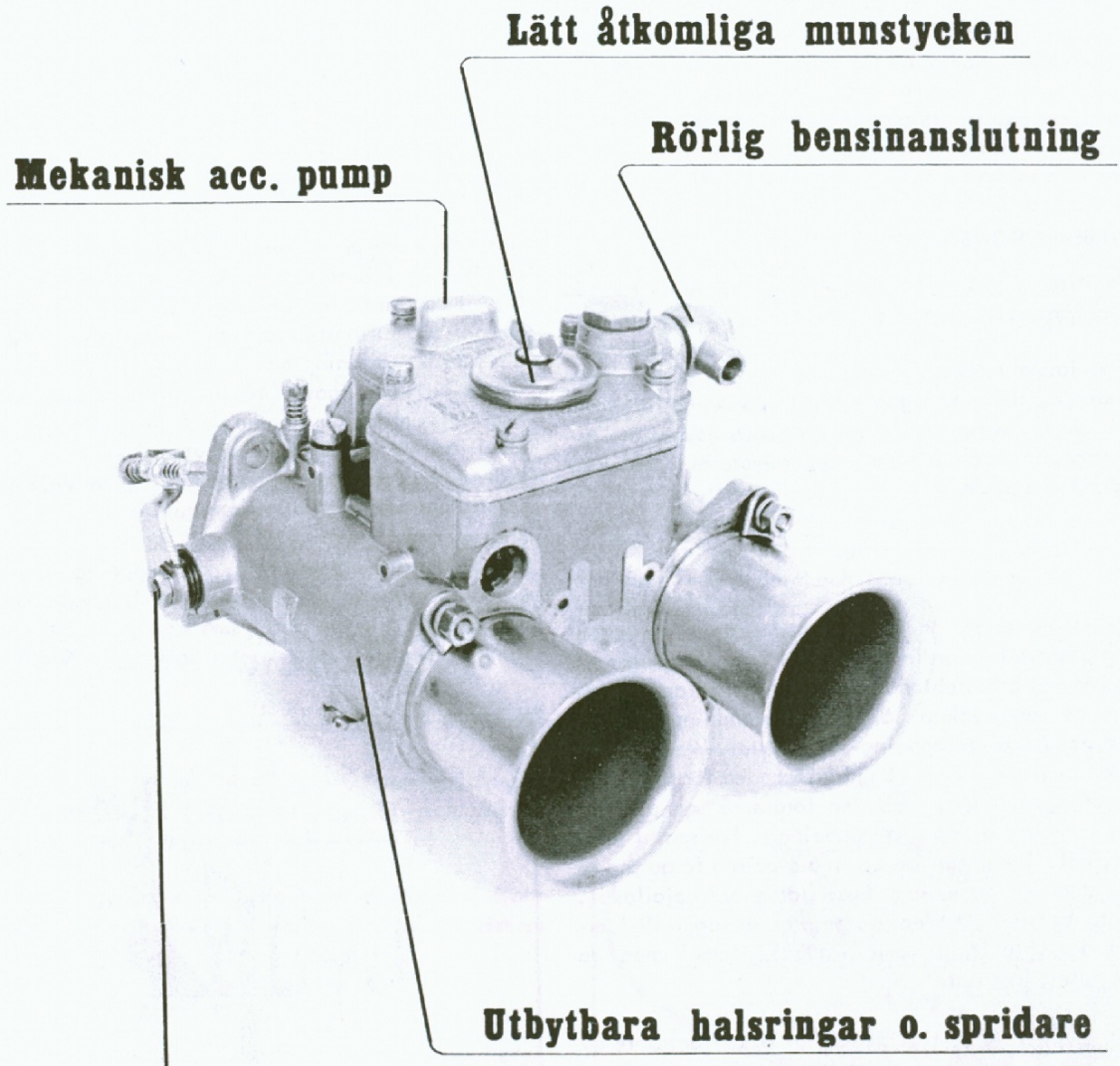

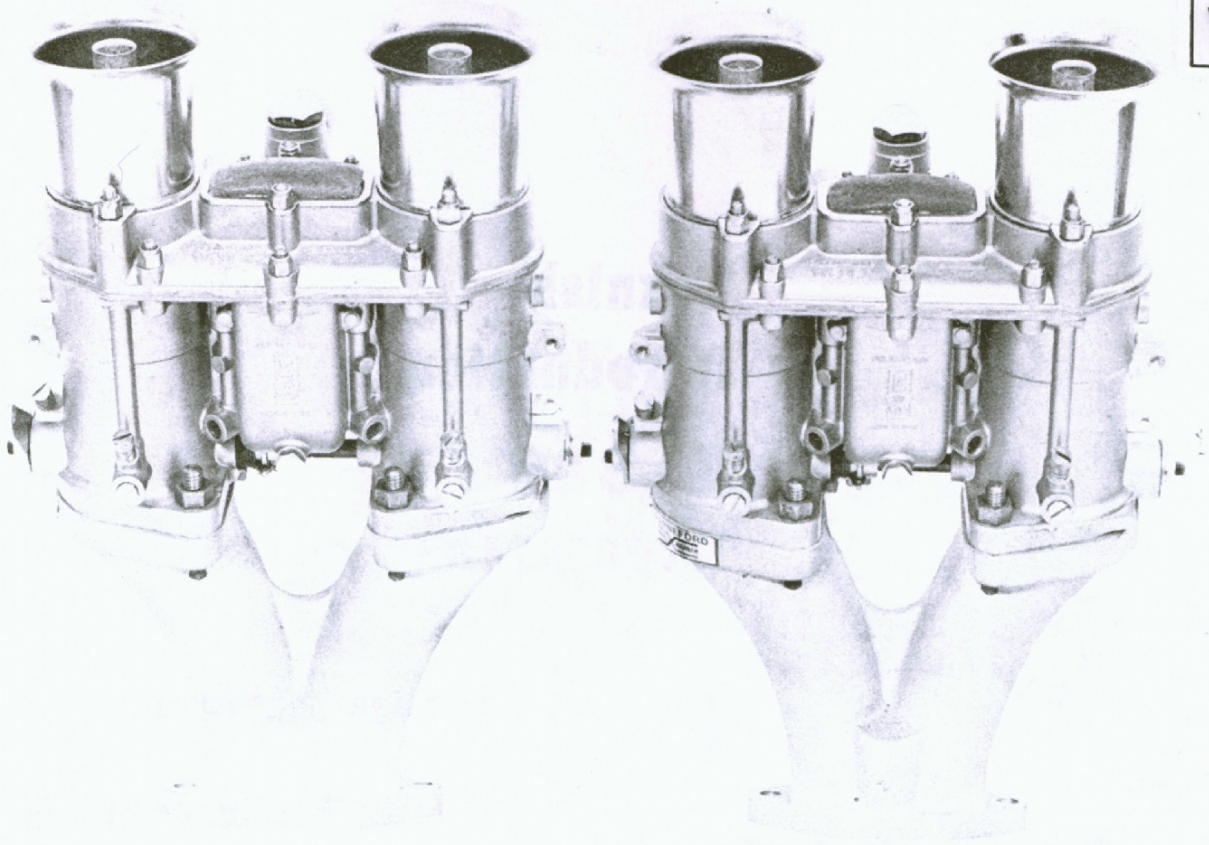

WEBERFÖRGASAREN

Praktiskt taget varje framgångsrik racerbil försedd med förgasare använder Weber!

Högklassig teknisk formgivning och enastående precision vid tillverkningen har fört upp denna förgasare till dess position och gjort att konstruktörer av racermotorer (och snabba standardmotorer) med förkärlek väljer den

Weberförgasaren är försedd med fasta munstycken och gasspjäll av ordinär typ. Väl över tomgångsvarv bestämmes bränsleblandningen till motorn av ett system av munstycken så att rätt blandning erhålles oberoende av gasöppning och varvtal. Weberförgasaren tillverkas i en mängd utföranden för olika användningsområden, men den förgasare som används vid trimning är av typ dubbelport, horisontal eller vertikal. Principen är att två separata förgasare är försedda med gemensamt hus, flottör och spjällaxel. Detta betyder att Weberförgasaren är speciellt lämpad för att förse varje insugningskanal med en "komplett förgasare".

Bilden visar en sektion genom en Weberförgasare av DCOE-typ, dubbelports horisontal. Bränslet i flottörhuset (4) hålles vid konstant nivå genom flottören och nålventilen. Med hjälp av undertrycket i insugningskanalen föres bränslet upp genom huvudmunstycket (5) och blandas i emulsionsröret (12) med luft som kommer in genom luftmunstycket (11) och emulsionen bränsle/luft sprutas in genom spridaren (7). Kombinationen av halsring (9) och venturirör (8) ger hög lufthastighet förbi spridaren vilket betyder korrekt spridning och blandning av bränsleemulsionen till lämpligaste bränsle/luftblandning. Halsring och venturi samt huvud- och luftmunstycken och emulsionstub är samtliga utbytbara så att korrekt blandningsförhållande kan erhållas inom vida gränser, avpassade till olika motordata.

För matning vid mycket små spjällöppningar kommer emulsionsblandningen genom ett liknande system munstycken till ett antal små hål intill det nästan stängda spjällets ytterkant. Som hjälp vid snabb

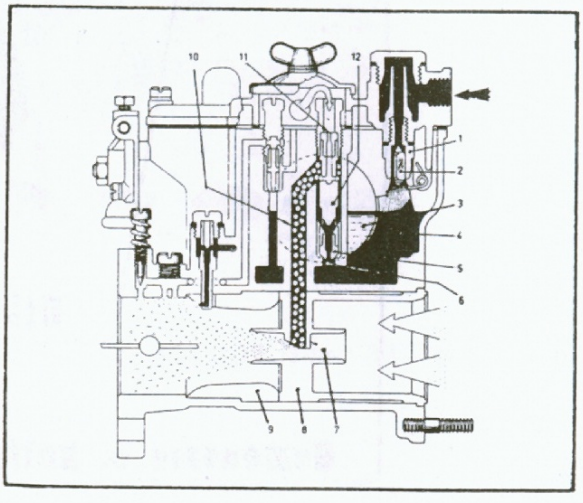

1 × 36 DCD RENAULT R5

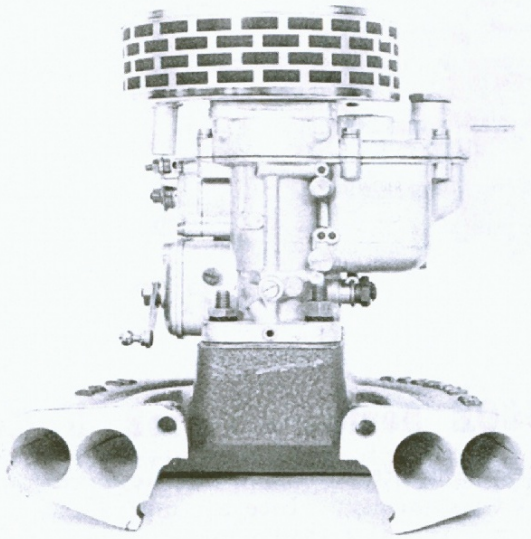

acceleration är förgasaren utrustad med en speciell accelerationspump som genom ett separat munstycke sprutar bränsle direkt in i halsringen då spjället öppnas snabbt.

De huvudsakliga fördelarna med Weberförgasaren kan kortfattat beskrivas sålunda:

1) Ett sinnrikt system av halsring, venturi och luftkorrektionsmunstycken gör det möjligt att använda en förhållandevis stor förgasare med stor effektvinst som resultat.

2) Systemet med accelerationspump och den allmänna uppbyggnaden av förgasaren eliminerar s k "dead spots" dvs förgasaren fyller sin funktion i alla lägen utan några döda punkter.

3) Typen av flottörhus håller konstant bränslenivå utan vare sig flödning eller andra fel vid kurvtagning och hård acceleration.

4) Enkel montering tack vare uppbyggnaden – utan komplicerade synkroniseringsanordningar.

5) Tack vare fasta munstycken "stannar" förgasaren kvar i intrimmat läge när den väl en gång justerats korrekt.

Ovanstående gäller i första hand för horisontalförgasarna men även vertikalförgasarna karaktäriseras mer eller mindre av dessa egenskaper.

INSUGNINGSGRENRÖR

Frågan om insugningsgrenrör är alltid av stor betydelse men då det gäller Weber är problemet synnerligen viktigt. Flera skäl finns härför. Först och främst gör vikten och storleken på förgasaren att utrymmet många gånger blir trångt med medföljande problem för utformningen av själva röret. Konstruktionen av förgasaren och utformningen av själva grenröret ställer också stora krav på isolering från direkt vibrationer. Slutligen är alltid genomströmningshålen på förgasaren större i diameter än inloppskanalerna vilket fordrar en korrekt utformning av koningen in mot topplocket med hänsynstagande till rörets eventuella krökar. Hela detta komplex utgör en svårlöst uppgift för konstruktören av insugningsröret och endast ingående kännedom om alla inblandade faktorer och stora till buds stående medel gör det möjligt att lösa uppgiften på bästa sätt. Detta är också förklaringen till varför så många insugningssystem för Weber ger ett ganska dåligt resultat.

INSTÄLLNING

Det minsta som kan begäras från en förgasare är att den kan inställas så att den ger korrekt blandning för olika motorer under alla förekommande förhållanden. Hur fint en förgasare dock är konstruerad kan man å andra sidan inte begära att den skall fungera tillfredsställande om den inte är rätt injusterad. Denna sentens kan tyckas nog så självklar men trots detta ignoreras den nog så ofta och resultatet blir ett klart misslyckande. Tar man i betraktande ett exempelvis horisontalförgasaren innehållar nio utbytbara munstycken och minst tolv andra justeringsmöjligheter är det uppenbart att möjligheterna för felaktiga inställningar är enorma!

Den första injusteringen för en speciell motor är alltså ett arbete för den riktigt utrustade experten då arbetet fordrar provbänk och testningsanordningar för att ge fullgott resultat. Däremot är det fullt möjligt för bilägaren själv att göra de mindre injusteringar som kan anses vara nödvändiga med hänsyn till hans vagns data och förhållandena under vilka motorn skall arbeta.

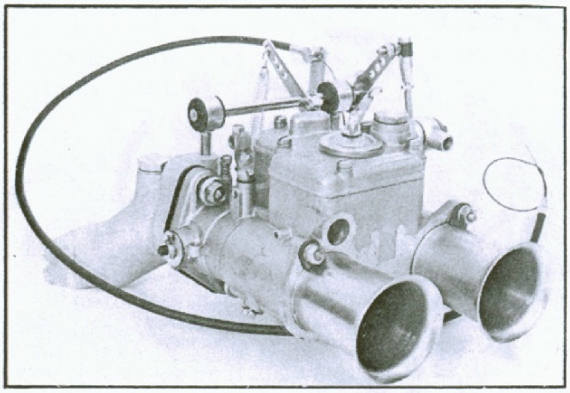

1 × 45 DCOE BMC A

1 × 45 DCOE OPEL 1900

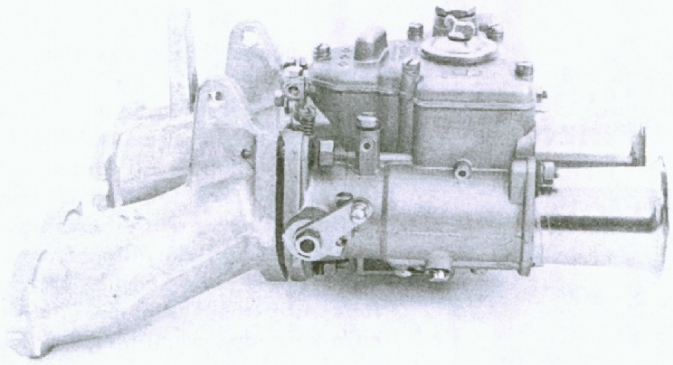

Weber är världens mest segerrika förgasare under de senaste 20 åren. En snabb överblick av de bilar som vinner de olika mästerskapen världen runt visar en klar Weberdominans, i många fall även över bensininsprutning. Detta fina resultat har inte tillkommit av en ren tillfällighet utan på grund av en revolutionerande konstruktion, sammankopplad med en enorm precision och ett stort urval av kalibrerade delar (halsringar, munstycken etc). En kombination som har gjort Weber till världens mest lättarbetade förgasare.
Weberförgasarens arbetssätt ger maximal fyllning över hela varvtalsregistret, detta gör den överlägsen i fråga om vridmoment och snabb acceleration. Många försök har gjorts under årens lopp att kopiera Weber (ett bevis för Weberns överlägsna konstruktion), men ingen har lyckats.
OBS! Man kan montera en Weber på nästan alla europeiska bilar. Se förteckning över insugsrör.

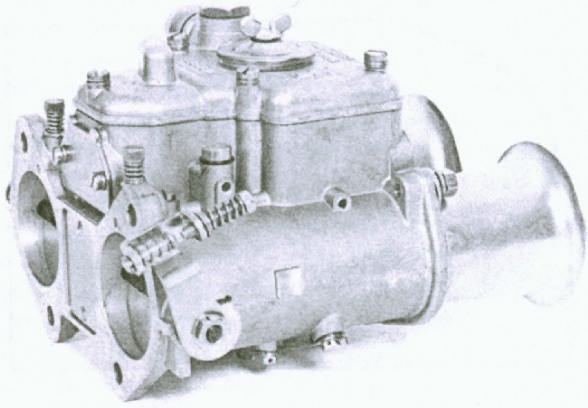

DCOE Serien

Denna serie är världens mest välkända förgasartyp. Inte att undra på - fler Formel 1 tävlingar har vunnits med denna förgasartyp än någon annan typ av förgasare/bensininsprutning.
Weber DCOE är en tvåports- horisontalförgasare med gemensamt spjäll och flottörhus. Denna förgasartyp är först och främst konstruerad för tävlingsbruk men förekommer även på produktionsbilar av hög klass där prestandan sätts före ett lågt pris, t.ex. Lotus, Alfa Romeo, Maserati, Lamborgini etc.
Den finns i 4 olika storlekar, 38 mm, 40 mm, 42 mm och 45 mm.
Alla munstycken är lättåtkomliga ovanifrån, vilket innebär att förgasaren inte behöver demonteras från motorn vid eventuella munstycksbyden, som alltså kan ske enkelt och snabbt. En nödvändighet för tävlingsbilar. Munstyckena är fasta och finns tillgängliga i stigande skala på 0,05 mm. Även halsring och spridare finns i olika storlekar och skalan stiger där med 1 mm intervaller.
Förgasaren är kompakt, vilket underlättar radmontering även vid begränsade utrymmen. Synkronisering är heller inget problem då varje förgasare har gemensam axel. Axlarna är dessutom kullagrade, vilket innebär att risk för tjuvluft etc. kan anses vara lika med noll.
En DCOE har obegränsad livslängd, det enda som behöver bytas ut efter en längre tids användning är de vanliga förslitningsdetaljerna som nålventil, packningar etc. Detta faktum ger DCOE-serien ett väldigt högt andrahandsvärde.

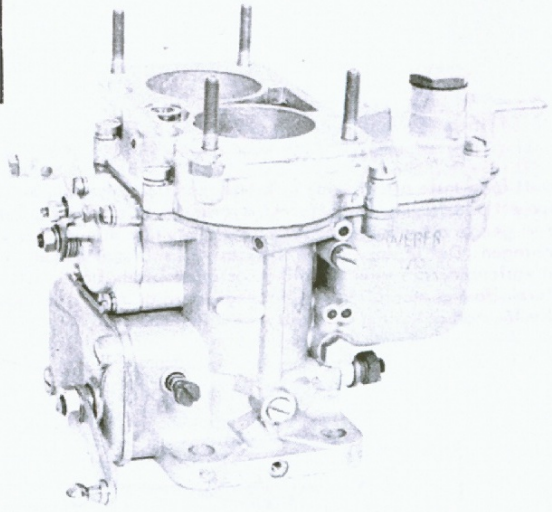

36 DCD

DCD Serien

Denna serie har under de senaste åren visat sin klass då fler och fler bilfabrikanter använder den för att höja prestandan på sina bilar. DCD-förgasaren är en tvåstegs- dubbelportsförgasare, som finns i många olika storlekar, de vanligaste är 28/36 mm och 36/36 mm. Idén med två steg är att man kan få denna förgasartyp lika ekonomisk som en enkel förgasare, men med dubbelförgasarens effekt. Öppningen av andra steget är helt mekanisk, vilket gör att så fort gaspedalen trycks i botten är båda stegen i arbete. En annan finess är att huvud- och tomgångsmunstyckena är lättåtkomliga på förgasarens utsida. Det kan påpekas att en rätt bestyckad DCD-förgasare är en av de mest problemfria förgasare som existerar. Dessutom finns alla reservdelar i Sverige, halsringar och munstycken är bytbara och finns i många olika storlekar. Detta gör att en DCD-förgasare kan användas på bilar från 600 cc till 3.000 cc.

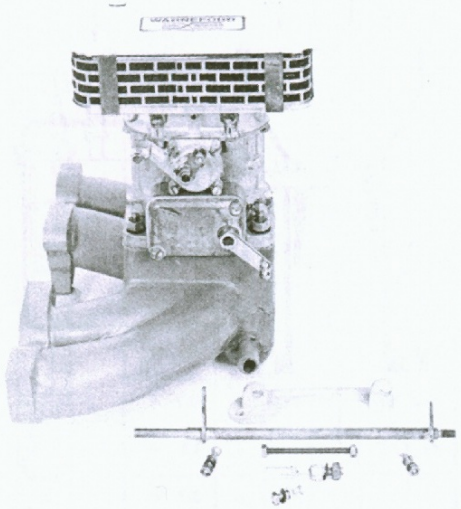

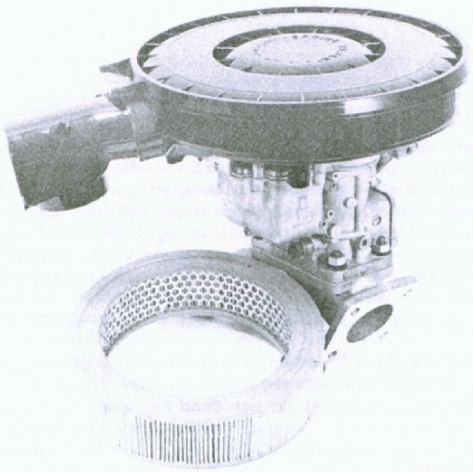

1 × 36 DCD Reece adapter VOLVO

Övriga typer

Det finns naturligtvis många fler förgasartyper hos Weber. De vanligaste av dessa, inklusive DCD och DCOE finns representerade i vår Weberkatalog tillsammans med utförlig teknisk beskrivning, sprängskisser och reservdelsnummer.

Sammanfattning

De hvudsakliga fördelarna med Weberförgasaren kan kortfattat beskrivas sålunda.

1) Ett sinnrikt system av halsring, spridare, luft- och huvudmunstycken gör det möjligt att använda en förhållandevis stor förgasare med stor effektvinst som resultat.

2) Systemet med accelerationspump och den allmänna uppbyggnaden av förgasaren eliminerar s.k. "dead spots", dvs förgasaren fyller sin funktion i alla lägen utan några döda punkter.

3) Typen av flottörhus håller konstant bränslenivå utan vare sig flödning eller andra fel vid kurvtagning och hård acceleration.

4) Enkel montering tack vare uppbyggnaden - utan komplicerade synkroniseringsanordningar.

5) Tack vare fasta munstycken "stannar förgasaren kvar i intrimmat läge när den väl en gång justerats korrekt.

FÖRGASARENS GRUNDPRINCIP

Förgasarens uppgift är att förse motorn med luft och bränsle i lämplig blandning – och det skall den göra vid alla förekommande varvtal och vid alla förekommande belastningar, vid jämn fart och vid acceleration. Det är inte precis några små krav som ställs på en förgasare. Utom varvtal och belastning är det också andra faktorer som styr förgasarens och motorns effektivitet, sådana yttre omständigheter som lufttryck, luftfuktighet och temperatur, t ex, och sådana inre omständigheter som insugningsrörets utformning, kamaxelns utseende, ventilstorlekar och avgassystemets utförande.

De yttre omständigheterna kan vi i stort sett inte göra något åt. De inre omständigheter som påverkar processen kan vi däremot ta itu med för att nå högre effekt och ökad ekonomi. Men också här måste vi ta hänsyn. Fritt insug och avgassystem kan i vissa lägen vara effektivt men är knappast något som passar för vardagsbruk. Insugningsrörets konstruktion är viktigt ur effektsynpunkt; hänsyn måste tas till placeringsmöjligheter och annat – o s v! Sådant faller emellertid utanför ramen för denna information. Rent allmänt vill vi bara säga att det är viktigt att välja tillbehören till förgasaren (insugningsrör, luftfilter etc) med omsorg liksom att välja den rätta kombinationen av kamaxel, ventilstorlekar etc för att få bästa möjliga resultat vid motortrimningar, oavsett om trimningen görs för att förbättra ekonomin eller för att ge högre effekt – eller av båda orsakerna!

Oberoende av yttre och inre mer eller mindre påverkbara omständigheter vill vi emellertid åstadkomma en förbränning i motorn, och vi försöker få den så perfekt som möjligt. Låt oss se problemet så här: kolven (i en 4-taktsmotor) åstadkommer vid nedgång under insugningstakten ett undertryck i cylindern. Atmosfärstrycket strävar efter att fylla ut detta. Luft strömmar alltså in. Det blir förgasarens arbete (där den sitter placerad mellan cylindern och ytterluften) att förse den inströmmande luften med lämplig mängd finfördelat bränsle. Mängden bränsle skall alltså stå i proportion till mängden luft. Mängden luft bestäms av läget på förgasarens spjäll (gaspådraget) och, naturligtvis, av motorns varvtal.

Man säger vanligen att förgasaren har fyra olika arbetsområden, tomgång, lågfart, normalfart och fullfart. Mellan tomgång och lågfart samt mellan lågfart och normalfart finns dessutom övergångsområden. Alla dessa områden betjänas i Weberförgasaren av en särskild del eller av olika delar i kombination. Det finns alltså en lågfartsdel som har sina munstycken, en normalfartsdel med sina munstycken o s v. För att enklast förklara de olika delarnas funktion börjar vi med huvuddelen, d v s normalfartsdelen.

NORMALFART

Vi betraktar förgasarhalsen som en förlängning av insugningsröret. Halsens ena öppning mynnar mot röret. Den andra öppningen mynnar mot ytterluften. I förgasarhalsen placerar vi ett spjäll. Vi låter också en kanal mynna ut i halsen. Denna kanal står i förbindelse med förgasarens flottörhus dit bränslet pumpas från bränsletanken.

För att få bränsle att strömma ur bränslekanalens mynning måste vi skapa ett undertryck, ett sug, vid mynningen. Detta sug åstadkommer vi genom att göra genomströmningsdiametern mindre just vid mynningen. Det är nämligen så att gas som strömmar genom ett rör med varierande diameter får olika hastighet i förhållande till diametern. Hastigheten blir störst där diametern är minst. På samma ställe får man också det lägsta trycket.

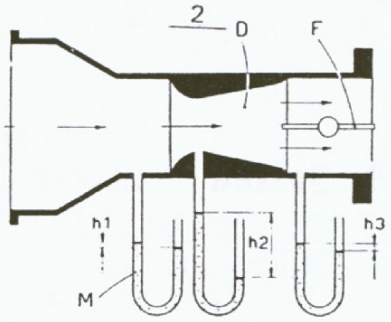

Genom att strypa diametern i förgasarhalsen ökar vi alltså gashastigheten och får därigenom ett undertryck, ett sug. Detta undertryck vid bränslekanalens öppning (lägre än atmosfärstryck) och det högre trycket i flottörhuset (atmosfärstryck) gör att bränslet sugs ut ur mynningen.

En förgasare konstruerad enbart på detta sätt skulle emellertid inte fungera i praktiken. Det behövs så liten tryckskillnad för att få bränsle att sugas ur bränslekanalens öppning. Redan på tomgång skulle förgasaren ge för mycket bränsle i förhållande till luftmängden. Vid tomgång behövs inget bränsle alls genom bränslekanalens öppning eftersom en särskild del av förgasaren har hand om bränsletillförseln då. Genom en lägre nivå i flottörhuset behövs det ett större undertryck för att åstadkomma bränsleflöde ur öppningen. Därigenom sätts den här delen i funktion först vid större gaspådrag. Vid konstruerandet av förgasaren bestäms genom bränslenivån i flottörhuset när normalfartssystemet skall sättas i funktion i förhållande till gaspådraget. På så sätt får man en korrekt övergång från lågfartsområdet till normalfartsområdet.

En sådan här låtsasförgasare skulle ge olika bränsle/luftblandningar vid olika gaspådrag och varvtal och det var ju just den blandningen som skulle hållas så konstant som möjligt! För att åstadkomma detta har Weberförgasaren försetts med en kompensationsanordning. Systemet kallas luftkorrektionsanordning.

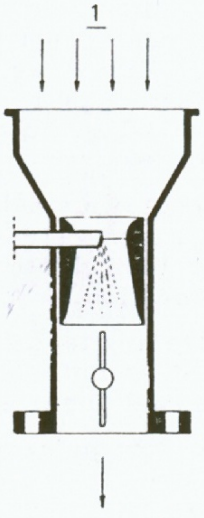

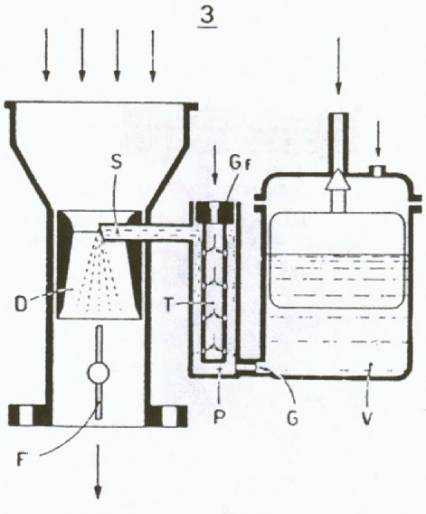

I kanalen mellan flottörhuset (V) – vars flottör och ventil håller bränslenivån konstant – och öppningen i förgasarhalsen, spridaren (S) placeras ett huvudmunstycke (G) och en stigarkanal (P). I stigarkanalen sätts ett emulsionsrör (T) vars övre ände står i förbindelse med ytterluften genom ett luftmunstycke (Gf). De tre munstyckena, d v s huvudmunstycket, luftmunstycket och emulsionsröret, förekommer i olika storlekar och kan bytas ut.

När undertrycket i förgasarhalsen ökar (se bilden) bromsas bränslet som strömmar ut genom huvudmunstycket av luftströmmen genom luftmunstycket. Emulsionsrörets utformning påverkar denna bromseffekt. I en korrekt inställd förgasare är de tre munstyckena balanserade mot varandra.

Emulsionsröret

Emulsionsrörets s k storlek bestäms av flera olika faktorer. Som framgår av illustrationen är dessa faktorer för många för att här kunna gås igenom.

4

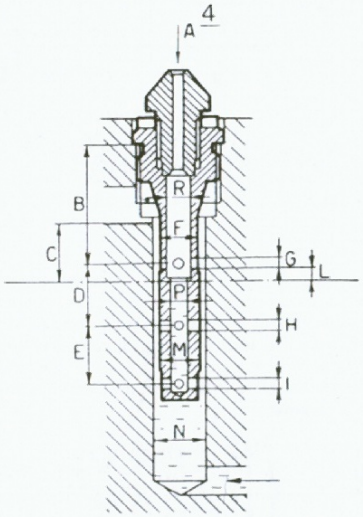

Låt oss bara fastslå att en av emulsionsanordningens huvuduppgifter är att framställa en "prydlig" blandning av luft och bränsle som sedan kan sugas ut i förgasarhalsen. "Prydlig" innebär inte bara att proportionerna mellan luft och bränsle skall vara väl avvägda utan också att blandningen skall vara så homogen som möjligt.

Rören märks med bokstaven F och en eller två siffror. Dessa siffror betecknar olika typer av emulsionsrör och har ingen inbördes ordning. Ett emulsionsrör F3 är alltså inte "mindre" än ett F4. I stället anger beteckningen ett visst rör med hålen placerade på ett visst sätt, av en särskild storlek, med en särskild ytterdiameter och med en speciell storlek på axialborrningen.

5

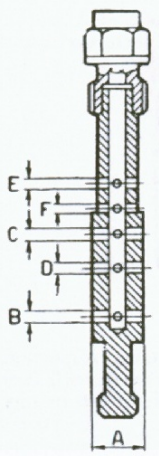

Tube Type	A	B	C	D	E	F
F 4	5²⁵	125	100	—	100	—
F 5	6²⁵	125	100	125	100	—
F 6	5²⁵	125	100	—	100	125
F 8	5²⁵	125	100	125	100	125
F 9	6²⁵	125	100	125	100	125
F 10	4	125	95	125	95	—
F 11	4	—	—	125	95	—
F 15	6	200	—	—	—	—

I figuren ovan visas i tabellform hur vissa av dessa olika faktorer kombineras i olika rör. Observera att tabellen inte gäller generellt.

Översta hålradens placering och storleken på dessa hål (i fig 4 är måtten betecknade L resp G) bestämmer delvis när systemet börjar leverera bränsleemulsion till spridaren. De övriga hålraderna och deras inbördes placering påverkar den tidigare omtalade bromseffekten. Emulsionsrörets ytterdiameter styr delvis också denna effekt och bestämmer samtidigt den mängd bränslereserv som finns att tillgå i det här systemet vid gaspådrag. Det är således många funktioner som påverkas av emulsionsröret och val av rätt rör bör överlämnas till experten. Som en liten tröst vill vi dock säga att många av de vanligen förekommande emulsionsrören kan fås att fungera tillfredsställande i kombination med lämpliga luft- och huvudmunstycken. Innan vi tittar på dessa munstycken skall vi dock beröra spridaren som är en annan faktor som också påverkar hela systemet.

Spridaren

Vi har tidigare talat om bränslekanalens öppning i förgasarhalsen. Om vi studerar fig 6 så ser vi att man här tillfört ytterligare en anordning, hjälpventurin (C). Detta rör är en halsring i miniatyr som omsluter spridaröppningen. Hjälpventurins ena öppning är placerad före halsringen (D) och dess andra, den bakre, öppningen mynnar just där halsringsdiametern är minst. Hjälpventurins uppgift är att ge en mera jämnt fördelad bränsle/luftblandning och att sprida denna blandning i centrum av halsringen. På så sätt åstadkommes en jämnare fördelning till motorns olika cylindrar.

6

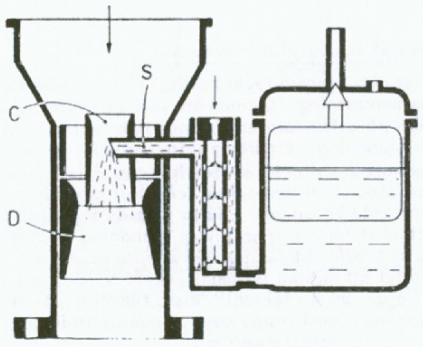

Då hjälpventurin ingår som en del av spridaranordningen talar man aldrig om denna som en separat enhet utan benämner oftast hela anordningen spridare. Spridaröppningens storlek är betydelsefull! Exempelvis ger en liten spridaröppning kombinerad med ett emulsionsrör med stor ytterdiameter en mager blandning.

Genom motorns arbetssätt uppstår svängningar i luftströmmen genom förgasarens hals. En liten spridaröppning dämpar fortplantningen av dessa svängningar till bränslekanalen. Utsugningen blir jämnare och förgasaren går mer ekonomiskt på lägre varvtal.

Spridaröppningens storlek kan för flertalet förgasare väljas efter behov. I allmänhet fyller spridaröppningen 4,5 de flesta behov. Endast i vissa fall (bl a beträffande 45DCOE på några bilar) kan det bli aktuellt med annan storlek.

Då storlek 4,5 inte tycks ge ett fullt tillfredsställande resultat bör man rådfråga en expert.

Halsringen

Vi har tidigare kortfattat berört halsringen och principen för strypning av diametern i förgasarhalsen för att åstadkomma ett undertryck med vars hjälp emulsionsblandningen sugs ut ur spridarens öppning. I flertalet Weberförgasare kan man byta ut halsringen mot en av annan diameter. Storleken betecknas med två siffror och står för halsringens minsta diameter, mätt i mm.

Genom att minska halsringsdiametern åstadkommer man alltså ett större undertryck runt spridaröppningen och naturligtvis når man motsatt effekt med en större halsring. Stor halsring ger högre effekt vid höga varvtal medan liten halsring är bättre på lågvarv och på mellanregistret – men detta är helt generella regler. Man måste välja halsringsstorlek med hänsyn till bilens användningsområde. Principiellt är en något för liten halsring bättre än en som är för stor.

Eftersom man vid byte av halsring påverkar undertrycket vid spridaröppningen och därmed i bränslekanalen kan det vara nödvändigt att samtidigt byta huvudmunstycke.

Huvudmunstycket

Huvudmunstycket sitter, som vi sett, i kanalen mellan flottörhuset och stigarkanalen. Det kan sitta inskruvat i en hållare som i sin tur sitter skruvad in i kanalen. Det kan också sitta inskjutet i emulsionsrörets nedre del, som fallet är i DCOE-serien. Munstycket reglerar bränslemängden genom kanalen. Ett större munstycke låter en större mängd bränsle passera. Storleken mäts efter munstyckets genomströmningsdiameter och uttrycks i 1/100 mm. Storlek 125 står alltså för 1,25 mm diameter.

På jakt efter det korrekta huvudmunstycket måste man komma ihåg att munstycket är mycket känsligt. Tänk också på att här, som för övriga munstycken, gäller regeln att skillnaden i procent mellan varje steg blir mindre ju större munstycken man arbetar med.

Eftersom hela systemet utgör en enhet där varje ingående munstycke enbart fungerar som en liten del behöver enbart en förändring av huvudmunstycket inte nödvändigtvis ha så stor effekt. I vissa fall kan t o m byte till ett större huvudmunstycke betyda oförändrad bränsleblandning vid fullgas (då luftmunstyckets "bromseffekt" ju påverkar strömningen i emulsionsrör och stigarkanal) medan detta större munstycke vid mindre gaspådrag ger en alldeles för fet blandning.

Luftmunstycket

Luftmunstycket sitter i allmänhet placerat i omedelbar anslutning till emulsionsrörets ovansida. I DCOE-förgasaren, t ex, sitter munstycket inskjutet i emulsionsröret och täcks av emulsionsrörshållaren. Luftmunstycket är mindre känsligt än huvudmunstycket. 2 - 3 stegs storleksändring kan sägas svara mot 1 stegs ändring på huvudmunstycket.

Förhållandet mellan huvud-/luftmunstycket

Huvudmunstycket och luftmunstycket svarar alltså i princip för emulsionens sammansättning. Genom att variera storlekarna på dessa munstycken påverkar man emulsionen och reglerar också den totala mängden blandning. Ett större luftmunstycke ger en magrare blandning genom att det släpper in mer luft som dels tunnar ut blandningen som sådan och som också, vid stort gaspådrag, bromsar upp den inströmmande bensinen. I detta läge är det alltså fel att öka huvudmunstycket för att få en fetare blandning eftersom resultatet i så fall blir överfet blandning vid mindre gaspådrag. Rätt medicin är i stället att minska luftmunstycket. Vi kan inte här gå närmare in på frågan om storleksval. Vissa tips och idéer kan man dock få i rekommendationslistorna över standardsättningar på olika bilar med Weber som originalutrustning.

FULLFART

För att möjliggöra maximalt effektuttag vid fullgas har vissa Weberförgasare försetts med en anordning som tillför extra bränsle i sådana situationer. Detta sker naturligtvis på bekostnad av ekonomin. Därför bör förgasaren ställas in så att systemet bara kopplas in när det "behöver" användas.

Två system förekommer. Det ena kallas högfartsanordning och det andra fulleffektanordning. Skillnaden mellan systemen är den att högfartsanordningen styrs av undertrycket i förgasarhalsen medan fulleffektanordningen regleras helt mekaniskt genom länksystem. Den senare anordningen skall träda i funktion vid fullgas medan högfartsanordningen träder in vid stort effektuttag. Man kan bestämma när högfartsanordningen skall börja sitt arbete genom att byta den vikt som sluter ventilen för systemet. Beträffande DCOE-serien kommer vi här in på en viktig detalj. DCOE förgasaren är utrustad med högfartsanordning. Denna fungerar inte tillfredsställande om inte bränslenivån är korrekt. Som följd härav får man vid montering av DCOE förgasaren inte luta denna uppåt mer än 5° till maximalt 7°. I samband med att vi senare tittar på accelerationsdelen i förgasaren skall vi återkomma till de här anordningarna som till viss del är hopbyggda med accelerationssytemet.

ETT PRAKTISKT EXEMPEL

Innan vi går vidare till förgasarens övriga arbetsområden skall vi bara ta ett exempel på hur de system vi teoretiskt beskrivit tar sig ut i en verklig förgasare. Vi väljer DCOE-serien.

Bränslet kommer genom nålventilöppningen (1) till flottörhuset (4) där flottören (3) för att kunna hålla bränslenivån konstant styr nålventilens (2) öppnande och stängande. Genom kanalerna (6) och huvudmunstyckena (5) når bränslet emulsionsrören (12) där det blandas med luften som strömmar in från luftmunstyckena (11). Sedan fortsätter den nu uppkomna bränsleemulsionen genom kanalerna

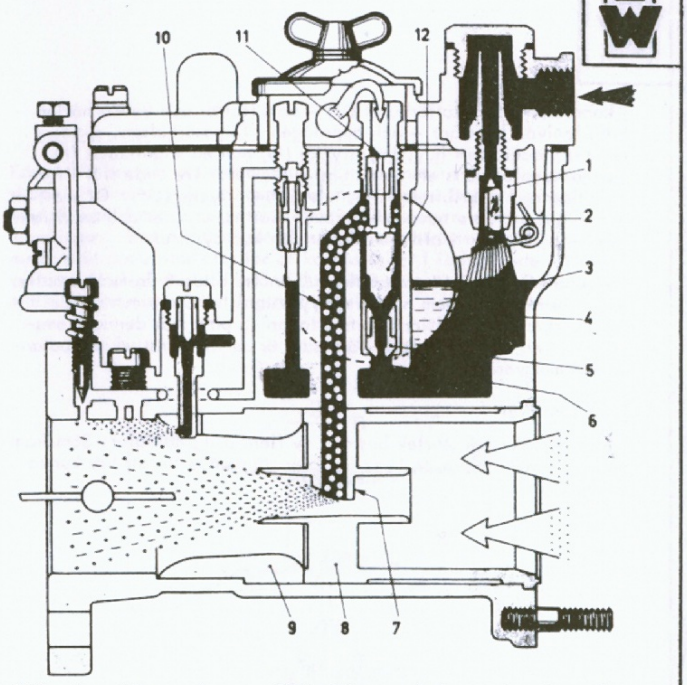

(10) och spridaröppningarna (7) in i förgasarhalsarna där vi återfinner hjälpventurierna (8) och halsringarna (9).

TOMGÅNG/LÅGFART

Som vi tidigare konstaterat är förgasaren så konstruerad att vi inte erhåller något bränsle vid lågt undertryck runt spridaröppningen. Anledningen till konstruktionen är helt enkelt den att det blir mycket lättare att få en enhetlig bränsleblandning över hela arbetsregistret genom denna uppdelning.

I figurerna nedan ser vi bild A illustrera förgasaren på tomgång (med stängt spjäll), bild B visar övergången (med spjället något öppnat) och bild C, slutligen, visar normalfartsläget (med spjället nästan helt öppet).

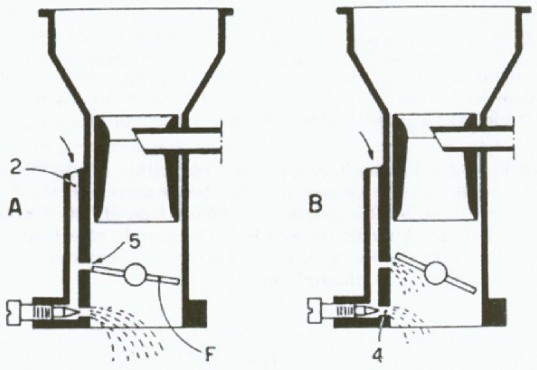

8

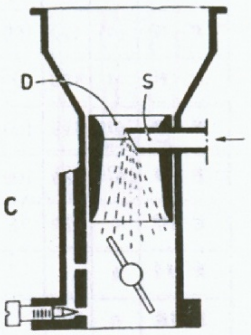

Låt oss börja med tomgången! På skissen ovan bild A, ser vi att i kanalen (2) kommer bränslet som behövs för tomgången. Detta bränsle är egentligen en emulsion vars mängd och sammansättning bestäms av ett lågfartsmunstycke. Justering av den slutliga tomgångsblandningen sker dock med hjälp av blandningsskruven för tomgång. Med spjället helt stängt är nämligen enbart nedre kanalen öppen. I denna kanal sitter tomgångsskruven, fig 9, (3), som en reglerbar ventil och bestämmer mängden bränsleemulsion.

Inställning av tomgång

Inställningen av tomgången är relativt enkel. Motorn skall vara riktigt genomvarm. Om motorn reagerar överkänsligt på vridning av blandningsskruven beror detta i allmänhet på att bränsleemulsionen är för fet. Rätt justerad står skruven så att vridning åt endera hållet ger minskat motorvarv. Med överkänslighet hos skruven menar vi att redan en vridning av mindre än 1/4 varv ger utslag i motorvarvtalet på tomgång. Det är lämpligt att efter justering av blandningsskruven vrida denna några grader motsols (för att ge en något fetare blandning). Med en flerförgasaranläggning (exempelvis 2 eller flera DCOE-förgasare) måste man räkna med att få ägna mycken omsorg åt tomgångsjusteringen för att få fullgott resultat.

Lågfartsmunstycket

Som vi tidigare sagt bestämmer lågfartsmunstycket sammansättningen av bränsleemulsionen för tomgång och lågfart. I fig 9 framgår placeringen av lågfartsmunstycket i kanalen mellan flottörhus och utloppshålen i förgasarhalsen intill spjället. Två huvudtyper av munstycken förekommer och vi skall strax återkomma till vad som skiljer dessa åt. I figuren illustreras den typ som har separat bensinmunstycke och luftmunstycke. Bensinmunstycket betecknas i figuren Gm och luftmunstycket Gam.

9

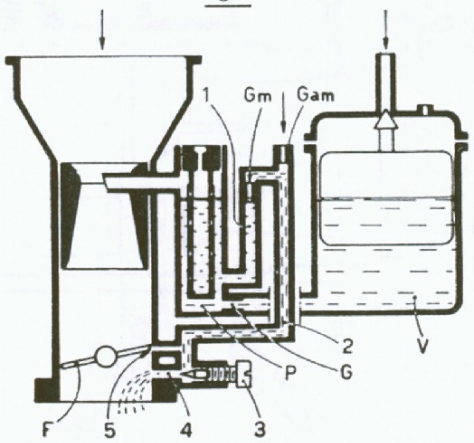

Från lågfartsmunstycket (eller -munstyckena) leds emulsionen via kanal 2 till utloppshålen 4 (i vilket vi återfinner blandningsskruven 3) och 5.

När spjället öppnas vid gaspådrag frilägges kanalen (5) och bränsleemulsionen börjar i stället sugas ut genom detta hål. Härav följer att blandningsskruven (3) inte längre har någon funktion och i stället bestäms nu blandning och mängd helt av lågfartsmunstycket.

Den ena sortens lågfartsmunstycke är av blandningstyp. Denna typ förekommer bl a i DCOE-serien.

10

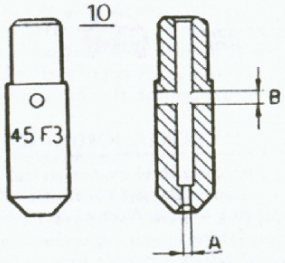

Öppning A reglerar bränslemängden. Öppning B reglerar luftmängden. Diametern hos axialborrningen (den längsgående borrningen) reglerar den totala mängden emulsionsblandning som lämnar munstycket.

Ökas öppning A blir blandningen fetare med obetydlig ökning av mängden blandning. Ökas öppning B blir resultatet en större mängd blandning med i stort sett oförändrad sammansättning. Om diametern hos axialborrningen ökas blir den inneslutna mängden bränsleblandning större, vilket ger mer i reserv vid steget uppåt från lågfart.

Storleksbeteckningen på munstycket är x Fz (exempelvis 45 F3), där x står för bränslehålets storlek (öppning A) och Fz betecknar munstyckets "inbyggda" luftkorrigering. Siffran efter F följer inte i någon logisk ordning utan innebär enbart en viss luftkorrigering (jfr förhållandet hos emulsionsrören). F6 är alltså inte "rikare" än F5, osv. Om vi ordnar beteckningarna efter storleken på luftmängdshålet (B) ser det ut så här: F6, F13, F9, F8, F2. Den lilla korta listan upptar de vanligast förekommande lågfartsmunstyckena, i stort sett de enda vi behöver arbeta med för exempelvis DCOE-serien. Man måste prova sig fram innan man hittar rätt munstycke. Att utgå från tabeller över standardinställningar och där välja bilar med motsvarande motordata kan vara en hjälp – men det är ingen garanti för ett bra resultat.

Den andra sortens lågfartsmunstycke är av ren bränsletyp då i allmänhet "luftmunstycket" (fig 9, öppning Gam) är förutbestämt och inte kan ändras. Skillnaden består alltså i att man här enbart arbetar med förändring av bränslemängden.

11

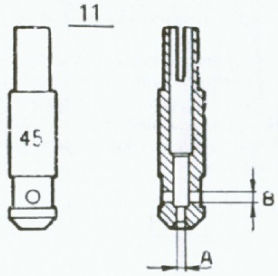

Sifferbeteckningen anger här enbart bränslegenomströmningen.

ETT PRAKTISKT EXEMPEL

Låt oss nu än en gång illustrera hur teorin motsvaras av verkligheten och vi väljer också denna gång DCOE-förgasaren. Som vi sagt ovan är DCOE-förgasaren utrustad med lågfartsmunstycke av blandningstyp.

12

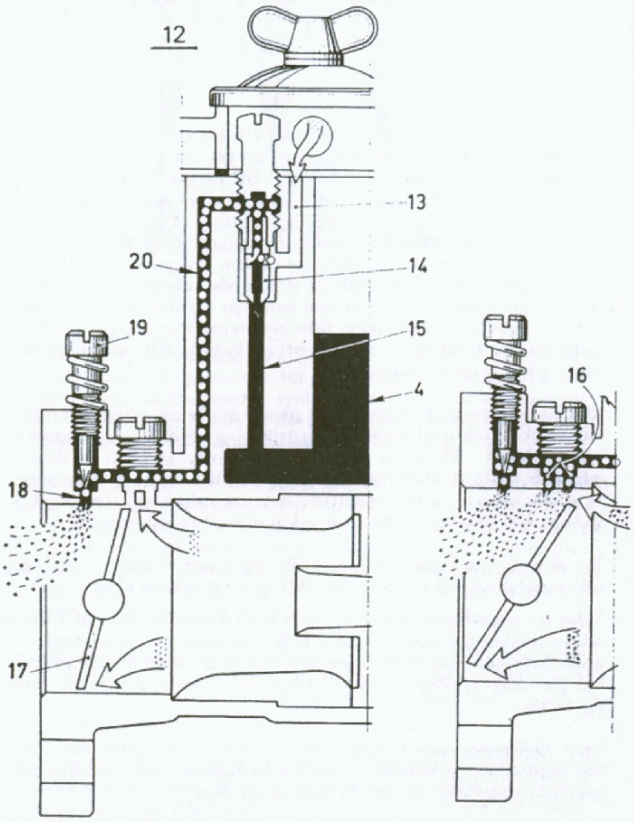

Bränslet leds från flottörhuset (4) genom kanalerna (15) till lågfartsmunstyckena (14). Bränslet blandas med luften som kommer genom kanalerna (13). Därefter leds emulsionen genom kanalerna (20) till bakre öppningarna (18) – reglerbara genom blandningsskruvarna (19) – från vilka bränsleemulsionen når förgasarhalsen.

Vid ökad spjällöppning vandrar undertrycket framåt i förgasarhalsen och koncentreras runt kanalöppningarna (16) ur vilka nu bränsleemulsionen i stället sugs ut. I detta läge påverkar inte längre blandningsskruven (19) mängd och sammansättning hos den utströmmande bränsleemulsionen.

ACCELERATION

Av vad som nyss sagts framgår att det är av vikt att de olika systemen avlöser varandra jämnt och fint så att inga "dödpunkter" uppstår där förgasaren inte lämnar korrekt bränsleblandning. Vid hastigt gaspådrag hinner inte de båda systemen för lågfart och normalfart avlösa varandra på ett fullt tillfredsställande sätt. När spjället hastigt öppnas sjunker undertrycket i förgasarhalsen. När sedan undertrycket på nytt byggs upp och når spridaröppningen sugs i första hand luft ut. Detta beror på skillnaden i tröghet mellan luft och bränsle. Som vi sett står emulsionsanordningen i förbindelse med dels bränslet i flottörhuset genom huvudmunstycket och dels med ytterluften genom luftmunstycket. Den lätta luften accelererar snabbare och följden blir att en mycket mager bränsleemulsion sugs ut genom spridaren. För att kompensera detta fenomen har man tillfört en särskild accelerationsanordning från vilken rent bränsle sprutas direkt in i förgasarhalsen vid gaspådrag från lågfart.

I Weberförgasaren förekommer två olika sorters accelerationssystem. Båda systemen är av pumptyp och skillnaden ligger enbart i typen av pumpanordning. Det ena systemet är försett med kolvpump medan det andra har en pump av membrantyp. I övrigt är systemen identiska och som exempel väljer vi kolvtypen, det system som ännu så länge är det vanligaste.

13

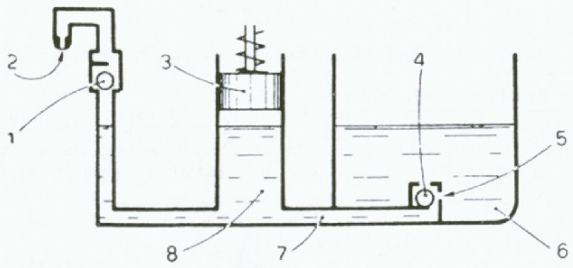

Genom kanalen (7) passerar bränslet till pumpcylindern (8) i vilken kolven (3) arbetar. Insugningsventilen (4) som sitter placerad i flottörhuset (6) släpper fram bränslet till pumpcylindern samtidigt som kulventilen (1) stänger till. När spjällen öppnas trycks kolven hastigt nedåt. Då stängs insugningsventilen (4) och bränslet sprutar ut genom det kalibrerade accelerationsmunstycket (2). En del av bränslet återvänder till flottörhuset genom insugningsventilens återströmningshål (5). När spjällen stängs går kolven upp igen och suger in nytt bränsle samtidigt som ventilen (1) stängs för att hindra luft att strömma in bakvägen från accelerationsmunstycket. Pumpcylindern är fylld igen och klar att ge bränsle till acceleration nästa gång spjällen öppnas.

Mängd och spruttid kan regleras genom storleken på accelerationsmunstycket och storleken på återströmningshålet i insugningsventilen i flottörhuset. Ett större accelerationsmunstycke låter en större mängd bränsle strömma igenom medan en ökning av återgångsventilens storlek ger kortare spruttid. Även pumpkolvens slaglängd och styrkan hos dess returfjäder påverkar mängd och spruttid.

Tar vi med alla dessa faktorer i räkningen när vi ställer in accelerationsdelen så har vi följande riktlinjer att arbeta efter:

Stora accelerationsmunstycken och stort återströmningshål i insugningsventilen ger kort och hård bränslesprutning. Små accelerationsmunstycken och en insugningsventil med stängt återströmningshål ger lång spruttid – upp till några sekunder – och mindre kraftig stråle.

Först bestämmer man accelerationsmunstyckenas storlek med hänsyn till önskad mängd bränsle. Därefter bestämmer man storleken på återströmningshålet för att få önskad spruttid.

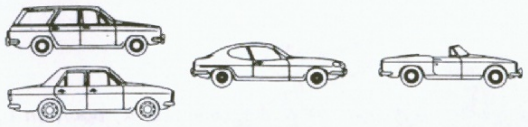

Vad som här sagts gäller generellt för flertalet Weberförgasare. Observeras bör att hos de flesta Weberförgasare av två-stegstyp är endast första steget försett med accelerationsmunstycke. Det är ju ingen idé att ödsla bensin på ett stängt spjäll!

ETT PRAKTISKT EXEMPEL

Vi skall nu avsluta denna avdelning med att titta på hur accelerationsanordningen är utförd och hur den i praktiken fungerar i en förgasare. Vi väljer som vanligt en DCOE-förgasare.

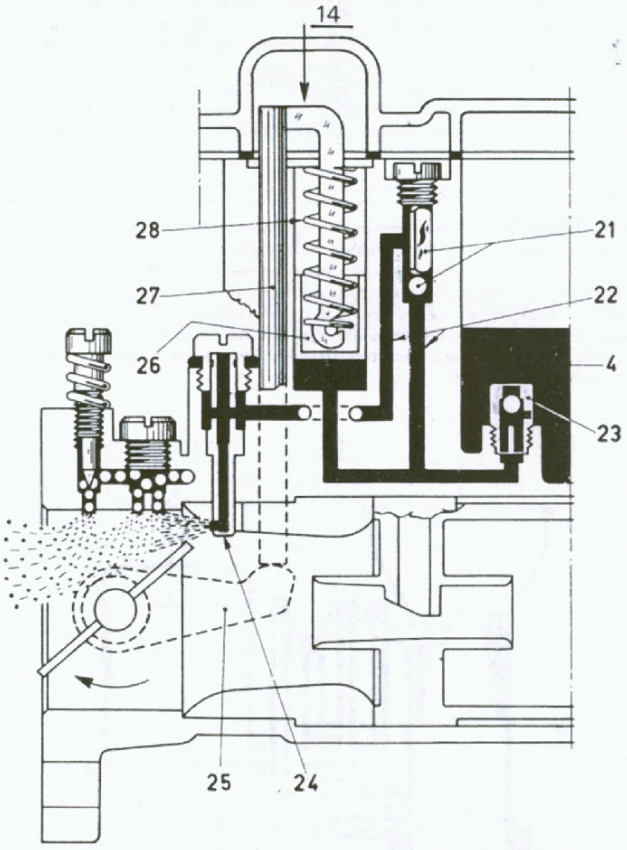

När spjällen stängs vrids accelerationspumpsarmen (25) och påverkar därigenom accelerationspumpsstaget (27) så att kolven (26) lyfts. Därigenom sugs bränslet från flottörhuset (4) genom insugningsventilen (23) in i pumpcylindern. Vid gaspådrag försvinner påverkan av accelerationspumpsstaget (27) och kolven (26) pressas ner av returfjädern (28). Genom kanalerna (22) flyter bränslet förbi ventilen (21) till accelerationsmunstyckena (24) och sprutas ut i förgasarhalsen. Insugningsventilen (23) är försedd med en återströmningskanal som låter överflödigt bränsle återvända till flottörhuset.



STARTFÖRGASARE OCH CHOKEANORDNING

Hos de olika Weberförgasarna förekommer en del olika startsystem. Ett av de vanligaste systemen är den konventionella chokeanordningen med ett strypspjäll – mekaniskt påverkat, automatiskt eller manuellt – som ger en fetare blandning under start och uppvärmning. Ett annat vanligt system fungerar som en särskild del i förgasaren (en startförgasare) och är försett med munstycke och en anordning som reglerar inkopplingen. Som illustration väljer vi som vanligt DCOE-förgasaren. Denna är försedd med det sist beskrivna systemet.

15

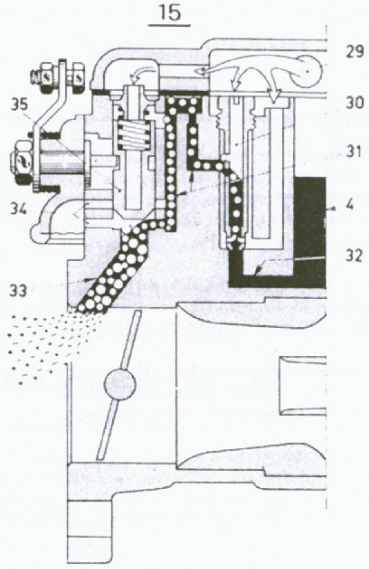

Bränslet från flottörhuset (4) når startanordningen genom kanalerna (32) och startmunstyckena (30). Det blandas med luften som kommer in genom öppningen (29) och når sedan genom kanalerna (31) fram till utrymmet (35). Ytterligare luft tillförs här genom öppningarna (34) och blandningen fortsätter sedan genom kanalerna (33) till förgasarhalsarna bakom spjällen.

A, B, och C illustrerar kolvens respektive reglagearmens positioner vid olika grad av inkoppling för A, kallstart – B, uppvärmning och C, varm motor.

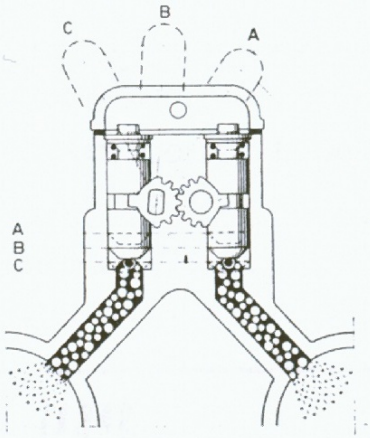

16

Bränslet leds ned i flottörhuset via flottörnålen, eller nålventilen. Denna nålventil förekommer i olika storlekar. Vid val av storlek måste hänsyn tas till motorns bränslebehov. En regel för bestämmande av bränslebehovet är:

För varje hästkraft max effekt förbrukar motorn 1/2 liter per tim.

En motor med max effekt 200 hkr förbrukar alltså maximalt 100 lit/h – räknat med god marginal!

Bränslenivån i flottörhuset hålls konstant genom arrangemanget med flottören som påverkar och stänger nålventilen när den rätta nivån är uppnådd. Det är mycket viktigt att flottörnivån är korrekt! Bränslenivån i hela förgasaren och därmed humör och hälsa hos dess olika delar och system bestäms av just flottörnivån. Man kastar alltså bort sin tid om man arbetar med inställning av förgasaren utan att först ha kontrollerat och justerat flottörnivån. Hur man bär sig åt för att justera nivån finns beskrivet på respektive förgasares katalogblad. Toleransen hos flottörnivån ligger runt ± 0,5 mm. Man bör naturligtvis kontrollera att nålventilen inte är sliten (d v s att den tätar) och att den är korrekt inskruvad.

OLIKA FÖRGASARTYPER

Weberförgasaren förekommer i en rad olika versioner. Den finns som enkelförgasare och som dubbelförgasare, som fallförgasare och som horisontalförgasare, som parallellförgasare och tvåstegsförgasare. Dessutom förekommer förgasarna i en rad olika storlekar.

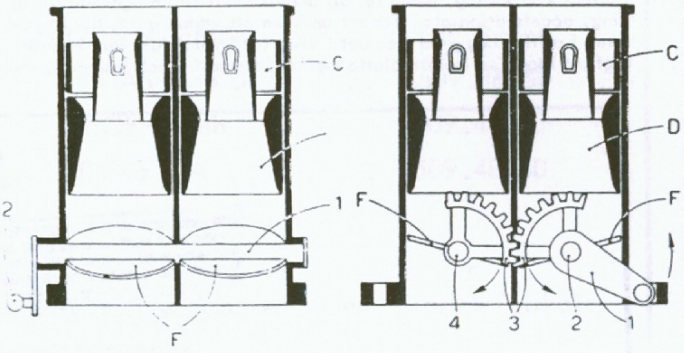

17

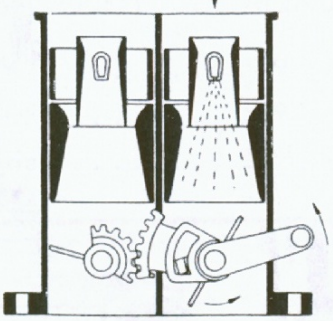

Bilden visar tre typer av dubbla fallförgasare. Tv en parallellförgasare där spjällaxeln är gemensam för båda förgasarhalsarna. Th en parallellförgasare med separata, synkroniserad spjällaxlar. Underst, slutligen, en två-stegs förgasare där, på bilden, första halsens spjäll börjat öppna medan andra steget fortfarande är stängt.

Att välja rätt förgasare för en viss bil kräver lång erfarenhet och man bör därför vända sig till fackmannen. Där finner man också oftast insugningsrör och/eller monteringssatser för olika bilar och får på så sätt ett gott resultat på en enklare och billigare väg än genom att experimentera själv. Generellt sett bör man aldrig göra en trimning med utgångspunkt från begagnade förgasare utan att först låta en förgasarverkstad kontrollera dessa.

Använd alltså vid trimning nya eller i varje fall perfekta förgasare, montera dem på insugningsrör av välkänt fabrikat (exempelvis fabr Conversion & Tuning - "C-T") och rådgör alltid med fackmannen vid val av förgasare och tillbehör.

Det finns också trafiksäkerhetsaspekter och bilprovningsbestämmelser beträffande monteringen. Bilprovningen kräver exempelvis fullgott flamskydd. Även här står fackmannen till tjänst med råd och hjälp.

VAD VI INTE HAR NÄMNT

Utöver de system vi här gått igenom finns ett antal specialanordningar hos olika Weberförgasare som exempelvis två-stegs accelerationspump, elektriska bränsleventiler och liknande. Dessa anordningar är i allmänhet framtagna för speciella bilmodeller och ändamål och vi har därför ansett att de ligger utanför ramen för denna introduktion.

FRÅN TANK TILL FÖRGASARE

Vid avancerad trimning måste bensinpumpen vara så konstruerad att den ger ett konstant tryck och så dimensionerad att den svarar mot motorns behov.

För att se till att absolut rent bränsle når förgasaren kan man komplettera original bränslefilter med ett bränslefilter av engångstyp (exempelvis fabr Fram). I bränsleintaget på förgasaren sitter ett filter av nättyp. Detta kan betraktas som ett reservfilter och ställer sällan till med problem.

Med Weberförgasaren når man i allmänhet bättre resultat än med någon annan förgasare. Allt fler bilfabriker går över till Weber. Det är ett bevis så gott som något – för att inte tala om Webers oöverträffade tävlingsframgångar!

MONTERINGSTIPS

Vid montering av DCOE förgasarna måste man komma ihåg följande: Förgasaren skall hängas upp mjukt så att inga vibrationer kan störa dess funktion. Detta sker genom exempelvis O-ringar av gummi mellan förgasare och insug i kombination med självlåsande muttrar och flervarviga fjäderbrickor. Man kan också använda en adapter med vulkad gummimellanbit, en sk "Pirelli joint", som i princip har samma funktion. (Den är något dyrare men är också något effektivare ur dämpningssynpunkt).

Man skall kunna röra förgasaren cirka 10 mm upp/ned, mätt vid trattarnas öppning. Förgasaren bör sedan stagas på lämpligt sätt från undersidan så att den inte slår upp och ned. Förgasarhusets undersida är förberett för stagning. Skruvhål finns ingjutet.

Fallförgasare skall alltid monteras med flottörhuset pekande framåt i bilens körriktning, detta för att undvika driftsstörningar vid bromsning, acceleration etc. För att undvika att värme sprids till förgasaren i alltför hög grad kan det i vissa (sällsynta) fall vara nödvändigt att lägga en isolatorplatta mellan förgasarfot och insugningsrör.

NÅGRA ALLMÄNNA TIPS

I princip arbetar förgasaren, som tidigare sagts, med olika system för olika verksamhetsområden. Detta betyder exempelvis att förgasaren kan justeras för lågfart oberoende av normalfartssystemets inställning, under förutsättning att förgasaren inte är alltför stor för den aktuella bilen.

Ju mer en motor är trimmad desto större förgasare kan väljas. Omvänt gäller förhållandet att man får ett sämre resultat på en normaltrimmad bil om man väljer en alltför stor förgasare.

Inte ens en Weberförgasare kan rädda eller göra underverk med en nedgången eller utsliten motor. Kontrollera därför att motorn är i gott skick innan någonting görs i trimningsväg.

Weberförgasaren är en högeffektförgasare, inte bara ur hästkraftsynpunkt utan också med tanke på ekonomin. Kontakta fackmannen för synpunkter. Kanske kan man genom byte till Weber få förbättrad ekonomi och bättre effekt! Många har hittills gjort den erfarenheten.



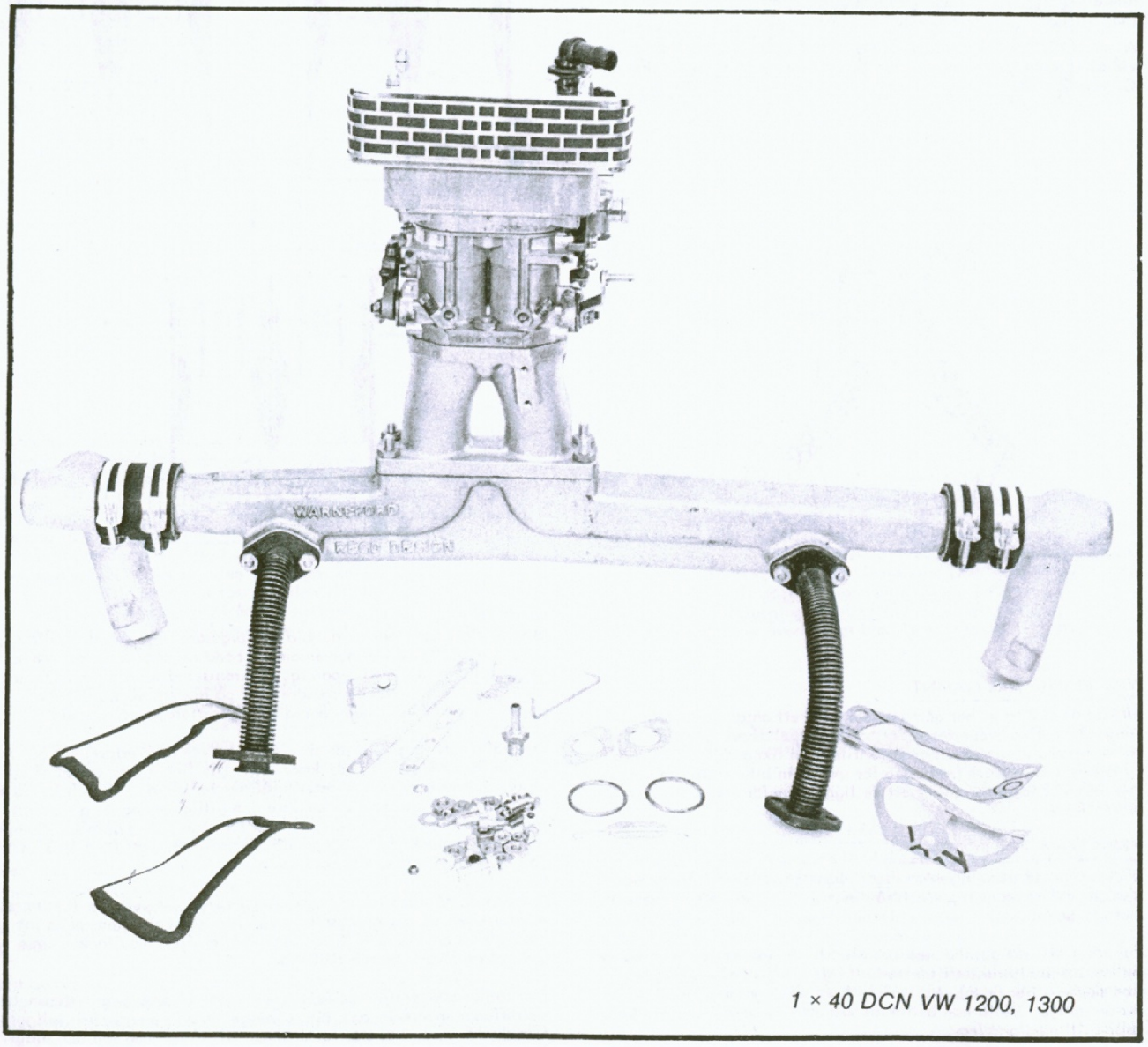

1 × 40 DCN VW 1200, 1300

För eller senare måste till och med en Weberförgasare renoveras! Detta är ett arbete som bör överlämnas till den auktoriserade verkstaden. Denna förfogar över Webers specialverktyg och har i övrigt den kunskap som behövs för att utföra det precisionsarbete som förgasarrenovering innebär.

Weber har emellertid utarbetat verkstadshandböcker för flertalet av sina förgasare. Det finns alltså möjlighet att, med hjälp av dessa, själv utföra mindre reparationsarbeten och renoveringsarbeten. Vi vill dock understryka att även sådana mindre arbeten i allmänhet fordrar specialverktyg.

Följande verkstadshandböcker finns:

FÖRGASARMODELL	DETALJNUMMER	FÖRGASARMODELL	DETALJNUMMER
22 IM / 26 IM	509.26900	32 ICB	509.32900
24/30 DCZC1	509.24930	32 IME / IMPE	509.32950
24/32 DDC	509.24932	34 DAS / 36 DCD	509.36950
28 ICP/ICP1	509.28910	DCOE-serien	509.45970
28/26 DCD	509.28950	40/46 IDA	509.48950
32 DIR	509.32948		

- o -

VÄGGPLANSCHER i 4-färgstryck, visande förgasarens olika arbetsområden. Storlek (cirka): 70 x 100 cm (affischformat). Tryckt på tjockt, glättat papper.

FÖRGASARMODELL	DETALJNUMMER	FÖRGASARMODELL	DETALJNUMMER
32 DAR	509.32810	40 DFA	509.40810
28/36 DCD	509.28850	32 DFE/DFM	509.32840
32 ICP	509.32800	DCOE-serien	509.45870

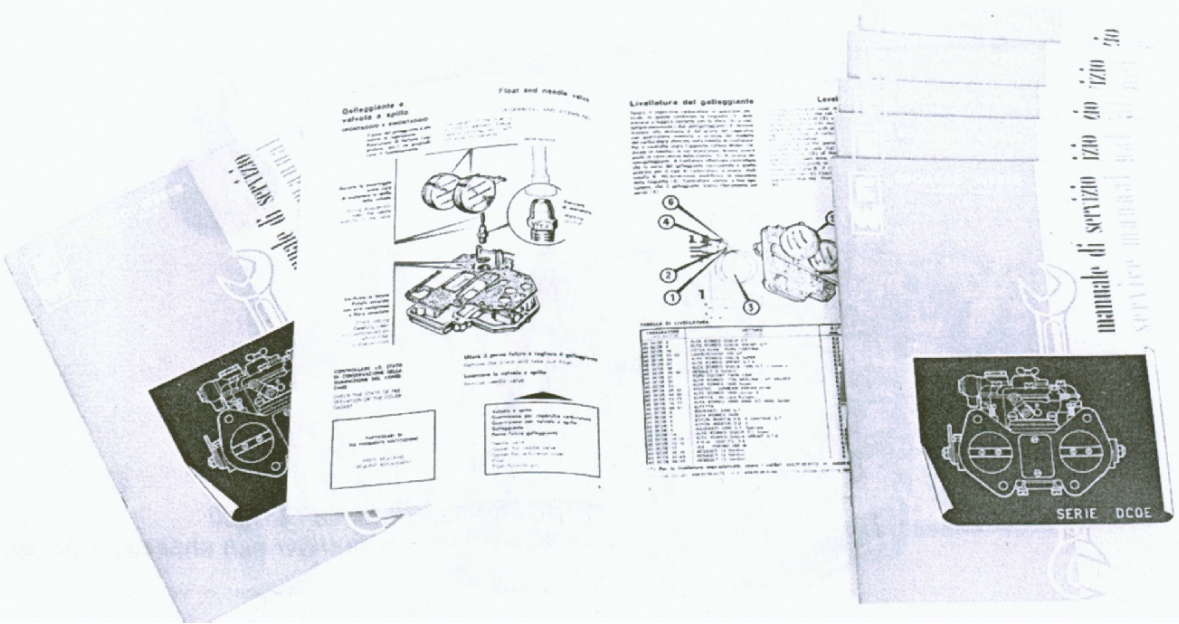

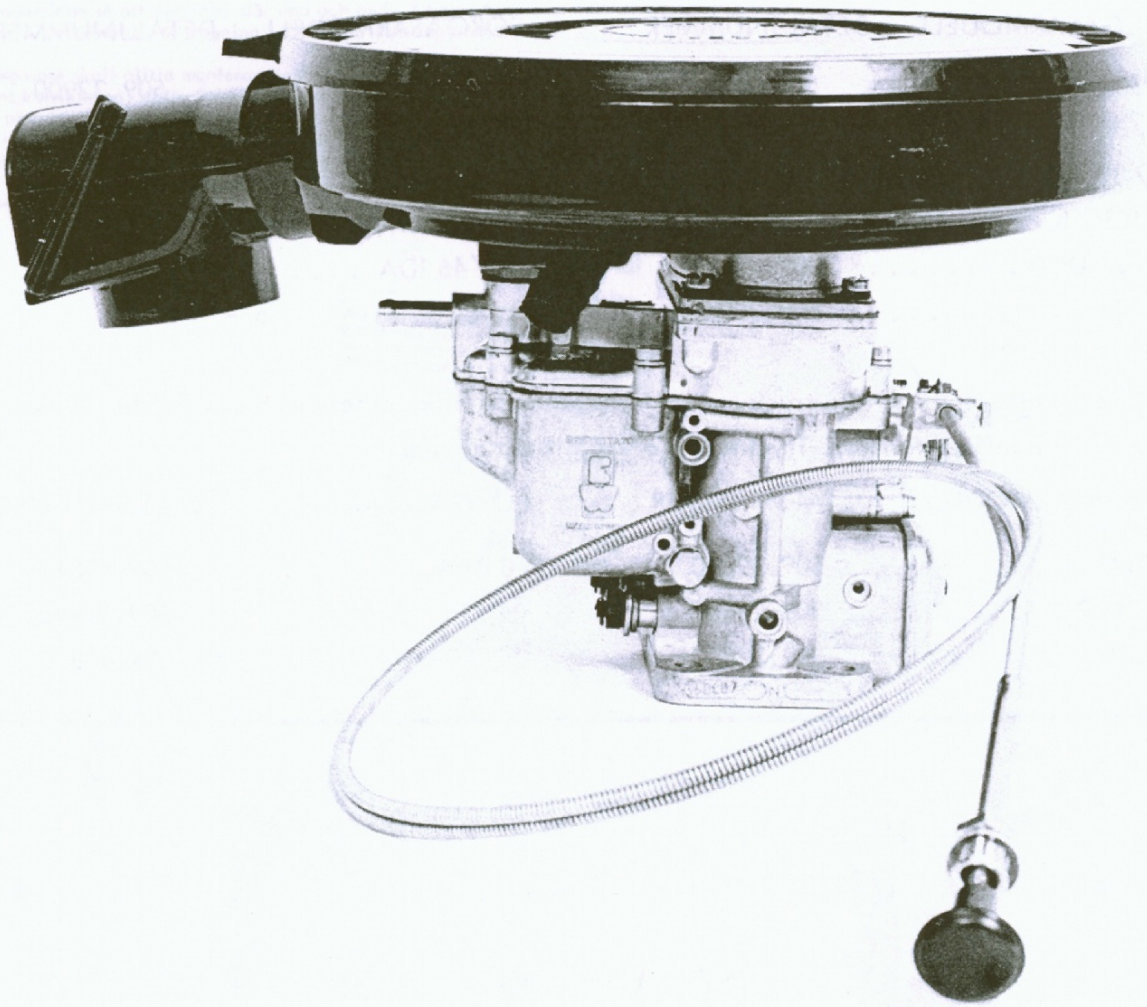

FÖRGASARSATS till OPEL 1900
1 × 36 DCD med sprintfilter och chokewire TK 15

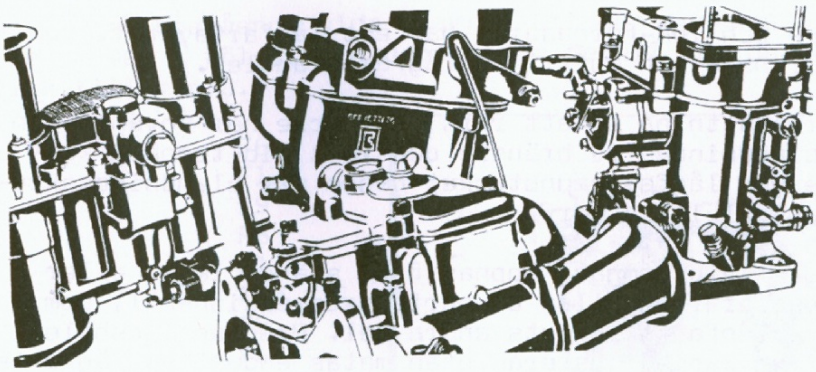

INSTÄLLNINGSRÅD FÖR DCOE-OCH IDA-FÖRGASARE

1. Lågfartsystem
2. Halsring
3. Spridare
4. Högfartsystem med huvudmunstycke, emulsionsrör och luftmunstycke
5. Accelerationsmunstycke
6. Trattar
7. Förgasarstorlek

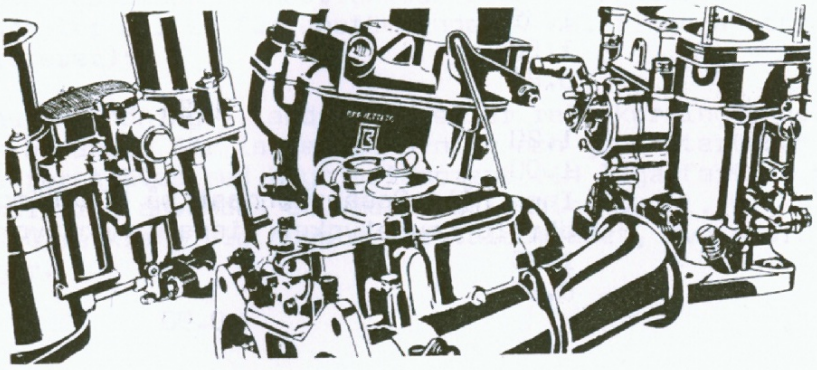

Lågfartsystem

Både DCOE- och IDA-förgasarna har ett lågfartsystem, som blandar bränsle och luft in i lågfartskanalen.

Under förutsättning av att rätt munstycke har använts,kan lågfartsblandningen av bränsle och luft vid tomgång kontrolleras via lågfartsmunstycket genom att blandningsskruvarna öppnas 1-1 1/4 varv.

När spjället vid tomgång öppnas från stängt läge, eller nästan, passerar spjället en serie progressionshål, som kan kallas lågfartsystemets andra del. Progressionshålen är fasta och kan ej justeras utan matas endast av lågfartsmunstycket.

Rätt bränsle och luft blandning är viktig för att få en jämn övergång vid acceleration till dess huvudmunstycket träder i funktion. Denna bränsleblandning är beroende av lågfartsmunstyckets luftflöde. Det finns olika munstycken för från rikt till magert flöde, jfr olika F-nummer för DCOE-serien och olika munstyckshållare för IDA-serien.

För att kunna bestämma bränslehålens storlek på lågfartsmunstycket har nedanstående tabell utarbetats. Bränsleflödeshålens storlek bestämms genom numren 35, 40, 45, 50, 55 etc i mm, vilka refererar till varje cylinders volym. När en motor har siamesportar väljer man en storlek större munstycken.

Volym per cylinder	Storlek på bränsleflödeshål
200	35-40
250	40-45
300-350	45-50
400	50
450-500-550	50-55
600	55-60
650	60-65
700	65-70
750-800-850	70-75

Nedanstående tabell visar storleken av varje luftkorrektionshål på lågfartsmunstycket och motsvarande F-nummer.

F-nummer	Storlek typ ett hål	Storlek typ två hål
F1		1.35
F2	1.30	
F3		1.60
F4	1.35	
F5	1.60	
F6	0.65	
F7		1.20
F8	1.20	
F9	1.00	
F10	Inga hål. Passar endast på IDA-förgasare, där luftmunstycket finns i munstyckshållaren.	
F11	1.25	
F12	0.85	
F13		0.90

Av tabellen på omstående sida framgår att munstyckenas storlek inte kommer i följd. I nedanstående tabell har de ordnats från rika till magra.

Rikt flöde	F6
	F12
	F9
	F8
	F11
	F13
	F2
	F4
	F5
	F7
	F1
Magert flöde	F3

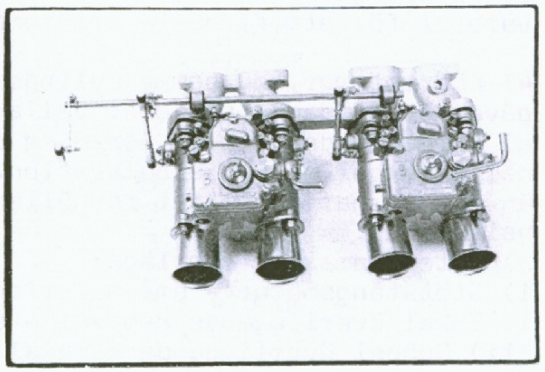

2 × DCOE VOLVO WARNEFORD

Exempel: Vi har en fyrcylindrig motor på 1275 cc.Dividerat med fyra får vi 319 cc per cylinder. Vid detta värde i tabellen finner vi att både 300 och 350 cc kan användas. Värdet motsvaras av en munstycksstorlek på 45-50 i bränslegenomströmningshål. Om vår motor hade haft siamesportar, skulle vi ha valt storlek 50. För att få korrekt luftströmningsstorlek, F-nummer, rekommenderas Ni att börja med ett F-nummer i mitten av tabellen, t ex F8 (1.20 mm), vilket skulle ge oss lågfartsmunstycke 50F8.

Kontrollera att lågfartsmunstycket är rätt genom att först starta motorn och låta den få rätt arbetstemperatur. Ändra inte på huvudmunstycket, luftmunstycket och emulsionsröret. Ställ sedan nogrannt in bränsleblandningsskruven och synkronisera förgasarna med tomgångsvarvtalsskruvarna till rätt tomgångsvarv. Ju mer avancerad kamaxel man har i motorn, desto högre tomgångsvarv bör man ha på motorn.

När detta är gjort, öppna gasspjället så att motorn går på 2 000-2 500 varv/minut (alldeles under den hastighet, då huvudmunstycket träder i funktion). Kolla med avgasanalysator. Denna bör visa omkring 13:1 i förhållande luft och bränslemängd. Om man inte har tillgång till en avgasanalysator, lyssnar man på motorn. Baktänder den genom förgasaren, innebär det att lågfartsmunstycket är för magert. För rikt munstycke ger baktändningar genom avgasröret. Behöver lågfartsmunstycket bytas, använder man ovanstående tabell för rikare eller magrare munstycke.

Halsring

Halsringen bestämmer gashastigheten genom förgasaren. Följande huvudregler gäller för bestämmande av halsringens storlek, (innerdiameter):

1) Bilens användning - landsvägs- eller rallykörning o dyl. Om bilen användes för landsvägskörning och goda startegenskaper eftersträvas med högt vridmoment vid låga farter, bör mindre halsring användas än vid rallykörning o dyl, vilket kräver större kraft vid högsta varvtalsområdet, dvs stora halsringar.

2) Bilens vikt - ju lättare bil, desto större halsringar.

3) Antalet växlar - ju fler växlar bilen har, desto större halsringar. Man har då lättare att hålla motorn på rätt varvtal för att få bästa vridmoment.

4) För motorer med samma cylindervolym och cylinderantal påverkar följande faktorer val av halsring:
a) Förhållandet mellan borrning och slaglängd - stort förhållande ger bättre acceleration. Större halsringar krävs, än om man har ett litet förhållande, vilket fordrar små halsringar.
b) Antal kamaxlar och läge:
i) Stötstångsmotor - små halsringar
ii)Enkel överliggande kamaxel - större halsringar
iii) Dubbel överliggande kamaxel - ännu större halsringar
c) Ventiltider - för kamaxlar med långa ventiltider och höga lyfthöjder kan större halsringar användas.
d) Avgasrör - ett väl avstämt extraktorgrenrör gör, att större halsringar kan användas.

Nedanstående tabeller kan ge råd vid val av diameter på halsring för 4-cylinders motorer(en port per cylinder), 4-cylinders motorer med siamesportar, 6-cylinders och V8-motorer.

4-cylindersmotorer med en port per cylinder t ex Volvo

Volym per cylinder	Standard	Rally	Bana	Förgasare
200			27	2 x 38DCOE
250	27	28	30	2 x 38DCOE
	27	28	30	2 x 40DCOE
300	27	29	31	2 x 40DCOE
350	29	31	33	2 x 40DCOE
400	30	33	36	2 x 40DCOE
	30	32	35	2 x 42DCOE
450	32	34	36	2 x 40DCOE
	32	34	36	2 x 42DCOE
500	33	35	37	2 x 45DCOE
550	33	35	38	2 x 45DCOE
600	34	36	40	2 x 45DCOE

4-cylindersmotorer med siamesportar t ex Renault, MG B

Volym per cylinder	Standard	Rally	Bana	Förgasare
200	27	28	30	40DCOE
			32	42DCOE
250	28	32	35	40DCOE
	27	31	34	42DCOE
300	33	35		42DCOE
	32	34	38	45DCOE
350	33	34	38	45DCOE
400	33	35	40	45DCOE
450	34	36	40	45DCOE
500	36	38	40	45DCOE

6-cylindersmotorer med en insugningskanal per cylinder

Volym per cylinder	Standard	Rally	Bana	Förgasare
300	27	28	30	3 x 38DCOE
	27	28	30	3 x 40DCOE
350	27	29	31	3 x 40DCOE
400	28	30	33	3 x 40DCOE
	28	30	33	3 x 42DCOE
450	30	31	34	3 x 42DCOE
	30	30	34	3 x 45DCOE
500	30	32	35	3 x 42DCOE
	30	30	35	3 x 45DCOE
550	32	33	36	3 x 42DCOE
	32	32	35	3 x 45DCOE
600	33	34	36	3 x 45DCOE
650	33	35	38	3 x 45DCOE
700	36	38	40	3 x 45DCOE

V8-motorer med en insugningskanal per cylinder

Volym per cylinder	Standard	Rally	Bana	Förgasare
450	36	37	38	4 x 48IDA
500	36	37	39	4 x 48IDA
550	37	38	40	4 x 48IDA
600	37	38	41	4 x 48IDA
650	38	40	42	4 x 48IDA
700	39	40	43	4 x 48IDA
750	40	42	44	4 x 48IDA
800	40	42	45	4 x 48IDA
850	41	42	45	4 x 48IDA

Spridare

Spridare tillverkas i följande storlekar: 3,0, 3,5, 4,0, 4,5 och 5,0 avpassade till olika modeller av DCOE- och IDA-förgasarna. Dessa storlekar refererar till genomströmningshålet, som ger bränsleflödet fram till huvud- och luftmunstyckesanordningen. Genomströmningshålet är rektangulärt. Det har fasade kanter ut mot centrum och smalnar något in mot förgasarhalsen. Små spridare, (3,0 - 3,5) användes till stora halsringar på grund av stor cylindervolym.

Högfartsystem med huvudmunstycke, emulsionsrör och luftmunstycke

Huvudmunstycket och luftmunstycket placeras på emulsionsröret. De skruvas in i bränslekammaren, som har tre mynningar:
1/ Botten - inströmningshål, genom vilket bränsle flödar in i huvudmunstycket från flottörhuset.
2/Toppen - luftintag, genom vilket luftmunstycket, som egentligen skall kallas luftkorrektionsmunstycke, förses med luft till emulsionsröret.
3/ Sidan - utsläpp för bränsle- och luftblandning till spridaren.

När luftströmmen, som passerar spridaren, uppnår tillräcklig hastighet sugs bränsle in i emulsionsrörs-(bränsle)-kammaren. Denna kammare kan variera i storlek beroende på emulsionsröret, som i sin tur kan ha olika diametrar (men samma nummer), storlek och läge på korrektionshålen, t ex F2 och F15, F3 och F7. För att erhålla ett stort initialt bränsleflöde användes en smal diameter på emulsionsröret.

När bränslet kommer in i kammaren, anpassar huvudmunstycket det till önskvärd nivå med hjälp av den bränslevolym, som sugs från emulsionsröret av spridaren. Mängden bränsle, som sugs från emulsionsröret, styrs av lufthastigheten genom spridaren. Denna hastighet varierar beroende på motorns effektuttag. Härav följer att, när bränslenivån sjunker, avtäcks korrektionshålen på emulsionsröret. Detta resulterar i en korrigerad blandning.

En rad faktorer påverkar bränsleflödet till motorn:

1) Spridarens storlek
2) Emulsionsrörets diameter
3) Huvudmunstyckets storlek
4) Luftmunstyckets storlek
5) Antalet och placeringen av korrektionshålen på emulsionsröret.

Punkt 1) och 2) har redan behandlats.

Punkt 3). Huvudmunstyckets storlek beräknas genom att multiplicera halsringens diameter med 4, t ex halsring 30 ger ett huvudmunstycke på 120.

Punkt 4). Luftmunstyckets storlek är svår att beräkna. Tre riktlinjer finns dock:
a) Standard- och rallymotorer och icke-4-cylindriga siameskanaler - luftmunstyckets storlek fås genom att öka huvudmunstycket med 60 enheter. Storlek 120 i huvudmunstycke ger t ex 180 i luftmunstycke.
b) DCOE-förgasare på race-motorer - luftmunstyckets storlek är samma som huvudmunstyckets (så är ofta fallet, när man har stora halsringar i förhållande till cylindervolym och förgasarstorlek), t ex 2,5 liters Volvomotor med 42 mm halsring har storlek 170 både i huvud- och luftmunstycke.
c) IDA-förgasare med race-motorer - luftmunstycket är ofta 50-60 enheter mindre än huvudmunstycket, t ex huvudmunstycke 170 ger 110 eller 120 i luftmunstycke.

Förhållandet i vikt mellan luft och bensin är ungefär 15:1. Normalt är detta något för magert, varför 14:1 rekommenderas. 11:1 är den rikaste blandning, som man kan köra på. En blandning, som är rikare än 7:1 och magrare än 21:1 tänder överhuvudtaget inte i motorn.

Punkt 5). Emulsionsrör med högt belägna korrektionshål tenderar att ge företräde åt luft vid höga varv. Tunna rör med låga

korrektionshål ger företräde åt bränsle vid lägre varv. Luft från luftmunstycket genom korrektionshålen i emulsionsröret tenderar att suga med sig bränsle mot spridarmunstycket. Flottörhusnivån har också stor inverkan på detta. Allt bränsleflöde in till kammaren bestämms av huvudmunstycket, men kammarhusreserven bestämms av kapaciteten i kammaren.

Med tunna emulsionsrör och låga korrektionshål ges mest utrymme för bränsle. F4 och F17 är de två emulsionsrör, som har störst reservkapacitet. F17 är tunnare än F4. F14 och F10 har högt belägna korrektionshål. Det senare är det tunnaste. Inget av dessa bör användas av nybörjare, eftersom de är alldeles för extrema. F6 och F12 är konstruerade för stora luftmunstycken. Emulsionsrör från F1-F5 inklusive F17 är avsedda för stora huvudmunstycken. Tjocka emulsionsrör ger en viss kapilär dämpning på bränslet genom att reducera det ringformade utrymmet, som bränslet flyter igenom.

Uppställning över parrör bland emulsionsrör,(dvs rör, som har likbelägna korrektionshål men olika diameter):

Tjocka rör		Tunna rör	
F4		F17	(extrema)
F14		F10	"
F6		F12	"
F3		F7	race-motorer
F9	F15	F2	rally-motorer

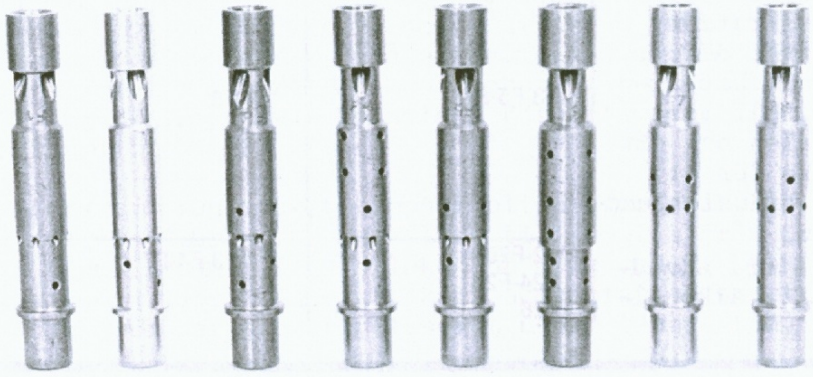

F1 F2 F3 F4 F5 F6 F7 F8

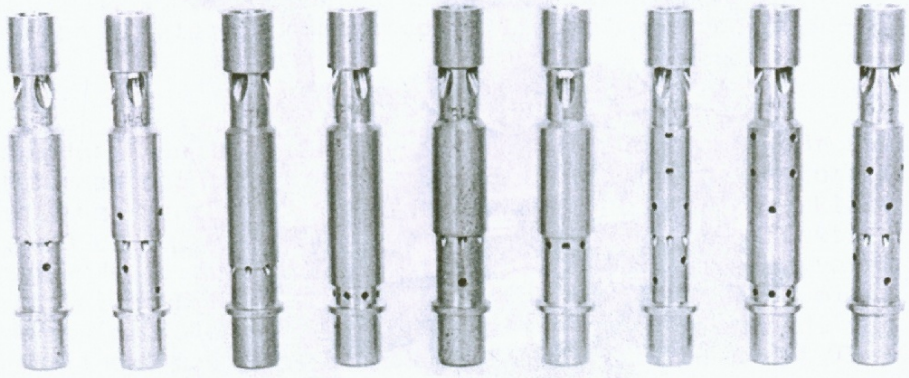

F10 F11 F12 F14 F15 F16 F17 F19 F20

EMULSIONSRÖR TABELL.

Användningsområde	61440..... Typ DCNF	61450.....Typ DCOE	61455..... Typ DCD
			
De vanligast förekommande	F2-F3-F6-F7 F8-F9-F15 F16-F20-F21 F24-F26-F33 F34-F35	F2-F3-F4-F7 F9-F11-F14 F15-F16	F8-F13-F23 F26-F30-F33
Ger fet blandning vid låga varv eller under svag acceleration (E-rör utan hål överst).	F3-F5-F7-F21	F7	F23-F30
Ger mager blandning vid låga varv eller under svag acceleration (E-rör med hål överst).	F20-F33-F34	F2-F3-F11 F14-F15-F16	F8-F26-F33
E-rör med många hål för rik bränsleblandning, men ger reduktion vid höga varv om luftmunstycket är större än 200.	F8-F16-F20	F11-F19	F8-F9-F31
Om rik bränsleblandning behövs vid svag acceleration måste bränslereserven ökas genom ett E-rör, som har liten ytterdiameter, hål mest belägna i nedre delen och ett stort luftmunstycke för att förhindra för rik bränsleblandning vid höga varv.	F3-F5-F25	F7-F8	F13
E-rör för mycket stora huvudmunstycken eller för alkoholbaserat bränsle.	F2-F20 F24-F25 F26	F2-F3-F4-F7 F17	F8-F10 F29

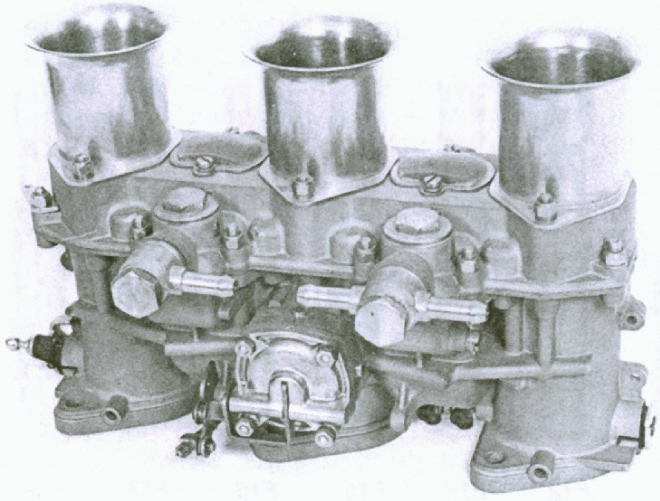

Accelerationsmunstycke

Accelerationsförloppet förklaras nedan i den ordning, som de olika delarna träder i funktion.

1) Insugningsventilen finner man i botten på flottörhuset. Den omfattar återströmningsventilen, som förklaras under 4). Insugningsventilen har en given storlek, som inte går att ändra. Dess funktion är att låta bränslet passera in i pumphuset.

2) Pumphuset har också en bestämd storlek för accelerationsmunstycket, men bestämms av två faktorer - pumphävarm och återgångsventil.

3) Pumphävarm, fjäder och kolvenheten - pumpkolven, styr mängden av bränsle i pumphuset. DCOE-serien har varierande längder för att kunna ändra den volym, som sprutas in i förgasarhalsen. Men i IDA-förgasaren kan mängden ändras genom att använda en större krage på hävarmen, vilket kortar slaglängden. Kolvfjädern-hastigheten på kolven kan ökas genom att använda starkare fjäder.

4) Återströmningsventil - denna kontrollerar mängden av bränsle, som går till accelerationsmunstycket genom att en viss del går tillbaka genom återströmningsventilen in i flottörhuset. Det finns olika storlekar på återströmningsventilen från helt stängd, som ger accelerationsmunstycket allt bränsle till storlek 100, som återströmmar bränsle i förhållande till sin storlek till flottörhuset.

5) Accelerationsmunstycket finns i olika storlekar. Det pumpar in den mängd bränsle, som finns tillgänglig från pumpkammaren i förhållande till storleken på munstycket. Ett stort accelerationsmunstycke ger ett kort accelerationssprut. Ett litet munstycke ger ett bränslesprut under längre tid.

6) Extra högfartstillförsel - DCOE- och IDA-förgasarna accelerationsmunstycken fungerar också vid höga farter som bränslemunstycken. När undertrycket i förgasarhalsen blir tillräckligt stort, lyfter sig kulan och vikten i accelerationskanalen. Bränsle sugs då in i förgasaren genom accelerationsmunstycket. Storleken på accelerationsmunstycket ligger vanligen på 45-50.

Trattar

Avståndet från insugningsventilens mittpunkt till förgasartrattarnas öppningar har avgörande betydelse för motoreffekten. Innan man bestämmer trattlängd, måste man göra klart för sig vid vilket varvtal, som man vill nå maximal effekt. Ur nedanstående diagram kan man utläsa relationen mellan varvtal och totallängd från trattens mynning till ventilens mittpunkt. Frekvensförhållandet i förgasarhalsen blir en stående våg med förhållandet 4:1. För siamesportar blir förhållandet 1:1.

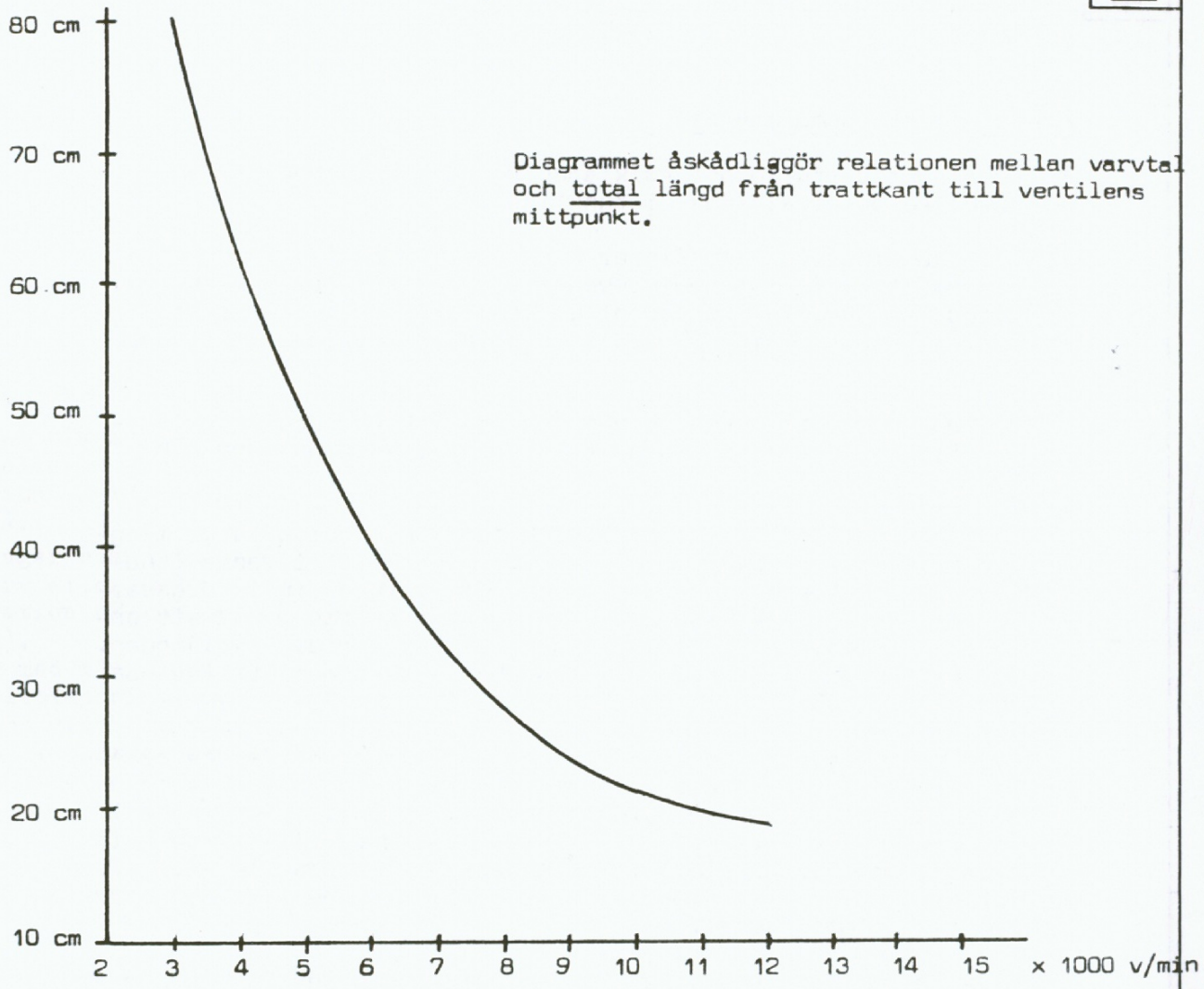

Diagrammet åskådliggör relationen mellan varvtal och total längd från trattkant till ventilens mittpunkt.

Förgasarstorlek

Man kan beräkna den halsdiameter, som förgasaren bör ha genom nedanstående formel:

$$D = k\sqrt{\frac{V \cdot r}{N}}$$

där D = förgasarhalsens diameter
k = en konstant, som för Weberförgasarna ligger mellan 0,8 -0,9. 0,8 för motorer med en insugningskanal per cylinder och 0,9 för siamesportar
V = motorns cylindervolym
r = motorns maxvarv
N = antalet cylindrar

Till sist

Man hör ibland: - Motorn gick perfekt, innan jag satte på Weberanläggningen .....

De brända ventilerna, de frätna ventilsätena, de slitna kolvringarna i en kanske oval cylinder kunde kanske hålla ihop innan. Men istället för att samtidigt renovera motorn, ger man den bara ett nytt hjärta.

WEBER

The carburettor that wins races

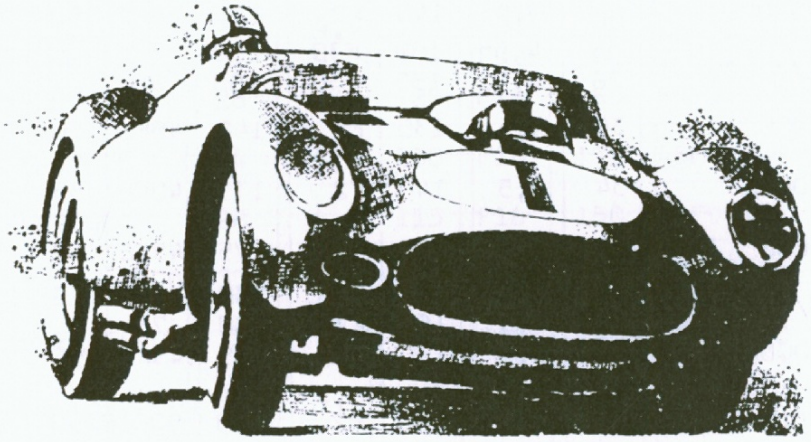

Inställnings-tabeller

För bilar som ej är standardutrustade med Weberförgasare.

OBS! Inställningstabellerna är i vissa fall uppskattade och kan variera från motor till motor beroende på trimnings-grad etc.

Bilmodell Trimningsgrad Förgasare	Halsring	Spridare	Huvudmunstycke	Emulsionsrör	Luftmunstycke	Lågf.munstycke	Acc.munstycke	Pumpventil	Nålventil	Flottörniv
Austin A60 Stand 28/36DCD	26 26	4,5 4,5	125 140	F30 F30	200 180	50 70	70			
BMC 850/1000 stand 28/36DCD	20 22	4,5 4,5	105 115	F30 F30	230 200	45 60	50		150	5
BMC 997,998 Stand 28/36DCD	23 24	4,5 4,5	130 140	F30 F30	230 200	45 60	70		175	5
BMC 997,998 Rally 45DCOE	36	3,5	155	F2	160	40F6	50	50	200	7
BMC 1100 Stand 28/36 DCD	23 24	4,5 4,5	125 130	F30 F30	220 200	50 70	60		150	5
BMC 1100 Stand 45DCOE	34	3,5	140	F2	175	45F2	50	50	225	
BMC 1275 Stand 28/36DCD	25 26	4,5 4,5	130 155	F30 F30	230 180	50 70	70		175	5
BMC 1275 Stand 40DCOE	34	4,5	130	F2	140	40F6	50	50	225	7
BMC 1275 Stand 45DCOE	34	3,5	140	F2	175	40F6	55	50	225	7
BMC 1275 Race 45DCOE	38	3,5	180	F2	175	45F6	55	50	225	7
BMC 1800 Stand 28/36DCD	26 28	4,5 4,5	140 165	F30 F30	230 180	50 70	70		175	5
BMC 1800 Stand 45DCOE	32	5,0	130	F16	165	45F9	55	0	225	
BMC 1275 Race 48IDA	38	3,5	180	F2	170	50F10	50		250	
A.H.Sprite 948 Race 45DCOE	34	5,0	150	F2	165	50F6	40	50	225	
A.H.Sprite1098 Std 45DCOE	32	5,0	140	F16	180	45F6	40	50		
A.H.Sprite1098 Rally45DCOE	34	4,5	135	F15	180	45F9	50	50		
A.H.Sprite1098 Race 45DCOE	37	3,5	180	F2	200	50F9	50	50		
A.H.Sprite1275 Std 45DCOE	34	3,5	130	F2	175	50F9	50	50		
A.H.Sprite1275 Race 45DCOE	40	3,5	200	F2	195	50F9	50	50		
Sprite3000 Race 3x45DCOE	34	3,5	130	F2	160	50F2	45	0		
Sprite3000 Std 3x45DCOE	32	4,5	140	F2	180	50F2	45	0		
BMW 2000 std 36DCD	26 28	4,5 4,5	130 150	F23 F23	200 180	55	70			
BMW 2000 std 2x45DCOE	38	5,0	125	F9	170	55F8	40			
BMW 2000 Rally 2x45DCOE	38	5,0	130	F2	160	45F6	45			
BMW 2000 TiAlp 2x45DCOE	38	5,0	125	F16	170	50F8	40	60		
Chrysler 6 cyl 3x45DCOE	36	3,5	145	F2	150	50F8	40	0		
Chrysler 6 Race 3x45DCOE	38	3,5	145	F2	155	50F8	40	0		
Daf Rally 40DCOE	35	4,5	135	F15	170	55F8	35		225	
Datsun 1000 Rally 2x40DCOE	30	4,5	115	F16	185	45F6	35	50		

Bilmodell Trimningsgrad Förgasare	Halsring	Spridare	Huvudmunst	Emulsionsr	Luftmunst	Lågf.munst	Acc.munst	Pumpventil	Nålventil	Flottörniv
Datsun 1600 Rally 2×40DCOE	30	4,5	135	F15	160	50F6	40	50		
Fiat 600, 126 Stand28/36DCD	20 22	4,5 4,5	105 115	F23 F23	230 180	45 50	50			
Fiat 850,127 Std 28/36DCD	20 23	4,5 4,5	110 125	F23 F23	220 180	45 50	50			
Ford 997 Race 2×40 DCOE	30	4,5	115	F16	180	40F9	35	0		
Ford 1098 Stand 28/36DCD	23 24	4,5 4,5	130 140	F30 F30	220 180	50 70	70			
Ford 1098 Race 2×40DCOE	33	4,5	125	F16	165	45F9	40	0		
Ford 1340 Std 36 DCD	26 26	4,5 4,5	135 135	F30 F30	200 200	50	70		175	5
Ford 1340 Std 2×40DCOE	28	4,5	125	F16	160	45F9	45	0	175	5
Ford 1340 Race 2×40DCOE	34	4,5	130	F16	170	45F9	40	0	225	
Ford 1500 Std 2×40DCOE	28	4,5	115	F16	150	45F9	45	40	175	7
Ford 1500 GT Rally 2×40DCOE	33	4,5	115	F16	160	45F9	35	45	200	8,5
Ford 1500GT Rally 2×45DCOE	32	4,5	120	F16	140	40F9	40	40	175	7
Ford 1600 CF Rally 2×45DCOE	38	4,5	150	F16	160	50F8	45	90	225	7
Harley-Davidsson900 45DCOE	33	4,5	150	F11	150	50F6	30	90	300	
Honda 750 Std 2×40 DCOE	32	4,5	120	F16	150	50F11	30	90	300	
Honda 836 Race 2×40 DCOE	32	4,5	130	F15	150	60F11	30	100	300	
Jaguar 3,8 Std 3×45DCOE	38	3,5	165	F2	190	65F8	40	50		
Kawasaki 900 Std 2×40DCOE	30	4,5	135	F11	200	50F9	30	100	300	
Lotus Elan/Cort. 2×45DCOE	36	4,5	140	F16	160	50F8	45	90	225	
MG 1100 Std 28/36DCD	23 25	4,5 4,5	120 130	F30 F30	190 190	50 70	70		175	5
MGA Std 45 DCOE	36	4,5	160	F2	170	60F8	60	50	200	7
MGB Std 45 DCOE	36	5,0	170	F16	160	60F8	60	50	200	7
MGB Race 45 DCOE	38	4,5	195	F2	175	50F6	60	50	225	7
Bercedes-benz 190 SL2×45DCOE	36	4,5	145	F11	150	60F8	60	40	175	5
Opel 1100 Std 28/36DCD	23 25	4,5 4,5	125 130	F30 F30	210 180	50 70	70		150	5
Opel 1100 Rally 45DCOE	32	3,5	145	F16	155	55F8	45	45	200	7
Opel 1900 Std 28/36DCD	26 27	4,5 4,5	150 160	F23 F23	190 180	50 70	60		175	5
Opel 1900 Std 36DCD	27 27	4,5 4,5	140 145	F23 F23	200 200	50	70		175	
Opel 1600 Std 36DCD	27 28	4,5 4,5	140 170	F23 F23	230 175	50	70		175	

Bilmodell Trimningsgard Förgasare	Halsring	Spridare	Huvudmunstycke	Emulsionsrör	Luftmunstycke	Lågf.munstycke	Acc.munstycke	Pumpventil	Nålventil	Flottörnivå
Opel 1700 Std 36DCD	26 27	4,5 4,5	140 155	F30 F30	230 180	55	70		175	
Opel 1900 Std 40DFO		4,5	195	F2	135	50	40	50	175	
Opel 1900 Rally 2×40DFO		4,5	150	F2	190	50	40	50	150	5,5
Opel 1900 Std 45 DCOE	34	5,0	155	F16	200	40F6	65	0	225	7
Opel 1900 Rally 45 DCOE	36	4,5	150	F16	180	40F6	50	40	225	7
Opel 1900 Std 2×45DCOE	34	4,5	130	F16	180	40F6	45	40	200	7
Opel 1900 Rally 2×45DCOE	36	4,5	150	F16	180	40F6	50	0	225	7
Opel 1900 Race 2×45DCOE	38	4,5	165	F16	165	55F8	50	40	225	7
Opel Comondore Std 36DCD	27 27	4,5 4,5	160 160	F23 F23	180 180	55	70		175	5
Peugeot 204 Std 28/36DCD	23 24	4,5 4,5	135 145	F30 F30	220 180	50 70	70		175	5
Peugeot 404 Rally 40DCOE	27	4,5	140	F9	240	55F5	45	0	175	
Renault R8,R10 Std28/36DCD	23 24	4,5 4,5	120 130	F30 F30	230 180	50 70	60		150	5
Renault R8,R10 Std 40DCOE	35	4,5	135	F16	170	50F6	45	50	200	6
Renault R16 Std 36DCD	25 26	4,5 4,5	135 145	F30 F30	200 215	50	50		175	5
Saab V4 Rally 40DFI	32	4,5	220	F2	150	70	65		175	
Saab V4 Std 36DCD	27 27	4,5 4,5	150 160	F23 F23	200 200	60	70		175	5
Saab V4 Rally 2×45DCOE	34	4,5	130	F9	160	55F8	55	50	200	7
Saab V4 Rally 1500 2×45DCOE	36	3,5	140	F9	160	50F9	35	70	200	7
Saab V4 Rally 1700 2×45DCOE	36	5,0	130	F9	145	60F8	40	40	200	7
Saab V4 Rally 1800 2×45DCOE	36	5,0	140	F9	145	60F8	40	70	200	7
Simca 1000 Std 28/36DCD	20 22	4,5 4,5	110 120	F30 F30	230 200	45 50	70			5
Simca 1300 Std 36 DCD	24 24	4,5 4,5	130 120	F13 F18	210 230	50	60	80	175	
Toyota Coralla R 2×40DCOE	33	4,5	120	F16	165	45F9	35	50	175	
Toyota Corona R 2×40DCOE	30	4,5	125	F15	180	50F9	40	50	175	
Triumph Herald Std 28/36DCD	22 25	4,5 4,5	120 130	F30 F30	210 190	50 70	60		175	
Triumph Spitfire 2×40 DCOE	34	4,5	130	F11	140	55F8	55		175	6
Triumph 2000&GT6 3×40 DCOE	29	4,5	120	F16	190	45F9	40	0	175	
Triumph 2,3 o 4,2×42 DCOE	32	4,5	140	F15	150	50F2	50	50	175	
Vauxhall Viva Std 28/36DCD	23 25	4,5 4,5	125 130	F30 F30	210 180	50 70	70		175	

Bilmodell Trimningsgrad Förgasare	Halsring	Spridare	Huvudmunstycke	Emulsionsrör	Luftmunstycke	Lågf.munstycke	Acc.munstycke	Pumpventil	Nålventil	Flottörnivå
Vauxhall 1100 Rally 45DCOE	34	3,5	145	F16	155	55F8	45	40	200	
Vauxhall Viva Race 2×45DCOE	40	4,5	160	F16	190	50F8	55		225	
Volvo B18,20 Std 36DCD	25	4,5	140	F23	200	50	70		175	
	27	4,5	145	F23	200					
Volvo B18,B20 D-kam 36DCD	28	4,5	150	F23	180	50	70		175	
	28	4,5	160	F23	180					
Volvo B18,B20 D-kam 40DFI	28	4,5	175		185	55	70		200	
Volvo Std 2×40 DCOE	34	4,5	125	F2	175	55F8	40	40	175	7
Volvo D-kam 2×40DCOE	36	4,5	130	F2	175	55F8	40	40	200	7
Volvo Std 2×42 DCOE	34	4,5	125	F2	175	55F8	40	50	200	7
Volvo D-kam 2×42 DCOE	36	4,5	140	F2	170	55F8	40	50	200	7
Volvo C-kam 45DCOE	36	5,0	145	F16	210	45F6	70		200	7
Volvo D-kam 45DCOE	36	5,0	155	F2	185	60F8	60	50	200	7
Volvo R-kam 45DCOE	36	5,0	170	F16	190	45F6	70		225	7
Volvo D-kam 2×45DCOE	36	4,5	130	F2	175	50F8	45	50	200	7
Volvo F-kam 2×45DCOE	36	4,5	130	F2	175	55F8	45	50	225	7
Volvo R-kam 2×45DCOE	38	4,5	150	F2	175	55F8	45	50	225	7
Volvo Race 2×45DCOE	40	4,5	160	F16	175	60F8	45	50	225	7
Volvo Race 2×48DCOE	42	5,0	165	F9	155	60F8	45	40	225	7
VW 1200 Std 28/36 DCD	23	4,5	130	F23	230	50	70		175	5
	24	4,5	150	F23	180	70				
VW 1200,1300 Std 40DCN	24	4,5	130	F38	200	55	40		175	
VW 1600 Rally 2×48 IDA	37	3,5	150	F2	160	70F10	50		200	



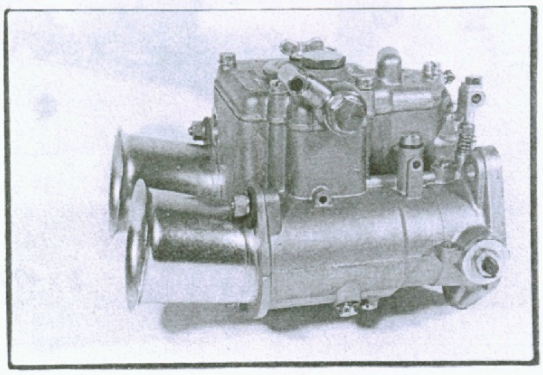

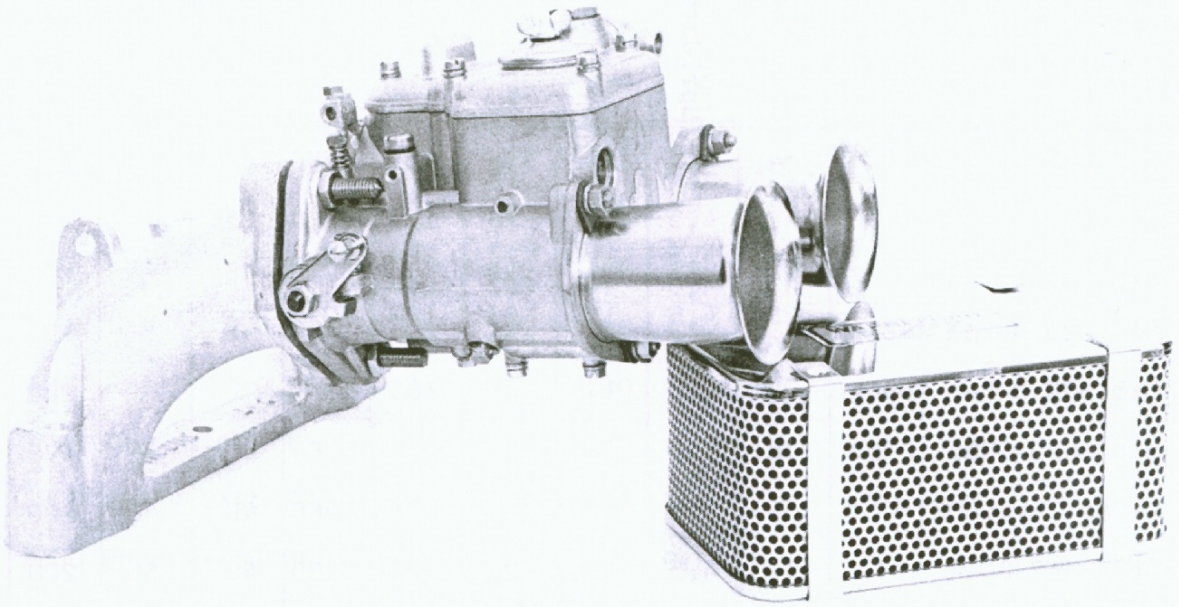

1 × 45 DCOE OPEL 1100

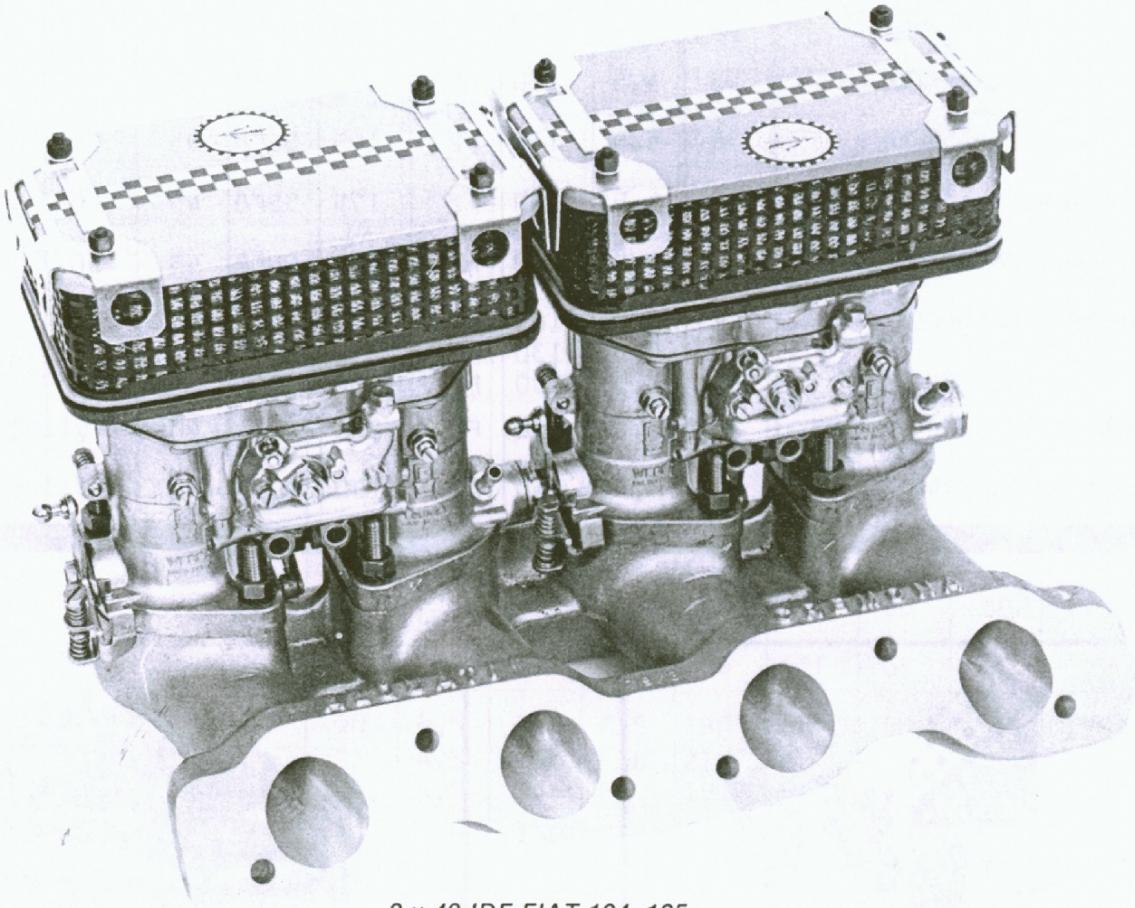

2 × 40 IDF FIAT 124, 125

TennRich-S 9a AWM 20624 80C VW-1

Inställnings-tabeller



WEBER förgasare

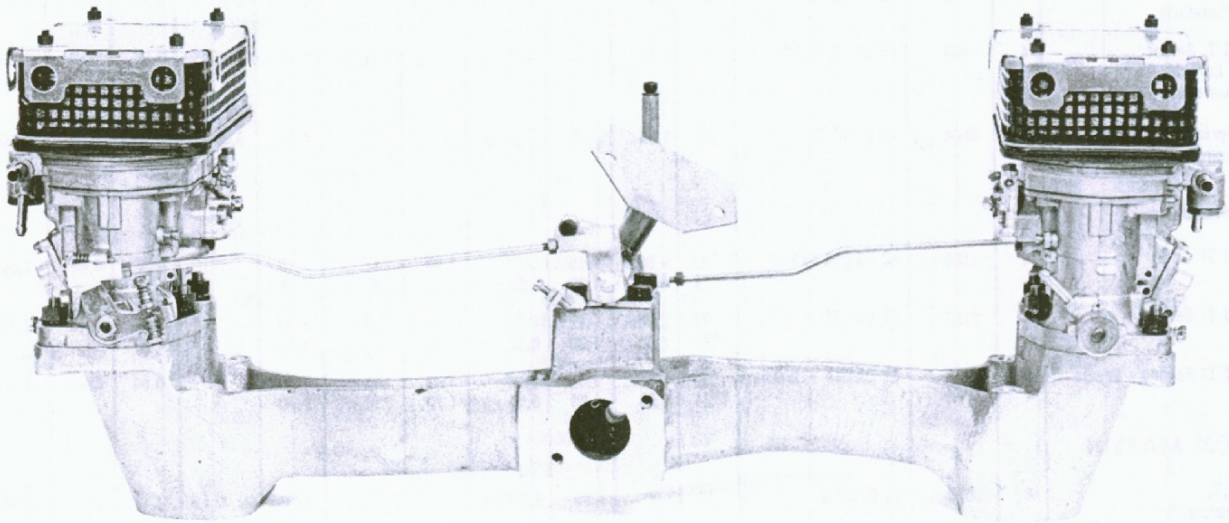

2 × 40 IDF ALFA-SUD

Normalinställningar – bilar med WEBER

BILMODELL	Antal cylindrar	cilindrata in cm³	Typ av förgasare	Halsring	Spridare	Huvudmunstycke	Lågfartsmunstycke	Luftmunstycke (lågfart)	Emulsionsrör	Luftmunstycke	Startmunstycke	Accelerationsmunst	Insugningsventil m återströmningskanal	Nålventil	Flottörnivå ***
ALFA ROMEO															
Giulietta Sprint Veloce (2 carburatori)	4	1290	**40 DCOE 2**	29	4,50	1,10	0,50-F11	—	F16	2,00	0,60-F5	0,35	0,70	1,50	8,5
Giulia 1300	4	1290	**36 DCD 7**	*24 **24	4,50 4,50	1,30 1,30	0,50	1,75	F13 F13	2,10 1,80	1,00-F1	0,60	chiuso	1,75	5
1300 G.T. Junior - Super (2 carburatori)	4	1290	**40 DCOE 28**	28	4,50	1,12	0,50-F11	—	F16	2,10	0,65-F5	0,35	0,60	1,50	8,5
Giulia 1600 T.I.	4	1570	**36 DCD 7**	*25 **24	4,50 4,50	1,30 1,30	0,50	1,75	F13 F28	1,80 1,80	1,00-F1	0,60	chiuso	1,75	5
Giulia 1600 S.S. (2 carburatori)	4	1570	**40 DCOE 2**	30	4,50	1,20	0,55-F11	—	F16	1,80	0.65-F5	0,35	0,70	1,50	8,5
Giulia 1600 T.I. Super (2 carburatori)	4	1570	**45 DCOE 14**	30	4,50	1,20	0,55-F8	—	F16	1,80	0.65-F5	0,35	0,50	1,50	8,5
Giulia 1600 Sprint G.T. (2 carburatori)	4	1570	**40 DCOE 4**	30	4,50	1,27	0,50-F11	—	F16	2,20	0.65-F5	0,35	0,50	1,50	8,5
Giulia 1600 Super (2 carburatori)	4	1570	**40 DCOE 24**	27	4,50	1,10	0,50-F11	—	F16	1,80	0.65-F5	0,35	0,50	1,50	8,5
Giulia 1600 Super (2 carburatori)	4	1570	**40 DCOE 33**	30	4,50	1,20	0,50-F14	—	F9	2,00	0.65-F5	0,35	0,60	1,50	8,5
1600 Junior Z Giulia 1600 Super (2 carburatori)	4	1570	**40 DCOE 44/55**	30	4,50	1,17	0,50-F15	—	F16	1,80	0.65-F5	0,35	0,60	1,50	7
Giulia 1600 G.T.V./Spider (2 carburatori)	4	1570	**40 DCOE 27**	30	4,50	1,17	0,50-F14	—	F16	1,80	0.65-F5	0,35	0,60	1,50	8,5
Giulia 1600 G.T.A (2 carburatori)	4	1570	**45 DCOE 14**	30	4,50	1,35	0,50-F8	—	F16	2,20	0.65-F5	0,35	0,50	1,50	8,5
Giulia 1600 Sprint G.T.A. (2 carburatori)	4	1570	**45 DCOE 18**	30	4,50	1,20	0,50-F8	—	F9	2,20	0.65-F5	0,35	0,50	1,50	8,5
1750 Berlina/Coupé G.T. Veloce/Spider Veloce (2 carburatori)	4	1779	**40 DCOE 32**	32	4,50	1,30	0,50-F8	—	F9	2,00	0.65-F5	0,35	0,60	1,50	8,5
Alfetta 1,6 (2 carburatori)	4	1570	**40 DCOE 82/83**	30	6,00	1,32	0,55-F21	—	F41	1,80	85-F9	0,35	0,35	1,50	8
Alfetta 1,8 (2 carburatori)	4	1779	**40 DCOE 72/73**	32	4 50	1,35	0,55-F17	—	F34	2,10	0,85-F9	0,35	0,60	1,50	7,5
2000 G.T. Spider (vers. Europa) (2 carburatori)	4	1962	**40 DCOE 76/77**	32	4,50	1,35	0,55-F17	—	F34	2,10	0,85-F9	0,35	0,60	1,50	7,5
2600 Sprint-Coupé (3 carburatori)	6	2584	**45 DCOE 9**	36	4,50	1,45	0,55-F8	—	F16	1,55	0,60-F5	0,45	0,40	2,00	7
ALFASUD															
Alfasud TI - USA	4	1186	**32 DATRA 5/100**	*23 **24	4,00 4,00	1,15 1,20	0,55 0,55	1,65 1,50	F42 F30	2,10 2,20	—	0,50	0,40	1,50	7
Alfasud TI Berlina	4	1186	**32 DIR 51**	*23 **24	3,50 4,50	1,22 1,30	0,50 0,50	1,80 1,15	F68 F67	1,80 1,60	—	0,45	0,45	1,75	7
Alfasud TI Berlina - Svezia	4	1186	**32 DATRA 7/200**	*23 **24	4,00 4,00	1,15 1,30	0,50 0,55	1,85 1,70	F43 F30	2,05 2,00	—	0,50	0,40	1,50	7
ASTON MARTIN															
DB 4 G.T. (3 carburatori)	6	3670	**45 DCOE 9**	40	3,50	1,55	0,55-F6	—	F2	1,50	0,60-F5	0,55	chiuso	2,00	5,25
DB 5 G.T. - DB 6 Vantage (3 carburatori)	6	3995	**45 DCOE 9**	40	4,50	1,50	0,50-F6	—	F2	1,25	0,60-F5	0,45	chiuso	2,00	7,25
DB 6 MK 2 Coupé (3 carburatori)	6	3995	**45 DCOE 9**	40	4,50	1,45	0,50-F6	—	F7	1,25	0,60-F6	0,45	chiuso	2,00	5,25
DBS V8 Europa (4 carburatori)	8	5340	**42 DCNF 27/100**	36	4,50	1,35	0,55	1,10	F33	1,80	0,80-F5	0,45	0,40	2,00	46

TennRich-S 9a AWM 20624 80C VW-1

Normalinställningar – bilar med WEBER

BILMODELL	Antal cylindrar	cilindrata in cm³	Typ av förgasare	Halsring	Spridare	Huvudmunstycke	Lågfartsmunstycke	Luftmunstycke (lågfart)	Emulsionsrör	Luftmunstycke	Startmunstycke	Accelerationsmunst	Insugningsventil m återströmningskanal	Nålventil	Flottörnivå ***
DBS V8 USA (4 carburatori)	8	5340	**42 DCNF 27/200**	36	4,50	1,35	0,55	1,10	F39	2,20	0,80-F5	0,45	0,40	2,00	48
AUTOBIANCHI															
Bianchina 110 DBA	2	499,5	**26 IMB 10**	21	4,00	1,12	0,45	2,35	F8	2,35	0,90-F5	—	—	1,25	7
Bianchina DBA Spécial	2	499,5	**26 IMB 11**	22	4,00	1,25	0,45	2,35	F8	2,35	0,90-F5	—	—	1,25	7
Bianchina Panoramica	2	499,5	**26 OC 10**	20	4,50	1,05	0,45-F8	—	F15	2,10	0,80-F3	—	—	1,25	7,5
Primula	4	1197	**32 IMB**	24	5,00	1,30	0,45	1,80	F22	1,70	—	0,40	0,50	1,50	6
Primula Berlina 65 C	4	1197	**32 DFB**	23	3,50	1,25	0,45	1,60	F9	1,75	—	0,40	0,40	1,75	6
Primula Coupé S	4	1438	**32 DFB**	23	3,50	1,25	0,45	1,60	F9	1,75	—	0,40	0,40	1,75	6
A 111	4	1438	**32 DFB**	23	3,50	1,25	0,45	1,60	F15	1,75	—	0,45	chiuso	1,75	6
A 112	4	903	**30 IBA 22/200**	22	4,00	1,20	0,45	1,70	F50	1,80	—	0,40	0,60	1,50	6
A 112 Abarth	4	982	**32 DMTR 33/200**	*22 **22	4,00 4,00	1,00 1,15	0,50 0,70	1,00 0,70	F30 F30	1,65 2,00	—	0,45	chiuso	1,50	7
B.M.W.															
1800 TI/SA (2 carburatori)	4	1773	**45 DCOE 15/16**	38	5,00	1,25	0,45-F8	—	F9	1,70	1,40-F5	0,40	0,70	2,25	7,5
CHRYSLER UK.															
Avenger Tiger (2 carburatori)	4	1725	**40 DCOE 70/71**	30	4,50	1,10	0,45-F11	—	F15	2,40	1,00-F5	0,35	1,00	1,50	8,5
Sunbeam Rapier H 120 (2 carburatori)	4	1725	**40 DCOE 90/91**	30	3,50	1,15	0,50-F18	—	F34	2,00	1,40-F5	0,35	1,00	1,50	7,5
CHRYSLER FRANCE															
1307 S	4	1294	**36 DCNF 49/100** **36 DCNF 50/100**	29	2,90	1,25	0,45	1,35	F36	2,00	—	0,40	0,40	1,75	52
1100 Spécial	4	1294	**36 DCNF 33/34**	28	4,50	1,50	0,45	1,35	F27	1,75	0,80-F4	0,40	chiuso	1,75	52
1100 Spécial	4	1294	**36 DCNV/100**	28	4,50	1,45	0,45	1,45	F27	1,75	—	0,50	chiuso	1,75	52
1308 GT	4	1442	**36 DCNV 2/100**	28	4,00	1,32	0,40	1,50	F36	1,75	—	0,50	chiuso	1,75	52
160 CM	4	1639	**34 ADSD 9/100**	*21 **25	4,50 4,50	1,05 1,20	0,50 0,65	1,40 1,00	F56 F57	1,60 1,35	—	0,60	0,40	1,75	6
160 CA	4	1639	**34 ADSD 10/100**	*21 **25	4,50 4,50	1,05 1,20	0,50 0,65	1,40 1,00	F56 F57	1,60 1,35	—	0,60	0,40	1,75	6
180 CM	4	1812	**34 ADSD 11/100**	*22 **26	4,50 4,50	1,10 1,30	0,50 0,65	1,35 1,00	F57 F57	1,60 1,35	—	0,60	0,40	1,75	6
180 CA	4	1812	**34 ADSD 12/100**	*22 **26	4,50 4 50	1,10 1,30	0,50 0,65	1,35 1,00	F57 F57	1,60 1,35	—	0,60	0,40	1,75	6
2000 CA	4	1981	**34 ADSD 17/100**	*22 **26	4,50 4,50	1,10 1,30	0,50 0,65	1,35 1,00	F57 F57	1,60 1,35	—	0,60	0,40	1,75	6
180 CM - Svezia	4	1812	**34 ADSD 19/100**	*22 **26	4,50 4,50	1,10 1,30	0,50 0,65	1,35 1,00	F57 F57	1,60 1,35	—	0,60	0,40	1,75	6
2000 CA - Svezia	4	1981	**34 ADSD 20/100**	*22 **26	4,50 4,50	1,10 1,30	0,50 0,65	1,35 1,00	F57 F57	1,60 1,35	—	0,60	0,40	1,75	6
CITROEN															
GS 1015 - Svezia	4	1015	**30 DGS 3/100**	*20 **20	4,50 4,50	1,00 1,00	0,45 0,45	1,10 1,00	F71 F20	1,85 1,90	—	0,50	0,50	1,50	6,5
GS 1015	4	1015	**30 DGS/100**	*20 **20	4,50 4,50	1,00 1,00	0,45 0,45	1,10 1,00	F71 F20	1,85 1,90	—	0,50	0,50	1,50	6,5
GS 1015 - Svezia	4	1015	**30 DGS 3/200**	*20 **20	4,50 4,50	1,00 1,00	0,45 0,45	1,10 1,00	F71 F20	1,85 1,90	—	0,50	0,50	1,50	6,5

Normalinställningar – bilar med WEBER

BILMODELL	Antal cylindrar	cilindrata in cm³	Typ av förgasare	Halsring	Spridare	Huvudmunstycke	Lågfartsmunstycke	Luftmunstycke (lågfart)	Emulsionsrör	Luftmunstycke	Startmunstycke	Accelerationsmunst	Insugningsventil m återströmningskanal	Nålventil	Flottörnivå ***
GS 1220	4	1222	**30 DGS 1**	*20 **20	4,50 4,50	1,00 1,07	0,45 0,45	1,20 1,00	F20 F20	1,90 1,90	—	0,50	0,40	1,50	6,5
GS 1015 - Austria	4	1015	**30 DGS 5/100**	*20 **20	4,50 4,50	1,00 1,00	0,45 0,45	1,10 1,00	F71 F20	1,85 1,90	—	0,50	0,50	1,50	6,5
GS 1220 - Svezia	4	1222	**30 DGS 4/200**	*20 **20	4,50 4,50	1,00 1,07	0,45 0,45	1,10 1,00	F71 F20	1,90 1,90	—	0,50	0,40	1,50	6,5
GS 1220	4	1222	**30 DGS 1/200**	*20 **20	4,50 4,50	1,00 1,07	0,45 0,45	1,10 1,00	F71 F20	1,90 1,90	—	0,50	0,40	1,50	6,5
GS Junior	4	1222	**30 DGS 2/200**	*21 **21	4,50 4,50	1,07 1,10	0,45 0,45	1,10 1,00	F71 F20	1,95 1,85	—	0,50	0,40	1,50	6,5
CX 2000	4	1985	**34 DMTR 25/200**	*22 **26	4,00 4,00	1,15 1,35	0,50 0,70	1,10 0,70	F30 F25	1,95 1,80	—	0,40	chiuso	1,75	7
CX 2000 con condizionatore)	4	1985	**34 DMTR 25/100**	*22 **26	4,00 4,00	1,15 1,35	0,50 0,70	1,10 0,70	F30 F25	1,95 1,80	—	0,40	chiuso	1,75	7
CX 2000 - Svezia	4	1985	**34 DMTR 29/200** **34 DMTR 29/300**	*22 **26	4,00 4,00	1,15 1,35	0,50 0,70	1,10 0,70	F30 F25	1,95 1,80	—	0,40	chiuso	1,75	7
CX 2200	4	2175	**34 DMTR 28/200**	*23 **26	4,00 4,00	1,20 1,35	0,50 0,70	1,10 0,70	F30 F25	1,95 1,80	—	0,40	chiuso	1,75	7
CX 2200 (con condizionatore)	4	2175	**34 DMTR 28/100**	*23 **26	4,00 4,00	1,20 1,35	0,50 0,70	1,10 0,70	F30 F25	1,95 1,80	—	0,40	chiuso	1,75	7
CX 2200 - Svezia	4	2175	**34 DMTR 30/200**	*23 **26	4,00 4,00	1,20 1,35	0,50 0,70	1,10 0,70	F30 F25	1,85 1,90	—	0,40	chiuso	1,75	7
S.M. 3000 (3 carburatori)	6	2997	**42 DCNF 26/2**	36	3,50	1,40	0,60	1,30	F25	1,70	1,10-F7	0,50	0,40	2,00	48
S.M. 3000 USA (3 carburatori)	6	2997	**42 DCNF26M/2**	36	3,50	1,40	0,65	1,35	F25	1,70	1,10-F7	0,50	0,40	2,00	48
S.M. 3000 USA (3 carburatori)	6	2997	**42 DCNF 30**	36	3,50	1,40	0,70	1,35	F25	1,70	1,10-F7	0,50	0,40	2,00	48
FERRARI															
DINO 208 GT 4 (4 carburatori)	8	1991	**34 DCNF 53-54-55-56/100**	29	3,50	1,20	0,45	1,80	F36	2,00	0,80-F5	0,45	0,40	1,75	48
308 GT 4 (4 carburatori)	8	2926	**40 DCNF 35/36/37/38**	32	4,50	1,30	0,45	1,60	F24	2,20	0,60-F6	0,45	0,40	1,75	48
DINO 208 GT 4 (4 carburatori)	8	2927	**40 DCNF 57-58-59-60**	32	4,50	1,30	0,50	1,50	F36	2,00	100-F6	0,45	0,40	1,75	50
275 GTB/4 (6 carburatori)	12	3286	**40 DCN 18**	32	3,50	1,45	0,55	1,40	1,75-F5	1,85	—	0,40	—	1,75	50
365 GTB/4 Europa (6 carburatori)	12	4390	**40 DCN 21**	32	4,50	1,35	0,60	1,20	F25	1,90	—	0,40	0,50	1,75	51
365 GTB/4 USA (6 carburatori)	12	4390	**40 DCN 21A**	32	4,50	1,35	0,60	1,30	F25	1,90	—	0,40	0,50	1,75	50
365 GTC/4 Europa (6 carburatori)	12	4390	**38 DCOE 59/60**	30	4,50	1,25	0,60-F8	—	F29	2,10	0,65-F5	0,35	chiuso	1,50	5
365 GTC/4 USA (6 carburatori)	12	4390	**38 DCOE 59A/60A**	30	4,50	1,25	0,55-F9	—	F29	2,10	0,65-F5	0,35	chiuso	1,50	6
Berlinetta Boxer (4 carburatori)	12	4390	**40 IF 3C/1 2/3/4**	34	3,50	1,55	0,50	1,10	F26	1,60	—	0,40	0,40	1,75	13,5
246 DINO GT - USA (3 carburatori)	6	2418	**40 DCNF 19**	32	4,50	1,25	0,55	1,20	F24	2,20	0,60-F6	0,50	0,40	1,75	52
246 DINO GT - Europa (3 carburatori)	6	2418	**40 DCNF 13/20**	32	4,50	1,25	0,50	1,20	F24	2,20	0,60-F6	0,50	0,40	1,75	52
DINO 308 GT 4 (4 carburatori)	8	2926	**40 DCNF 45/46 47/48**	32	4,50	1,35	0,55	1,70	F36	2,20	—	0,45	0,40	1,75	50
FIAT															
500 D - F - L	2	499,5	**26 IMB 10**	21	4,00	1,12	0,45	2,35	F8	2,35	0,90-F5	—	—	1,25	7

Normalinställningar – bilar med WEBER

BILMODELL	Antal cylindrar	cilindrata in cm³	Typ av förgasare	Halsring	Spridare	Huvudmunstycke	Lågfartsmunstycke	Luftmunstycke (lågfart)	Emulsionsrör	Luftmunstycke	Startmunstycke	Accelerationsmunst	Insugningsventil m återströmningskanal	Nålventil	Flottamivå ***
500 D - F Sport	2	499,5	**26 IMB 11**	22	4,00	1,25	0,45	2,35	F8	2,35	0,90-F5	—	—	1,25	7
500 R	2	594	**24 IMB 1/100**	18	4,00	0,95	0,50	1,50	F8	2,25	0,90-F5	—	—	1,25	7
126	2	594	**28 IMB 3/100**	23	4,00	1,15	0,45	2,00	F74	2,20	90-F5	—	—	1,25	7
126 - Germania	2	594	**28 IMB 4/100**	23	4,00	1,25	0,45	2,00	F8	2,20	90-F5	—	—	1,25	7
600	4	633	**26 IM-1**	19	4,50	0,97	0,45	2,35	F3	1,90	1,00-F5	—	—	1,50	7
850 Super	4	843	**30 ICF 10-13**	22	3,00	1,17	0,40	1,00	F40	1,40	—	0,50	0,50	1,50	7
850 Familiare	4	843	**30 ICF 15**	22	3,00	1,20	0,45	1,50	F40	1,55	—	0,50	0,50	1,50	7
850 Coupé/Spider	4	843	**30 DIC 10**	*21 **23	4,50 4,50	1,15 1,15	0,45 0,50	1,15 0,70	F15 F15	2,00 1,70	—	0,40	0,50	1,50	6
850 Sport Coupé/Spider	4	903	**30 DIC 11**	*23 **23	4,50 4,50	1,15 1,15	0,40 0,45	1,25 0,70	F15 F15	1,80 1,70	—	0,50	0,50	1,50	6
127	4	903	**30 IBA 22/200**	22	4,00	1,20	0,45	1,70	F50	1,80	—	0,40	0,60	1,50	6
128 Berl. Fam. - Svezia	4	1116	**32 ICA 5/200**	23	3,50	1,20	0,45	1,30	F54	1,90	—	0,50	0,60	1,50	35,85
128 Berlina - Familiare	4	1116	**32 ICEV 10**	24	4,00	1,25	0,40	1,60	F48	1,50	—	0,40	0,60	1,50	36 (s)
128 Familiare	4	1116	**32 ICEV 10/100**	24	4,00	1,25	0,40	1,60	F48	1,50	—	0,40	0,60	1,50	10,75 36 (s)
128 Familiare	4	1116	**32 ICEV 14/101**	21	3,50	1,17	0,50	1,60	F73	1,90	—	0,40	0,70	1,50	35,85
128 Berlina	4	1116	**32 ICEV 14/201**	21	3,50	1,17	0,50	1,60	F73	1,90	—	0,40	0,70	1,50	10,75
128 Berlina-Familiare	4	1116 (45 cv)	**32 ICEV 15/200** **32 ICEV 15/100**	21 21	3,50 3,50	1,12 1,12	0,50 0,50	1,60 1,60	F81 F81	1,90 1,90	— —	0,40 0,40	0,70 0,70	1,50 09[illegible]	10,75 35,85 (s
128 Berlina-Familiare	4	1116 (50 cv)	**32 ICEV 17/200** **32 ICEV 17/100**	21 21	3,50 3,50	1,10 1,10	0,45 0,45	1,60 1,60	F75 F75	1,45 1,45	— —	0,40 0,40	0,70 0,70	1,50 1,50	10,75 35,85 (s
128 Berl.-Fam.	4	1290	**32 ICEV 18/101**	24	3,50	1,50	0,50	1,60	F73	1,50	—	0,40	0,40	1,50	35,85
128	4	1290	**32 ICEV 18/200**	24	3,50	1,22	0,50	1,60	F73	1,50	—	0,40	0,40	1,50	10,75
128 Coupé 1100/1300 Rally	4	1290	**32 DMTR 32/200**	*22 **22	4,00 4,00	1,10 1,10	0,50 0,50	1,10 0,70	F30 F30	2,20 1,90	—	0,40	0,40	1,50	7
128 Berlina USA **128 Berlina USA** (con condizionatore)	4	1290	**32 DATRA/200** **32 DATRA/100**	*22 **22	4,00 4,00	1,10 1,05	0,50 0,60	1,10 0,70	F30 F30	1,95 1,95	—	0,50	0,40	1,50	7
128 Berlina Coupé California	4	1290	**32 DATRA 4/100**	*22 **22	4,00 4,00	1,10 1,05	0,50 0,60	1,10 0,60	F30 F30	1,95 1,95	—	0,50	0,40	1,50	7
X1/9	4	1290	**32 DMTR 34/200**	*22 **22	4,00 4,00	1,10 1,15	0,50 0,50	1,10 0,70	F30 F30	2,20 1,90	—	0,40	0,40	1,50	7
X1/9 USA	4	1290	**32 DATRA 1/200**	*22 **22	4,00 4,00	1,10 1,05	0,50 0,60	1,10 0,70	F30 F30	1,95 1,95	—	0,50	0,40	1,50	7
1100 D	4	1221	**32 IMPE 7**	24	4,50	1,20	0,45	1,40	F9	1,70	1,50-F5	0,60	chiuso	1,75	9
1100 D	4	1221	**32 IMPE 10**	24	4,50	1,20	0,45	1,40	F9	1,70	1,50-F5	0,60	chiuso	1,75	9
1100 D (frizione automatica)	4	1221	**32 IMPE 11**	24	4,50	1,20	0,45	1,40	F9	1,70	1,50-F5	0,60	chiuso	1,75	9
1200 H Export/Spécial **1200 GL**	4	1089	**36 DCD 7**	*23 **23	4,50 4,50	1,15 1,15	0,45	1,75	F23 F23	2,00 2,00	1,00-F1	0,70	0,55	1,75	5
1100 R - Familiare	4	1089	**32 DCOF 6**	22	4,00	1,05	0,45	1,80	F30	1,60	—	0,40	0,40	1,50	7
124 Berlina/Familiare	4	1197	**32 DCOF 2**	23	4,00	1,12	0,50	1,70	F30	1,55	—	0,40	0,40	1,50	7
124 Berlina/Familiare	4	1197	**32 DHS 20**	*23 **23	4,50 4,50	1,25 1,35	0,50 0,80	1,35 0,70	F15 F15	1,60 1,60	—	0,40	0,40	1,75	6
124 Berlina/Familiare	4	1197	**32 DHS 23**	*23 **23	3,00 3,00	1,25 1,40	0,50 0,50	1,40 0,70	F60 F60	1,50 1,50	—	0,50	0,40	1,75	6
124 Spécial T	4	1438	**32 DHS 13**	*22 **24	4,50 4,50	1,22 1,40	0,45 0,80	1,25 0,70	F15 F15	1,70 1,70	—	0,40	0,40	1,75	6
124 Spécial	4	1438	**32 DHS 21** **32 DHS 22**	*23 **23	4,50 4,50	1,27 1,35	0,45 0,80	1,25 0,70	F15 F15	1,70 1,60	—	0,40	0,40	1,75	6
124 Spécial	4	1438	**32 DHS 26**	*23 **23	3,00 3,00	1,25 1,40	0,50 0,50	1,40 0,70	F60 F60	1,50 1,50	—	0,50	0,40	1,75	6

Normalinställningar – bilar med WEBER

BILMODELL	Antal cylindrar	cilindrata in cm³	Typ av förgasare	Halsring	Spridare	Huvudmunstycke	Lågfartsmunstycke	Luftmunstycke (lågfart)	Emulsionsrör	Luftmunstycke	Startmunstycke	Accelerationsmunst	Insugningsventil m återströmningskanal	Nålventil	Flottörnivå ***
124 Sport Coupé/Spider	4	1438	**34 DHS 10**	*24 **26	3,50 3,50	1,25 1,20	0,50 0,60	1,00 0,70	F34 F34	1,80 1,70	—	0,40	0,40	1,75	6,5
124 Spécial T / Coupé 1600 **124 Coupé 1800**	4 4	1592 1755	**34 DMS/201**	*24 **26	4,50 4,50	1,25 1,55	0,50 0,70	1,05 0,70	F61 F61	1,80 1,80	—	0,50	0,40	1,75	7
124 Coupé 1600 **124 Coupé 1800** (con condizionatore)	4 4	1592 1755	**34 DMS/101**	*24 **26	4,50 4,50	1,25 1,55	0,50 0,70	1,05 0,70	F61 F61	1,80 1,80	—	0,50	0,40	1,75	7
124 Spécial USA 1600 (cambio automatico)	4	1592	**32 DMSA 2/100**	*20 **23	3,50 3,50	1,10 1,35	0,45 0,60	1,25 1,10	F15 F15	1,85 1,60	—	0,50	0,40	1,75	6
124 Sport USA 1800	4	1755	**34 DMSA 1/100**	*25 **27	3,50 3,50	1,40 1,45	0,50 0,60	1,10 0,70	F7 F7	1,65 1,55	—	0,50	0,40	1,75	6
124 Coupé USA	4	1756	**32 ADFA 2/100**	*23 **25	3,50 3,50	1,25 1,40	0,50 0,60	1,30 0,70	F74 F74	1,85 1,70	—	0,50	0,40	1,75	6,5
124 Coupé California	4	1756	**32 ADFA 4/100** **32 ADFA 5/100** **32 ADFA 6/100**	*23 **25	3,50 3,50	1,25 1,40	0,50 0,60	1,30 0,70	F74 F74	1,80 1,70	—	0,50	0,40	1,75	6,5
124 Sport 1600 (2 carburatori)	4	1608	**40 IDF 13-15**	32	4,50	1,25	0,55	1,15	F11	2,10	0,80-F5	0,40	0,50	1,75	10
124 Sport/Rally (2 carburatori)	4	1997	**44 IDF 20/200** **44 IDF 21/200**	36	4,50	1,45	0,60	1,15	F9	1,90	0,90-F5	0,40	0,80	1,75	10
125	4	1608	**34 DCHE 21**	*23 **25	4,50 4,50	1,20 1,30	0,45 1,00	1,15 0,80	F30 F30	2,35 1,55	1,50-F1	0,45	chiuso	1,75	5,25
125 Spécial	4	1608	**34 DCHE 20**	*24 **27	4,50 4,50	1,25 1,55	0,45 1,00	1,15 0,80	F30 F30	2,45 1,60	1,50-F1	0,45	chiuso	1,75	5,25
238 (Autocarro)	4	1400	**32 OF 1/200**	24	5,00	1,30	0,45	2,20	F20	1,90	—	0,45	0,40	1,50	7
131 Mirafiori	4	1585	**32 ADF 1/100**	*23 **23	4,50 4,50	1,20 1,25	0,45 0,50	1,60 0,70	F73 F73	1,80 1,60	—	0,45	0,40	1,75	6
131 Mirafiori	4	1585	**32 ADF 7/100**	*23 **23	4,50 4,50	1,17 1,25	0,50 0,50	1,60 0,70	F73 F73	1,65 1,60	—	0,50	0,40	1,75	6
131 Mirafiori - Svezia	4	1297	**32 ADF 7/200**	*23 **23	4 50 4,50	1,17 1,25	0,50 0,50	1,60 0,70	F73 F73	1,65 1,60	—	0,50	0,40	1,75	6
131 Mirafiori USA	4	1297 1585	**32 ADFA 1/100** **32 ADFA 3/100**	*23 **25	3,50 3,50	1,25 1,40	0,50 0,60	1,30 0,70	F74 F74	1,85 1,70	—	0,50	0,40	1,75	6,5
132 1600 GL - GLS (con condizionatore)	4	1592	**32 ADF 2/100**	*22 **24	4,50 4,50	1,10 1,25	0,50 0,80	0,80 0,70	F52 F52	1,50 1,60	—	0,45	0,40	1,75	6
132 1600 GL - GLS	4	1592	**32 ADF 2/200**	*22 **24	4,50 4,50	1,10 1,25	0,50 0,80	0,80 0,70	F52 F52	1,50 1,60	—	0,45	0,40	1,75	6
132 1800 GL - GLS	4	1755	**32 ADF 4/100**	*23 **25	4,50 4,50	1,15 1,30	0,50 0,80	1,35 0,70	F20 F20	1,55 1,90	—	0,45	0,40	1,75	6
132 1800 GL - GLS	4	1755	**32 ADF 4/200**	*23 **25	4,50 4,50	1,15 1,30	0,50 0,80	1,35 0,70	F20 F20	1,55 1,90	—	0,45	0,40	1,75	6
132 1800 - Svezia	4	1755	**32 ADF 5/100**	*23 **23	4,50 4,50	1,15 1,25	0,50 0,50	1,60 0,70	F20 F20	1,65 2,00	—	0,45	0,40	1,75	6
132 1600 - Svezia	4	1592	**32 ADF 6/100**	*23 **23	4,50 4,50	1,17 1,17	0,50 0,50	1,60 0,70	F20 F20	1,70 1,75	—	0,45	0,40	1,75	6
132 GL - GLS 1600	4	1592	**34 DMS 1/201**	*22 **24	4,50 4,50	1,15 1,30	0,50 0,70	0,90 0,70	F15 F15	1,55 1,70	—	0,50	0,70	1,75	7
132 GL - GLS 1600 (con condizionatore)	4	1592	**34 DMS 1/101**	*22 **24	4,50 4,50	1,15 1,30	0,50 0,70	0,90 0,70	F15 F15	1,55 1,70	—	0,50	0,70	1,75	7
132 GLS 1800 (con condizionatore)	4	1755	**34 DMS 2/101**	*24 **26	4,50 4,50	1,25 1,50	0,50 0,70	0,90 0,70	F15 F15	1,50 1,50	—	0,50	0,40	1,75	7
132 GLS 1800	4	1755	**34 DMS 2/201**	*24 **26	4,50 4,50	1,25 1,50	0,50 0,70	0,90 0,70	F15 F15	1,50 1,50	—	0,50	0,40	1,75	7
DINO Coupé Spider (3 carburatori)	6	2418	**40 DCNF 12**	32	4,50	1,25	0,50	1,20	F24	2,20	0,75-F5	0,45	0,40	1,75	50
DINO Coupé Spider (3 carburatori)	6	2418	**40 DCNF 22-23**	32	4,50	1,25	0,50	1,25	F24	2,20	0,75-F5	0,50	0,40	1,75	50

Normalinställningar – bilar med WEBER

BILMODELL	Antal cylindrar	cilindrata in cm³	Typ av förgasare	Halsring	Spridare	Huvudmunstycke	Lågfartsmunstycke	Luftmunstycke (lågfart)	Emulsionsrör	Luftmunstycke	Startmunstycke	Accelerationsmunst	Insugningsventil m återströmningskanal	Nålventil	Flottörnivå ***
130 Berl.-Coupé (con condizionatore)	6	3238	**45 DFC 14/100**	33	4,50	1,85	0,55	1,35	F58	1,40	—	0,60	chiuso	2,00	9
130 Berl.-Coupé	6	3238	**45 DFC 14/200**	33	4,50	1,85	0,55	1,35	F58	1,40	—	0,60	chiuso	2,00	9
FORD															
Escort L/GL	4	940	**28/30 DGV 14A**	*21 **22	4,50 4,00	1,15 1,05	0,55 0,50	1,50 0,70	F50 F50	2,00 2,00	—	0,50	0,40	2,00	32,25
Escort GT	4	1098	**32 DGV 16C - 16D**	*21 **24	3,50 4,50	1,05 1,15	0,45 0,40	1,50 1,40	F66 F50	1,70 1,70	—	0,50	0,30	2,00	41
Escort GT	4	1298	**32 DGV 15C**	*23 **24	3,50 4,50	1,20 1,05	0,45 0,45	1,65 1,50	F66 F50	1,90 1,60	—	0,45	0,30	2,00	41
Escort GT - CM	4	1599	**32 DGAV 5D**	*23 **24	3,50 4,50	1,20 1,15	0,45 0,45	1,85 1,50	F50 F50	1,60 1,20	—	0,45 0,45	0,30	2,00	41
Escort GT - CA	4	1599	**32 DGAV 6D**	*23 **24	3,50 4,50	1,15 1,20	0,45 0,45	1,85 1,50	F50 F50	1,60 1,20	—	0,50	0,30	2,00	41
Taunus/Cortina 1600 GT-CM	4	1599	**32/36 DGAV 1C - 1C1**	*26 **27	3,50 4,50	1,30 1,25	0,50 0,45	1,50 1,50	F66 F66	1,60 1,25	—	0,50	0,30	2,00	32,25
Taunus/Cortina 1600 GT-CA	4	1599	**32/36 DGAV 2C-2C1**	*26 **27	3,50 4,50	1,30 1,25	0,45 0,45	1,50 1,50	F66 F66	1,60 1,25	—	0,50	0,30	2,00	32,25
Capri 1600 GT - CM	4	1599	**32/36 DGAV 8B** **32/36 DGAV 8B1**	*26 **27	3,50 4,50	1,30 1,25	0,50 0,45	1,50 1,50	F66 F66	1,60 1,25	—	0,50	0,30	2,00	35,25
Capri 2000 (cambio manuale)	4	1996	**32/36 DFV**	*26 **27	4,50 4,50	1,45 1,45	0,45 0,50	1,50 0,70	F6 F6	1,70 1,80	—	0,65	0,40	2,00	36,5
Capri 1600 GT (cambio manuale)	4	1599	**32/36 DGV 5A-05A**	*26 **27	3,50 3,50	1,40 1,35	0,55 0,50	1,60 0,70	F50 F6	1,65 1,60	—	0,50	0,30	2,00	41
Capri 2000 GT (cambio automatico)	4	1997	**32/36 DFAV**	*26 **27	4,50 4,50	1,35 1,40	0,45 0,50	1,50 0,70	F6 F6	1,70 1,80	—	0,65	0,40	2,00	36,5
Capri 1600 GT - CA	4	1599	**32/36 DGAV 9B** **32/36 DGAV 9B1**	*26 **27	3,50 4,50	1,30 1,25	0,45 0,45	1,50 1,50	F66 F66	1,60 1,25	—	0,50	0,30	2,00	35,25
Taunus/Cortina-CM - Svezia	4	1599	**32 DGAV 24A**	*23 **24	3,50 3,50	1,15 1,05	0,50 0,45	1,50 0,70	F50 F50	1,85 1,40	—	0,50	0,30	2,00	35,25
Taunus/Cortina-CA - Svezia	4	1599	**32 DGAV 25A**	*23 **24	3,50 3,50	1,12 1,10	0,55 0,45	1,50 0,70	F50 F50	1,85 1,40	—	0,55	0,30	2,00	35,25
Taunus/Cortina 2000 GT-CM	4	1997	**32/36 DGAV 3C** **32/36 DGAV 3C1**	*26 **27	3,50 4,50	1,37 1,27	0,45 0,60	1,75 1,30	F66 F66	1,70 1,25	—	0,50	0,30	2,00	35,25
Taunus/Cortina 2000 GT-CA	4	1997	**32/36 DGAV 4C** **32/36 DGAV 4C1**	*26 **27	3,50 4,50	1,35 1,27	0,45 0,60	1,75 1,30	F66 F66	1,70 1,25	—	0,50	0,40	2,00	35,25
Capri 2000 GT-CM	4	1997	**32/36 DGAV 12A1**	*26 **27	3,50 3,50	1,40 1,35	0,60 0,50	1,70 0,70	F50 F50	1,70 1,50	—	0,50	0,30	2,00	41
Capri 2000 GT-CA	4	1997	**32/36 DGAV 13A1**	*26 **27	3,50 3,50	1,40 1,35	0,55 0,50	1,70 0,70	F50 F50	1,70 1,50	—	0,50	0,30	2,00	41
Taunus/Cortina-CM - Svezia	4	1997	**32/36 DGAV 18A**	*26 **27	3,50 4,50	1,32 1,27	0,55 0,50	1,50 0,70	F66 F66	1,75 1,45	—	0,45 0,45	0,30	2,00	35,25
Taunus/Cortina-CA - Svezia	4	1997	**32/36 DGAV 19A**	*26 **27	3,50 4,50	1,32 1,27	0,55 0,50	1,50 0,70	F66 F66	1,75 1,45	—	0,50	0,30	2,00	35,25
Capri-CM - Svezia	4	1997	**32/36 DGAV 22A**	*26 **27	3,50 4,50	1,32 1,27	0,55 0,50	1,50 0,70	F66 F66	1,75 1,45	—	0,45 0,45	0,30	2,00	35,25
Capri-CA - Svezia	4	1997	**32/36 DGAV 23A**	*26 **27	3,50 4,50	1,32 1,27	0,55 0,50	1,50 0,70	F66 F66	1,75 1,45	—	0,50	0,30	2,00	35,25
Capri CA - Giappone	4	1997	**32/36 DGAV 27A**	*26 **27	3,50 4,50	1,32 1,10	0,55 0,50	1,10 0,70	F66 F66	1,75 1,25	—	0,50	0,30	2,00	35,25
Consul-Granada 2500 (cambio manuale)	6	2551	**34 DGAS 8A**	24	4,50	1,22	0,45	1,95	F50	1,80	—	0,55	0,40	2,50	40
Capri 3000-CM	6	2994	**38 DGAS 6A1**	27	4,00	1,42	0,45	1,95	F50	1,85	—	0,70	0,30	2,50	40
Capri 3000-CA	6	2994	**38 DGAS 7A1**	27	4,00	1,42	0,45	1,95	F50	1,85	—	0,70	0,30	2,50	40
Consul-Granada 2500 (cambio manuale)	6	2551	**38 DGAS 1A**	27	4,00	1,45	0,50	2,00	F50	1,75	—	0,60	0,30	2,50	38,5

Normalinställningar – bilar med WEBER

BILMODELL	Antal cylindrar	cilindrata in cm³	Typ av förgasare	Halsring	Spridare	Huvudmunstycke	Lågfartsmunstycke	Luftmunstycke (lågfart)	Emulsionsrör	Luftmunstycke	Startmunstycke	Accelerationsmunst	Insugningsventil m återströmningskanal	Nålventil	Flottörnivå ***
Consul-Granada 3000-CM	4	2994	**38 DGAS 3B**	27	4,00	1,42	0,45	1,95	F50	1,85	—	0,55	0,45	2,50	40
Capri 3000-CM	4	2994	**38 DGAS 6B**	27	4,00	1,42	0,45	1,95	F50	1,85	—	0,55	0,45	2,50	40
Consul-Granada 3000	4	2994	**38 DGAS 4A2**	27	4,00	1,42	0,45	1,95	F30	1,85	—	0,70	0,30	2,50	40
I K A															
Torino 380 W (3 carburatori)	6	3770	**45 DCOE 17**	33	4,50	1,30	0,55-F8	—	F11	2,00	0,60-F5	0,45	0,60	2,00	8,5
LAMBORGHINI															
URRACO (4 carburatori)	8	2462	**40 IDF 22/23/24/25**	30	3,00	1,20	0,60	1,00	F7	1,60	0,80-F5	0,35	1,00	1,75	10
URRACO USA (4 carburatori)	8	2463	**40 IDF 30/31 32/33**	30	3,00	1,20	0,65	1,00	F7	1,60	—	0,35	1,00	1,75	10
URRACO SS (4 carburatori)	8	2998	**40 DCNF 42/43**	34	4,50	1,35	0,60	1,30	F24	2,20	0,60-F5	0,35	0,40	1,75	50
Islero GT/GTS - Espada GT (6 carburatori)	12	3929	**40 DCOE 22/23**	30	4,50	1,15	0,45-F9	—	F3	2,10	0,60-F5	0,35	0,70	1,75	8,5
Espada-Jarama USA (6 carburatori)	12	3929	**40 DCOE 22A 40 DCOE 23A**	30	4,50	1,20	0,50-F9	—	F9	2,10	—	0,35	1,00	1,75	8,5
P 400 S Miura (4 carburatori)	12	3929	**40 IDL 3C1-2-3**	32	4,50	1,30	0,55	1,10	F26	1,80	—	0,50	chiuso	1,75	12,75
« Espada-Jarama » (versione Europa) (6 carburatori)	12	3929	**40 DCOE 92/93**	30	4,50	1,15	0,45-F19	—	F3	2,10	—	0,35	1,00	1,75	8,5
Countach (6 carburatori)	12		**45 DCOE 96/97**	38	4,50	1,50	0,50-F19	—	F3	2,10	—	0,45	0,70	1,75	8,5
LANCIA															
Beta 1300	4	1297	**32 DMTR 31/200**	*22 **22	4,00 4,00	1,10 1,10	0,50 0,70	1,10 0,70	F30 F30	1,90 2,60	—	0,45	0,40	1,50	7
Beta 1400	4	1438	**32 DMTR 24/200**	*22 **22	4,00 4,00	1,10 1,15	0,50 0,70	1,10 0,70	F30 F30	1,90 2,40	—	0,45	0,40	1,50	7
Beta Israele	4	1438	**32 DMTR 24/300**	*22 **22	4,00 4,00	1,10 1,15	0,50 0,70	1,10 0,70	F30 F30	1,90 2,40	—	0,45	0,40	1,50	7
Beta 1600 **Beta 1800**	4 4	1592 1756	**34 DMTR 21/200**	*25 **26	4,00 4,00	1,20 1,50	0,50 1,00	1,10 0,70	F30 F30	1,60 2,40	—	0,45	chiuso	1,75	7
Beta USA	4	1756	**32 DATRA 3/100**	*22 **25	4,00 4,00	1,15 1,25	0,50 0,70	1,10 0,70	F30 F30	1,95 2,20	—	0,55	0,40	1,75	7
Beta Montecarlo (con condizionatore)	4	1997	**34 DATR 4/100**	*25 **27	4,00 4,00	1,20 1,30	0,50 0,70	0,85 0,70	F30 F30	1,70 2,00	—	0,45	0,40	1,75	7
Beta Montecarlo	4	1997	**34 DATR 4/200**	*25 **27	4,00 4,00	1,20 1,30	0,50 0,70	0,85 0,70	F30 F30	1,70 2,00	—	0,45	0,40	1,75	7
Stratos	4	2418	**44 IDF 26/27**	36	4,50	1,50	0,55	1,15	F11	1,80	—	0,40	0,80	1,75	10
LOTUS															
Elan S4 - SE (2 carburatori)	4	1558	**40 DCOE 18**	30	4,50	1,15	0,45-F9	—	F11	2,00	1,00-F5	0,40	0,50	1,75	8,5
Cortina GT (2 carburatori)	4	1558	**40 DCOE 31**	30	4,50	1,10	0,45-F8	—	F11	1,55	1,00-F5	0,35	0,40	1,75	8,5
MASERATI															
Merak SS (220 CV)	6	2418	**44 DCNF 44**	36	3,50	1,40	0,65	1,45	F25	1,70	—	0,40	0,40	2,00	48
Merak (3 carburatori)	6	2965	**42 DCNF 31/32**	36	3,50	1,40	0,60	1,30	F25	1,60	0,80-F7	0,40	0,40	2,00	48
3500 GT (3 carburatori)	6	3485	**42 DCOE 8**	32	3,50	1,55	0,55-F2	—	F15	1,55		0,45	chiuso	2,00	5,25

Normalinställningar – bilar med WEBER

BILMODELL	Antal cylindrar	cilindrata in cm³	Typ av förgasare	Halsring	Spridare	Huvudmunstycke	Lågfartsmunstycke	Luftmunstycke (lågfart)	Emulsionsrör	Luftmunstycke	Startmunstycke	Accelerationsmunst	Insugningsventil m återströmningskanal	Nålventil	Flottörnivå ***
Khamsin Europa	8	4930	**42 DCNF 41**	34	3,50	1,30	0,60	1,30	F25	1,55	—	0,40	0,40	2,00	50
Khamsin USA	8	4930	**42 DCNF 14**	36	3,50	1,40	0,65	1,30	F25	1,55	80-F7	0,40	0,40	2,00	50
OPEL															
Record Sprint (2 carburatori)	4	1897	**40 DFO 2/3**	32	4,50	1,50	0,50	1,30	F2	1,90	—	0,40	0,50	1,50	5,75
PORSCHE															
904 GTS Carrera (2 carburatori)	4	1956	**46 IDA 2/3**	40	4,50	1,70	0,60-F10	—	F14	1,30	—	0,50	chiuso	3,00	7,25
911 L (2 carburatori)	6	1991	**40 IDA 3C/1**	30	4,50	1,25	0,55	1,10	F26	1,80	—	0,50	chiuso	1,75	12,75
911 USA (2 carburatori)	6	1991	**40 IDAP 3C/1**	30	4,50	1,25	0,52	1,10	F26	1,80	—	0,50	chiuso	1,75	12,75
911 S (2 carburatori)	6	1991	**40 IDS 3C/1**	32	4,50	1,30	0,55	1,10	F3	1,80	—	0,50	chiuso	1,75	12,75
911 T (2 carburatori)	6	1991	**40 IDT 3C/1**	27	4,50	1,10	0,50	1,10	F2	1,85	—	0,50	chiuso	1,75	12,75
911 T (2 carburatori)	6	1991	**40 IDTP 3C/1**	27	4,50	1,10	0,45	1,45	F1	1,85	—	0,50	chiuso	1,75	12,75
Carrera 6 (2 carburatori)	6	1991	**46 IDA 3C/1**	42	4,50	1,70	0,70	0,80	F24	1,45	—	0,50	0,40	1,75	12,75
914/6 (2 carburatori)	6	1991	**40 IDTP 13/C1**	27	4,50	1,05	0,50	1,45	F1	1,70	—	0,50	chiuso	1,75	12,75
RENAULT															
R5/LS **R5/LS Australia**	4	1289	**32 DIR 11-11A**	*23 **24	3,50 4,50	1,25 1,45	0,52 0,60	1,10 0,70	F53 F6	1,80 1,50	—	0,50	0,35	1,75	7
12 TS - 15 TL Coupé	4	1289	**32 DIR 21**	*23 **24	3,00 4,50	1,20 1,10	0,70 0,60	1,80 0,70	F53 F6	1,35 1,00	—	0,50	chiuso	1,75	7
12 TS - TA	4	1289	**32 DIR 39**	*23 **24	3,50 4,50	1,22 1,15	0,70 0,60	1,70 0,70	F53 F6	1,60 1,20	—	0,60	0,40	1,75	7
5 LS USA	4	1289	**32 DIR 46/6000**	*23 **24	3,00 4,50	1,22 1,30	0,45 0,60	1,25 0,70	F57 F6	1,75 1,80	—	0,50	0,35	1,75	7
5 LS Svezia	4	1289	**32 DIR 47/6100**	*23 **24	3,50 4,50	1,25 1,45	0,50 0,60	1,20 0,70	F53 F6	1,85 1,85	—	0,50	0,50	1,75	7
5 LS Australia	4	1289	**32 DIR 47A/9400**	*23 **24	3,50 4,50	1,25 1,45	0,50 0,60	1,20 0,70	F53 F6	1,85 1,35	—	0,50	0,50	1,75	7
12 TS-TM Svezia	4	1289	**32 DIR 49/6900**	*23 **24	3,50 4,50	1,27 1,20	0,55 0,60	1,75 0,70	F57 F6	1,70 1,10	—	0,50	0,35	1,75	7
12 TS-TM Australia	4	1289	**32 DIR 49A/9500**	*23 **24	3,50 4,50	1,27 1,20	0,55 0,60	1,75 0,70	F57 F6	1,70 1,10	—	0,50	0,35	1,75	7
5 LS USA California	4	1289	**32 DIR 53/8000**	*23 **24	3,50 4,50	1,22 1,15	0,50 0,60	1,20 0,70	F57 F6	1,75 1,80	—	0,50	0,35	1,75	7
5 LS Canada	4	1289	**32 DIR 54/8100**	*23 **24	3,50 4,50	1,25 1,45	0,50 0,60	1,25 0,70	F53 F6	1,90 1,85	—	0,50	0,50	1,75	7
12 TS-TA Svezia	4	1397	**32 DIR 50/7000**	*23 **24	3,50 4,50	1,27 1,32	0,52 0,60	1,15 0,70	F57 F6	1,90 1,65	—	0,50	0,50	1,75	7
12 TS-TA Australia	4	1397	**32 DIR 50A/9600**	*23 **24	3,50 4,50	1,27 1,32	0,52 0,60	1,15 0,70	F57 F6	1,90 1,65	—	0,50	0,50	1,75	7
5 Alpine	4	1397	**32 DIR 58/8500**	*24 **26	3,50 4,50	1,45 1,60	0,60 0,80	2,00 0,70	F56 F6	1,90 1,60	—	0,60	chiuso	1,75	7
12 USA	4	1565	**32 DARA**	*23 **24	4,00 5,00	1,22 1,25	0,55 0,60	1,60 1,00	F53 F5	1,70 1,70	—	0,50	0,70	1,75	7

Normalinställningar – bilar med WEBER

BILMODELL	Antal cylindrar	cilindrata in cm³	Typ av förgasare	Halsring	Spridare	Huvudmunstycke	Lågfartsmunstycke	Luftmunstycke (lågfart)	Emulsionsrör	Luftmunstycke	Startmunstycke	Accelerationsmunst	Insugningsventil m återströmningskanal	Nålventil	Flottörnivå ***
12/15 TA USA	4	1565	**32 DARA 1**	*23 **24	4,00 3,50	1,25 1,40	0,52 0,40	1,55 1,00	F53 F5	1,75 1,70	—	0,60	0,50	1,75	7
12 TS TA Australia	4	1289	**32 DIR 39A**	*23 **24	3,50 4,50	1,22 1,15	0,70 0,60	1,70 0,70	F53 F6	1,60 1,20	—	0,60	0,40	1,75	7
12 Messico	4	1565	**32 DIR 52**	*23 **24	3,50 4,50	1,15 1,37	0,55 0,50	1,10 0,70	F56 F6	1,55 1,70	—	0,50	0,50	1,75	7
16 TL-TM - Austria-Germania	4	1565	**32 DIR 35A/7100**	*24 **24	3,00 4,50	1,50 1,32	0,55 0,45	2,20 0,70	F57 F45	1,65 1,85	—	0,45	chiuso	1,75	7
12 TM USA **15 TM USA**	4	1647	**32 DIR 37**	*23 **24	3,50 4,50	1,22 1,37	0,55 0,60	1,10 0,70	F56 F6	1,55 1,90	—	0,50	0,50	1,75	7
12 TA USA **15 TA USA**	4	1647	**32 DIR 38**	*23 **24	3,50 4,50	1,22 1,35	0,55 0,55	1,30 0,70	F56 F6	1,55 1,80	—	0,50	0,50	1,75	7
12 TM Canada	4	1647	**32 DIR 37C/5701**	*23 **24	3,50 4,50	1,22 1,37	0,55 0,60	1,10 0,70	F56 F6	1,55 1,90	—	0,50	0,50	1,75	7
12 TM Messico	4	1647	**32 DIR 59/8600**	*23 **24	3,50 4,50	1,15 1,37	0,55 0,50	1,10 0,70	F56 F6	1,55 1,70	—	0,50	0,50	1,75	7
16 TS TA	4	1565	**32 DIR 22**	*24 **26	4,50 4,50	1,40 1,50	0,50 0,80	2,40 0,70	F6 F6	1,90 1,40	—	0,50	chiuso	1,75	5,25
16 TL TM **16 TL TM (guida destra)**	4	1565	**32 DIR 35/36**	*24 **24	3,00 4,50	1,50 1,32	0,55 0,45	2,20 0,70	F57 F6	1,65 1,85	—	0,45	chiuso	1,75	7
16 TS TA	4	1565	**32 DIR 27**	*24 **24	3,00 4,50	1,47 1,25	0,55 0,80	2,25 0,70	F53 F9	1,80 1,20	—	0,50	chiuso	1,75	7
16 TS TM	4	1565	**32 DIR 28**	*24 **26	3,00 4,50	1,47 1,50	0,60 0,45	2,40 0,70	F57 F6	1,80 1,70	—	0,60	chiuso	1,75	7
16 TS TA	4	1565	**32 DIR 42**	*24 **24	3,00 4,50	1,50 1,30	0,52 0,80	1,90 0,70	F53 F9	1,70 1,30	—	0,50	chiuso	1,75	7
16 TS TM	4	1565	**32 DIR 43**	*24 **26	3,00 4,50	1,55 1,50	0,55 0,45	2,20 0,70	F57 F6	1,80 1,50	—	0,60	chiuso	1,75	7
16 TS TM	4	1565	**32 DAR 6**	*24 **26	4,50 4,50	1,45 1,50	0,50 0,80	2,10 0,70	F6 F6	1,80 1,40	—	0,70	chiuso	1,75	5,25
16 TX TM	4	1647	**32 DAR 7**	*24 **26	3,50 4,50	1,35 1,35	0,52 0,45	2,00 0,70	F53 F6	1,70 1,45	—	0,60	chiuso	1,75	7
16 TX TA	4	1647	**32 DAR 8**	*24 **26	3,50 4,50	1,35 1,35	0,52 0,55	2,05 0,70	F53 F6	1,75 1,45	—	0,60	chiuso	1,75	7
15 TS Coupé **17 TL Coupé**	4	1565	**32 DIR 23**	*24 **24	3,00 4,50	1,47 1,45	0,52 0,80	2,20 0,70	F57 F9	1,80 1,60	—	0,60	chiuso	1,75	7
15 TS Coupé **17 TL Coupé**	4	1565	**32 DIR 24**	*24 **24	3,00 4,50	1,45 1,50	0,45 0,70	2,20 0,70	F9 F6	1,75 1,80	—	0,60	chiuso	1,75	5,25
15 TS TA Coupé **17 TL TA Coupé**	4	1565	**32 DIR 29**	*24 **24	3,00 4,50	1,47 1,45	0,55 0,80	2,20 0,70	F57 F9	1,80 1,70	—	0,55	chiuso	1,75	7
12 Gordini (2 carburatori)	4	1565	**45 DCOE 68/69**	34	4,50	1,35	0,50-F8	—	F9	2,20	0,85-F5	0,35	0,60	1,50	5
SIMCA															
1000 L/LS	4	944	**32 ICB 1**	24	4,50	1,25	0,40	1,75	F20	2,05	—	0,40	0,50	1,50	6
1000 GL/GLS	4	944	**32 ICB 2**	25	4,50	1,30	0,40	1,80	F20	1,95	—	0,40	0,50	1,50	6
1300 - 1301 - GL - GLS	4	1290	**32 ICB 3**	25	3,50	1,30	0,50	2,20	F21	1,55	—	0,40	0,40	1,50	6
1000 SA (con convertitore Ferodo)	4	944	**32 ICB 6**	25	4,50	1,30	0,40	1,00	F20	1,90	—	0,40	0,50	1,50	6
1000 D/GLS	4	944	**32 ICR 2**	25,5	4,50	1,30	0,40	1,90	F20	1,80	—	0,50	0,50	1,50	5,25
1000 6 CV Spécial	4	1118	**32 ICR 3**	25,5	4,50	1,35	0,40	1,90	F20	1,95	—	0,50	chiuso	1,50	5
4 CV	4	777	**32 ICR 7**	22	4,50	1,15	0,40	1,90	F20	1,90	—	0,40	0,40	1,50	5,25
1301 LS - S	4	1290	**28/36 DCB 5**	*25 **26	4,50 4,50	1,35 1,40	0,45 0,70	1,90 0,70	F33 F33	2,15 1,70	1,60-F1	0,50	chiuso	1,75	7,5
1301 S Borg-Warner	4	1290	**28/36 DCB 6**	*25 **26	4,50 4,50	1,35 1,40	0,45 0,70	1,90 0,70	F33 F33	2,15 1,70	1,60-F1	0,50	chiuso	1,75	7,5

Normalinställningar – bilar med WEBER

BILMODELL	Antal cylindrar	cilindrata in cm³	Typ av förgasare	Halsring	Spridare	Huvudmunstycke	Lågfartsmunstycke	Luftmunstycke (lågfart)	Emulsionsrör	Luftmunstycke	Startmunstycke	Accelerationsmunst	Insugningsventil m återströmningskanal	Nålventil	Flottörnivå ***
1301 LS-S	4	1290	**28/36 DCB 9**	*25 **26	4,50 4,50	1,35 1,40	0,45 0,70	1,90 0,70	F33 F33	2,15 1,70	1,60-F1	0,50	chiuso	1,75	7,5
1301 S Borg-Warner	4	1290	**28/36 DCB 10**	*25 **26	4,50 4,50	1,35 1,40	0,45 0,70	1,90 0,70	F33 F33	2,15 1,70	1,60-F1	0,50	chiuso	1,75	7,5
1000 5 CV	4	944	**32 ICR 9**	25,5	4,50	1,30	0,40	1,90	F20	1,80	—	0,50	0,50	1,50	5,25
1000 GLS - 6 CV Spécial	4	1118	**32 ICR 10**	25,5	4,50	1,30	0,40	1,90	F20	1,85	—	0,50	0,40	1,50	5,25
1000 GLS **1000 6 CV Spécial**	4	1118	**32 ICR 20**	25,5	4,50	1,30	0,45	1,90	F20	1,85	—	0,50	0,40	1,50	5,25
4 CV	4	777	**32 ICR 11**	22	4,50	1,10	0,40	1,90	F20	2,00	—	0,45	0,40	1,50	5,25
1000 GLS - 5 CV	4	944	**32 ICR 12**	25,5	4,50	1,30	0,40	1,90	F20	1,80	—	0,50	0,50	1,50	5,25
1500 - 1501	4	1475	**28/36 DCB 1**	*25 **26	4,50 4,50	1,35 1,40	0,45 0,70	1,90 0,70	F33 F33	2,05 1,50	1,60-F1	0,50	chiuso	1,75	7,5
1501 S	4	1475	**28/36 DCB 3**	*25 **26	4,50 4,50	1,35 1,40	0,50 0,70	1,90 0,70	F33 F33	2,15 1,40	1,60-F1	0,60	chiuso	1,75	5
1500 - 1501 Borg-Warner	4	1475	**28/36 DCB 2**	*25 **26	4,50 4,50	1,30 1,35	0,45 0,70	1,90 0,70	F33 F33	2,05 1,55	2,05-F1	0,50	chiuso	1,75	7,5
1501 S Borg-Warner	4	1475	**28/36 DCB 4**	*25 **26	4,50 4,50	1,35 1,40	0,45 0,70	1,90 0,70	F33 F33	2,15 1,60	2,05-F1	0,50	chiuso	1,75	5
1501 S	4	1475	**28/36 DCB 7**	*25 **26	4,50 4,50	1,35 1,40	0,50 0,70	1,90 0,70	F33 F33	2,15 1,40	1,60-F1	0,60	chiuso	1,75	5
1501 S Borg-Warner	4	1475	**28/36 DCB 8**	*25 **26	4,50 4,50	1,35 1,40	0,45 0,70	1,90 0,70	F33 F33	2,15 1,60	2,05-F1	0,50	chiuso	1,75	5
STEYR DAIMLER PUCH															
500 DL mod. Fiat	2	493	**32 ICS 3**	25	3,00	1,35	0,55	1,75	F17	2,30	—	0,50	0,90	1,50	2
500 DL	2	493	**32 ICS 10**	25	3,00	1,30	0,55	1,80	F34	2,20	—	0,45	0,80	1,50	2
650 T mod. Fiat	2	660	**32 ICS**	27	4,50	1,35	0,50	1,75	F18	2,40	—	0,60	0,70	1,50	2
650 TR mod. Fiat	2	660	**32 ICS 6**	20	3,00	1,12	0,55	1,75	F18	2,70	—	0,50	1,00	1,50	2
700 C mod. Fiat	2	643	**32 ICS 1**	27	4,50	1,25	0,55	1,75	F18	2,30	—	0,60	0,70	1,50	2
700 E mod. Fiat	2	643	**32 ICS 8**	18	3,00	1,00	0,50	1,75	F18	2,00	—	0,60	0,70	1,50	2
700 E mod. Fiat	2	643	**32 ICS 9**	27	4,50	1,35	0,55	1,75	F17	2,80	—	0,60	0,90	1,50	2
VAUXHALL															
Furgone HAV 1300	4	1256	**32 ICT/250**	24	3,50	1,15	0,45	1,80	F6	1,50	—	0,45	0,40	1,50	6
Furgone CF 2300-TM	4	2279	**34 ICT 3/250**	29	4,50	1,47	0,50	1,85	F78	1,45	—	0,55	chiuso	1,75	6
Furgone CF 2300-TA	4	2279	**34 ICT 4/250**	29	4,50	1,47	0,50	1,85	F78	1,45	—	0,55	chiuso	1,75	6
VOLVO															
343 Svezia	4	1397	**32 DIR 48**	*23 **24	3,50 4,50	1,27 1,20	0,47 0,70	1,15 0,70	F53 F6	1,80 1,35	—	0,50	0,50	1,75	7
343 Europa	4	1397	**32 DIR 57**	*23 **24	3,50 4,50	1,27 1,20	0,47 0,70	1,15 0,70	F53 F6	1,80 1,35	—	0,50	0,50	1,75	7

*Primärsteget **Sekundärsteget

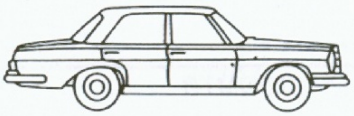

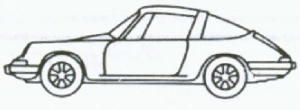

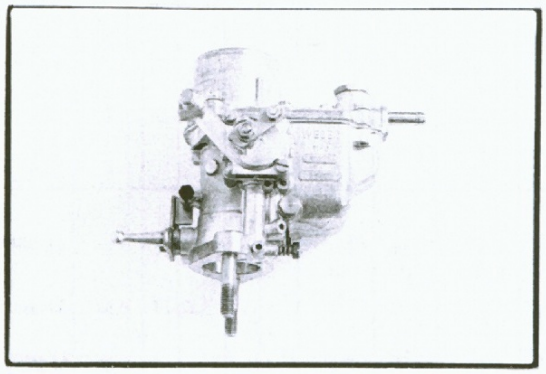

32 IMPE

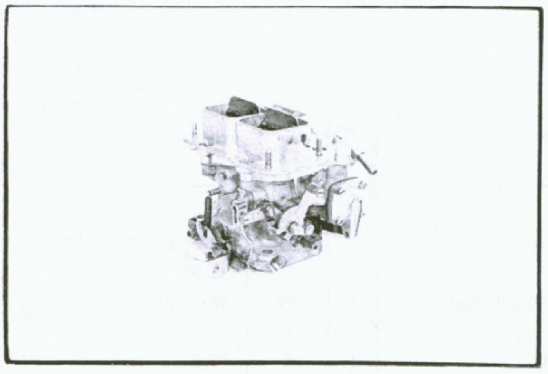

32/36 DGV

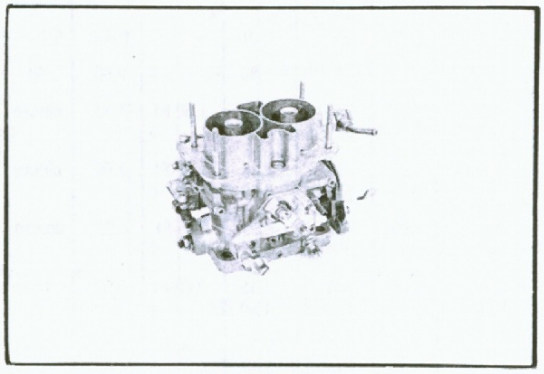

36 DCNF

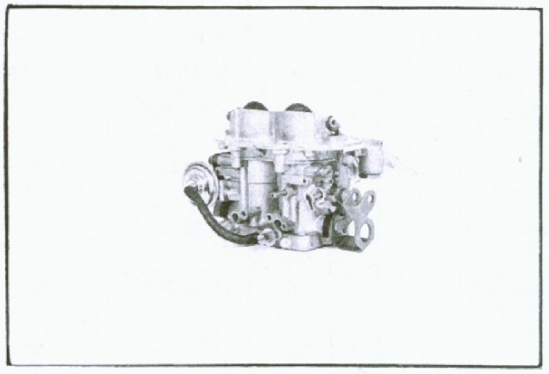

40 DCNF

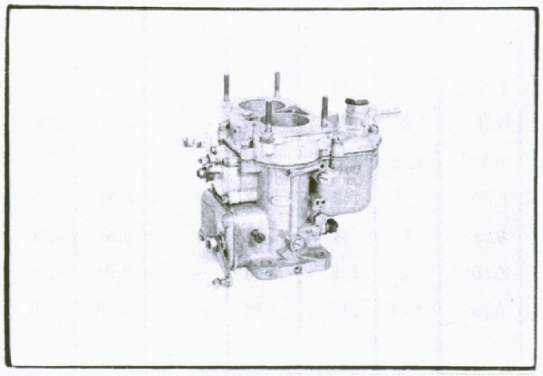

36 DCD

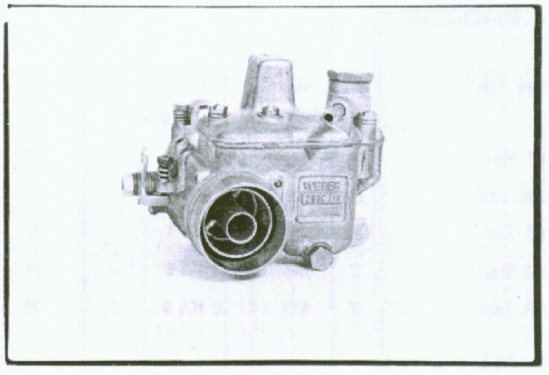

32 OF

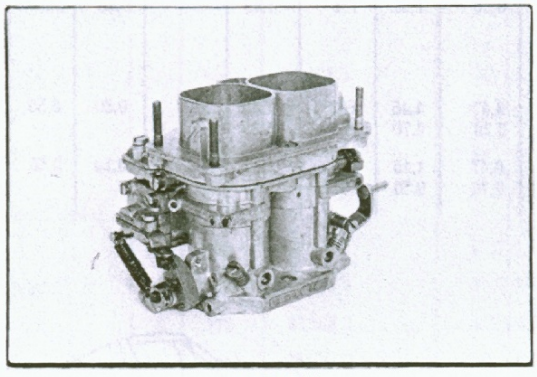

40 DCN

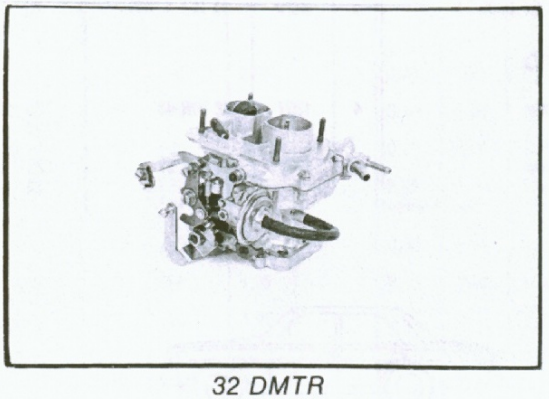

32 DMTR

TennRich-S 9A AWM 20624 80C VW-1

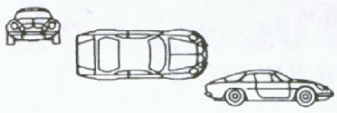

Reserv-
delar
WEBER
förgasare

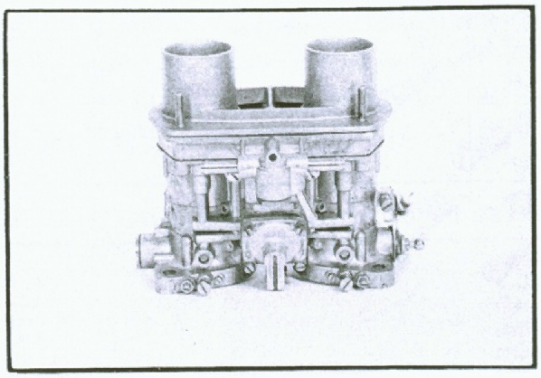

40 IDF

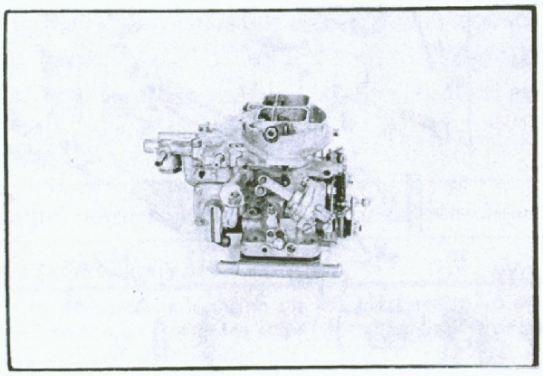

32 DIR

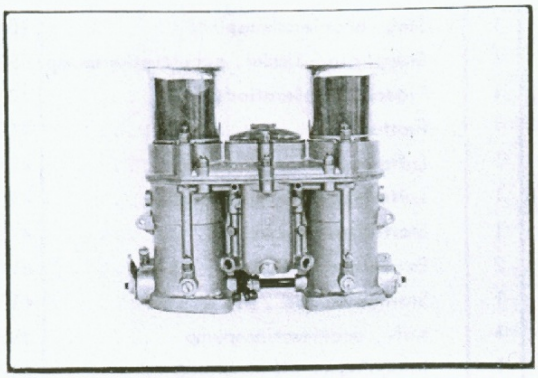

48 IDA

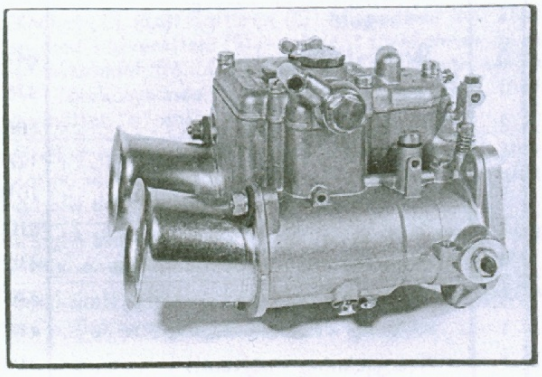

45 DCOE

WEBER FÖRGASARE

28/36 DCB

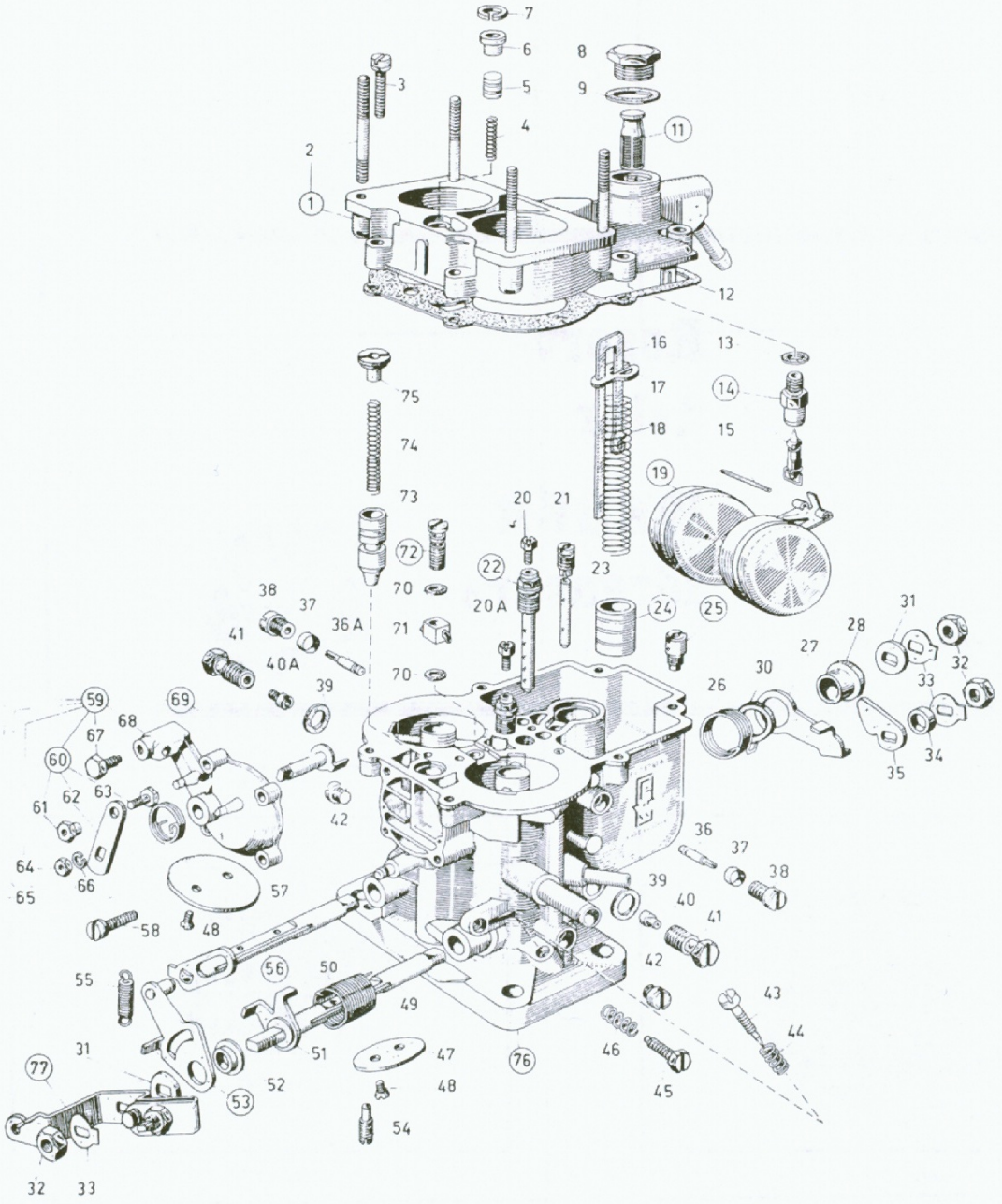

fig	ant	beskrivning	detalj nr	fig	ant	beskrivning	detalj nr
1	1	Flottörhuslock (omfattande):	31716.015	15	1	Axel, flottör	52000.001
2	4	- Pinnbult	64955.007	16	1	Stag, accelerationspump	10400.024
3	6	Skruv - flottörhuslock	64700.005	17	1	Stopplatta - fjäder, accelerationspump	52140.002
4	1	Fjäder - startkolv	47600.052	18	1	Fjäder, accelerationspump	47600.106
5	1	Startkolv	58600.007	19	1	Flottör	41030.011
6	1	Säte - startkolv	12775.013	20	1	Luftmunstycke - primärsteg	41370.002*
7	1	Låsring - startkolv	10140.010	20A	1	Luftmunstycke - sekundärsteg	41370.002*
8	1	Inspektionsplugg - filterhus	61002.010	21	1	Startluftmunstycke	41370.005*
9	1	Fiberpackning - inspektionsplugg	41530.024	22	2	Emulsionsrör	61455.---*
11	1	Filter, nät - bränsle	37022.002	23	1	Startmun·tycke	41200.1--*
12	1	Packning - flottörhuslock	41705.002	24	1	Kolv, accelerationspump	58602.005
13	1	Fiberpackning - nålventil	41535.015	25	1	Insugningsventil (m återgångskanal)	64290.001*
14	1	Nålventil	64240.014*	26	1	Returfjäder - acc pump kontroll	47610.050

fig	ant	beskrivning	detalj nr	fig	ant	beskrivning	detalj nr
27	1	Arm, accelerationspumpkontroll	45039.018	52	1	Bussning - sektorarm	12775.027
28	1	Bussning - arm, acc pumpkontroll . . .	12775.018	53	1	Sektorarm	45131.002
30	1	Ringbricka	55510.040	54	1	Justerskruv, tomgång - sekundärsteg .	64595.002
31	2	Distansbricka	55555.016	55	1	Returfjäder - sektorarm	47605.001
32	3	Mutter - spjällaxel	34715.014	56	1	Spjällaxel, standarddim - sekundärst .	10015.452
33	3	Låsbleck	55520.002	56	1	Spjällaxel, överdimens - sekundärst .	10016.437
34	1	Distansbussning - spjällaxel	12750.058	57	1	Spjäll - sekundärsteg	64005.097
35	1	Kamreglage - acc pumpkontroll	14850.005	58	4	Skruv - hus, chokekontroll	64700.004
36	1	Lågfartsmunstycke - primärsteg	41160.001*	59	1	Chokekontroll, kompl (omfattande): .	32536.005
36A	1	Lågfartsmunstycke - sekundärsteg . . .	41160.001*	60	1	- Arm, chokekontroll, kompl (omfatt):	45027.017
37	2	Ringpackning - hållare, lågfartmunst .	41555.004	61	1	- Mutter, vajerlås	34720.002
38	2	Hållare lågfartmunstycke	52570.005	62	1	- Arm, chokekontroll	45025.003
39	2	Packning - hållare, huvudmunstycke .	41540.001	63	1	- Skruv, vajerlås	64800.002
40	1	Huvudmunstycke - primärsteg	41120.001*	64	1	- Mutter - arm, chokekontroll	34715.010
40A	1	Huvudmunstycke - sekundärsteg	41120.001*	65	1	- Returfjäder - arm, chokekontroll . .	47610.004
41	2	Hållare, huvudmunstycke	52590.001	66	1	- Fjäderbricka	55525.010
42	2	Skruvplugg - insp hål, övergångskanal	61015.001	67	1	- Låsskruv - chokevajerhölje	64605.017
43	1	Justerskruv, tomgångsblandning	64750.001	68	1	- Hus, chokekontroll	32534.003
44	1	Fjäder - justerskruv, tomg blandn . . .	47600.007	69	1	- Axel - chokekontroll	10085.004
45	1	Justerskruv, tomgång - primärsteg . . .	64625.002	70	2	Packning - accelerationsmunstycke . .	41530.012
46	1	Fjäder - justerskruv, tomgång	47600.084	71	1	Accelerationsmunstycke	41252.003*
47	1	Spjäll - primärsteg	64005.017	72	1	Backventil - accelerationspump	64290.003
48	4	Skruv - spjäll	64570.008	73	1	Kolvventil, choke	64330.001
49	1	Spjällaxel, standarddim - primärsteg .	10000.439	74	1	Fjäder - kolvventil, choke	47600.051
49	1	Spjällaxel, överdimens - primärsteg .	10001.430	75	1	Styrbricka	52030.001
50	1	Returfjäder, spjällaxel - primärsteg . .	47610.039	76	1	Förgasarhus	ej reservd
51	1	Stoppklack/medbringare	45039.017	77	1	Arm, gasreglage	45041.004

*Vid beställning, uppgiv alltid önskad storlek! - Angiv alltid detalj nr och fullst. förgasarbeteckning!!!

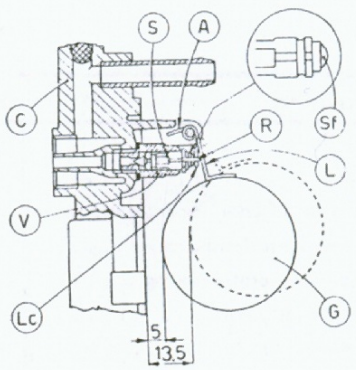

INSTÄLLNING AV FLOTTÖRNIVÅN

Det är av stor vikt för förgasarens funktion att korrekt flottörnivå är inställd. Flottörnivån bestäms av flottörens läge i förhållande till nålventilen och inställning sker enligt följande:

A Kontrollera att flottören (G) är hel och i övrigt oskadad. Kontrollera vidare att den kan röra sig fritt på sin axel.

B Kontrollera nålventilen (V) beträffande slitage på spets och säte och kontrollera också att nålventilens kula (Sf) - om sådan finns - är oskadad (byt nålventil och packning om ventilen skulle vara defekt på något sätt).

C Håll flottörhuslocket (C) så att flottören (G) hänger ned med flänsen (Lc) i lätt beröring med nålventilen (S) - eller, i förekommande fall, dess kula (Sf). Mät avståndet från flottören (bredvid lödsömmen) till lockets undersida - i förekommande fall från packningen (Gz). Justera flänsen (Lc) till dess måttet "a" enligt nedan erhållits.

D Håll därefter locket vågrätt så att flottören hänger ner och stoppas av flänsen (A). Mät på samma sätt och justera till måttet "b" nedan. (Flottörens slaglängd blir då = måttet "c" nedan)

E Vid hopmonteringen skall försiktighet iakttas så att inte de inställda måtten ändras - lägg exempelvis inte locket med flottören nedåt!

Vid byte av nålventil skall alltid ny packning monteras och inställning av flottörnivån göras enligt ovanstående.

MÅTT a: 5 - 5,5 mm

MÅTT b: 13,5 mm

MÅTT c: 8,5 mm

WEBER FÖRGASARE

28/36 DCD

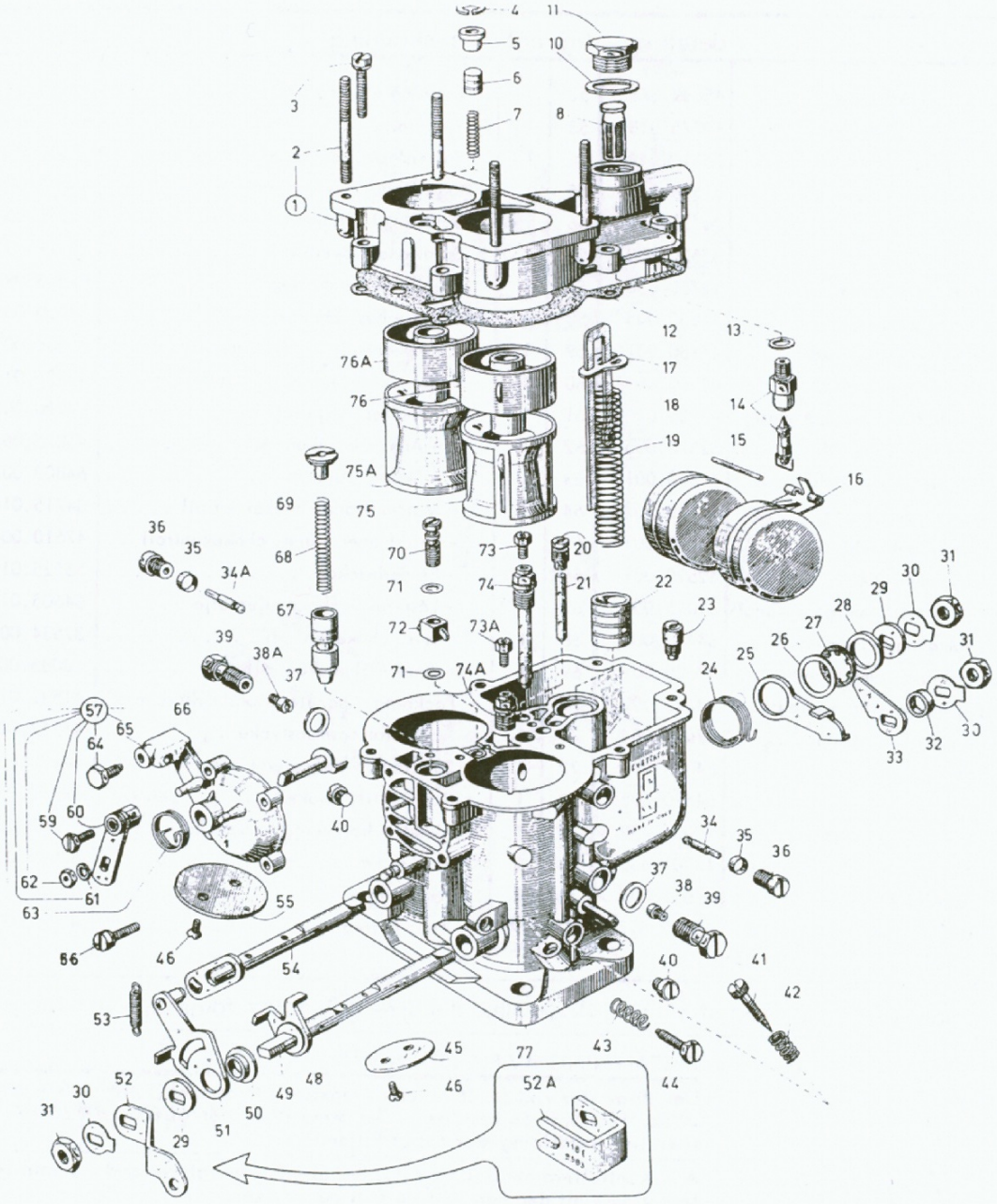

fig	ant	beskrivning	detalj nr	fig	ant	beskrivning	detalj nr
1	1	Flottörhuslock	31716.054	15	1	Axel, flottör	52000.001
2	4	Pinnbult	64955.007	16	1	Flottör	41030.011
3	6	Skruv - flottörhuslock	64700.005	17	1	Stopplatta - fjäder, accelerationspump	52140.002
4	1	Låsring - startkolv	10140.010	18	1	Stag, accelerationspump	10400.024
5	1	Säte - startkolv	12775.037	19	1	Fjäder, accelerationspump	47600.106
6	1	Startkolv	58600.007	20	1	Startluftmunstycke	41370.005*
7	1	Fjäder - startkolv	47600.108	21	1	Startmunstycke	41200.1--*
8	1	Filter, nät - bränsle	37022.002	22	1	Kolv, accelerationspump	58602.005
10	1	Packning - insp plugg, filterhus	41530.024	23	1	Insugningsventil (m återgångskanal)	64290.001*
11	1	Inspektionsplugg, filterhus	61002.010	24	1	Returfjäder - arm, acc pumpkontroll	47610.050
12	1	Packning - flottörhuslock	41705.002	25	1	Arm, accelerationspumpkontroll	45039.018
13	1	Packning - nålventil	41535.015	26	1	Planfjäderbricka	55510.041
14	1	Nålventil	64240.008*	27	1	Planfjäderbricka, tandad	10140.401

fig	ant	beskrivning	detalj nr	fig	ant	beskrivning	detalj nr
28	1	Planfjäderbricka	55510.040	53	1	Returfjäder - sektorarm	47605.011
29	2	Distansbricka	55555.016	54	1	Spjällaxel, standarddim - sekundärsteg	10015.436
30	3	Låsbleck	55520.002	54	1	Spjällaxel, överdimens - sekundärsteg	10016.422
31	3	Mutter - spjällaxel	34715.014	55	1	Spjäll - sekundärsteg	64005.088
32	1	Distansbussning - spjällaxel	12750.058	56	1	Skruv - hus, chokekontroll	64700.004
33	1	Kamreglage - accelerationspumpkontr	14850.009	57	1	Chokekontroll, kompl (omfattande):	32536.013
34	1	Lågfartsmunstycke - primärsteg	41160.001*	59	1	- Skruv - vajerlås	64615.004
34A	1	Lågfartsmunstycke - sekundärsteg	41160.001*	60	1	- Arm, chokekontroll	45027.050
35	2	Ringpackning - hållare, lågfartsmunst	41555.004	61	1	- Fjäderbricka	55525.010
36	2	Hållare, lågfartsmunstycke	52570.005	62	1	- Mutter - arm, chokekontroll	34715.010
37	2	Packning - hållare, huvudmunstycke	41540.001	63	1	- Returfjäder - arm, chokekontroll	47610.004
38	1	Huvudmunstycke - primärsteg	41120.001*	64	1	- Låsskruv - chokevajerhölje	64605.017
38A	1	Huvudmunstycke - sekundärsteg	41120.001*	65	1	- Hus, chokekontroll	32534.003
39	2	Hållare - huvudmunstycke	52590.001	66	1	- Axel - chokekontroll	10085.004
40	2	Skruvplugg - insp hål, övergångskanal	61015.001	67	1	Kolvventil, choke	64330.001
41	1	Justerskruv, tomgångsblandning	64750.001	68	1	Fjäder - kolvventil, choke	47600.051
42	1	Fjäder - justerskruv, tomgångsblandn	47600.007	69	1	Styrbricka	52030.001
43	1	Fjäder - justerskruv, tomgång	47600.084	70	1	Backventil - accelerationspump	64290.003
44	1	Justerskruv, tomgång	64625.002	71	2	Packning - accelerationsmunstycke	41530.012
45	1	Spjäll - primärsteg	64005.017	72	1	Accelerationsmunstycke	41252.003*
46	4	Skruv - spjäll	64570.008	73	1	Luftmunstycke - primärsteg	41370.002*
48	1	Stoppklack/medbringare	45039.017	73A	1	Luftmunstycke - sekundärsteg	41370.002*
49	1	Spjällaxel, standarddim - primärsteg	10000.439	74	1	Emulsionsrör - primärsteg	61455.---*
49	1	Spjällaxel, överdimens - primärsteg	10001.430	74A	1	Emulsionsrör - sekundärsteg	61455.---*
50	1	Bussning - sektorarm	12775.027	75	1	Halsring - primärsteg	34896.003*
51	1	Sektorarm	45131.002	75A	1	Halsring - sekundärsteg	34896.002*
52	1	Arm, gasreglage (28/36 DCD 22)	45025.052	76	1	Spridare - primärsteg	31856.001*
52A	1	Arm, gasreglage (28/36 DCD 23)	45136.016	76A	1	Spridare - sekundärsteg	31856.001*
				77	1	Förgasarhus	ej reservd

*Vid beställning, uppgiv alltid önskad storlek! - Angiv alltid detalj nr och fullst. förgasarbeteckning!!!

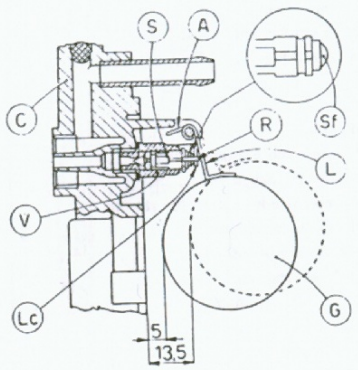

INSTÄLLNING AV FLOTTÖRNIVÅN

Det är av stor vikt för förgasarens funktion att korrekt flottörnivå är inställd. Flottörnivån bestäms av flottörens läge i förhållande till nålventilen och inställning sker enligt följande:

A Kontrollera att flottören (G) är hel och i övrigt oskadad. Kontrollera vidare att den kan röra sig fritt på sin axel.

B Kontrollera nålventilen (V) beträffande slitage på spets och säte och kontrollera också att nålventilens kula (Sf) - om sådan finns - är oskadad (byt nålventil och packning om ventilen skulle vara defekt på något sätt).

C Håll flottörhuslocket (C) så att flottören (G) hänger ned med flänsen (Lc) i lätt beröring med nålventilen (S) - eller, i förekommande fall, dess kula (Sf). Mät avståndet från flottören (bredvid lödsömmen) till lockets undersida - i förekommande fall från packningen (Gz). Justera flänsen (Lc) till dess måttet "a" enligt nedan erhållits.

D Håll därefter locket vågrätt så att flottören hänger ner och stoppas av flänsen (A). Mät på samma sätt och justera till måttet "b" nedan. (Flottörens slaglängd blir då = måttet "c" nedan)

E Vid hopmonteringen skall försiktighet iakttas så att inte de inställda måtten ändras - lägg exempelvis inte locket med flottören nedåt!

Vid byte av nålventil skall alltid ny packning monteras och inställning av flottörnivån göras enligt ovanstående.

MÅTT a: 5 mm

MÅTT b: 13,5 mm

MÅTT c: 8,5 mm

WEBER FÖRGASARE

30 DGS

CITROËN « GS » 1220

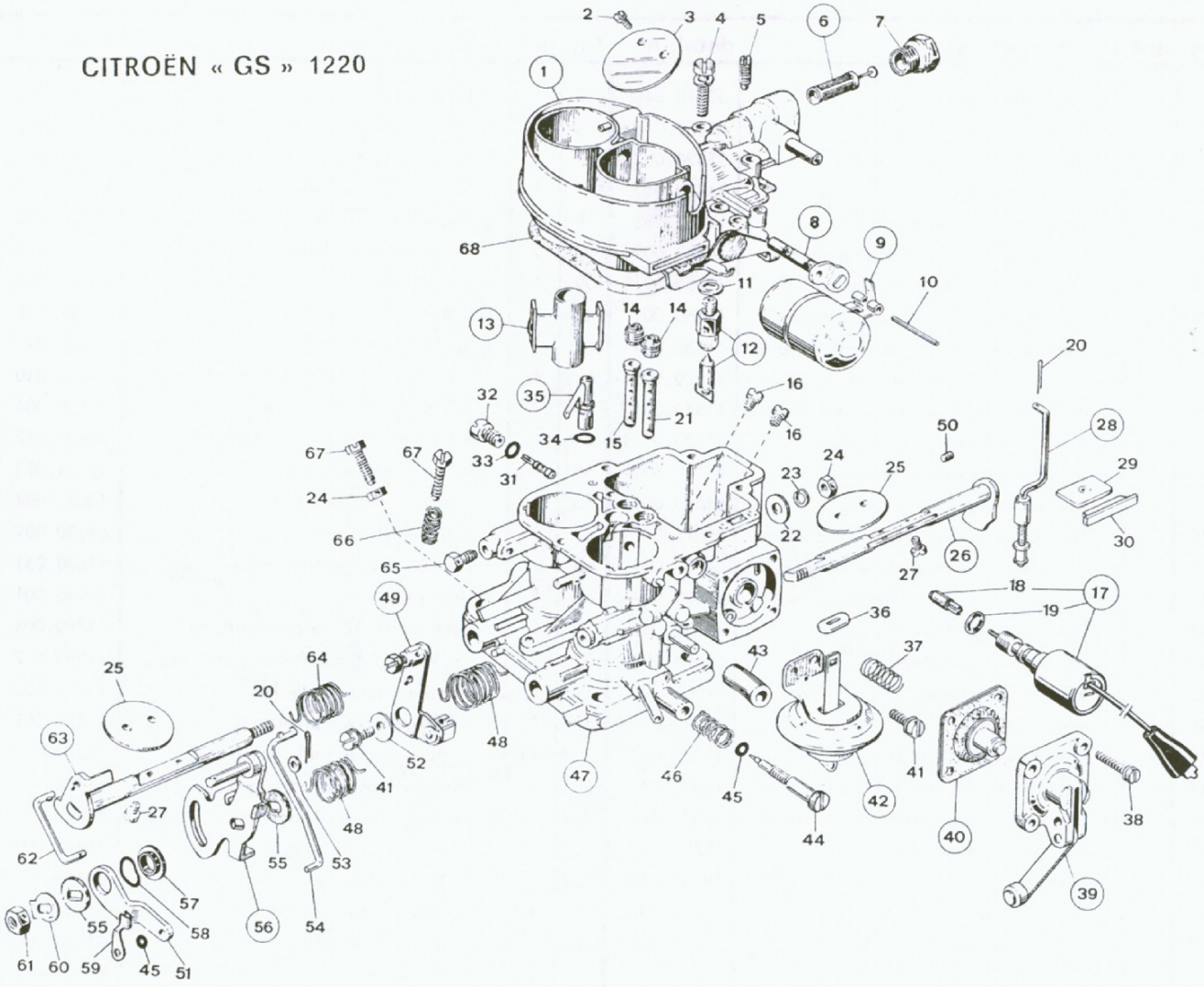

Repère	Q.	DESIGNATION DES PIECES	N.o de fabrication
1	1	**Couvercle carburateur**	31716.259
2	2	Vis de fixation volet de starter	64525.003
3	1	Volet de starter	64010.031
4	5	Vis de fixation couvercle carburateur	64700.005
5	1	Vis de réglage levier commande appauvrisseur	64595.005
6	1	**Tamis de filtre**	37022.004
7	1	Bouchon inspection filtre	61002.019
8	1	**Axe starter**	10015.260
9	1	**Flotteur**	41015.011
10	1	Pivot flotteur	52000.010
11	1	Joint	83102.070
12	1	**Soupape à pointeau**	79507.150*
13	2	**Centreur**	71119.450*
14	1	Jet air de freinage primaire	77201.195*
14	1	Jet air de freinage secondaire	77201.185*
15	1	Emulseur secondaire	61440.365*
16	1	Jet principal primaire	73801.107*
16	1	Jet principal secondaire	73801.110*
17	1	**Coupeur de ralenti**, comprenant:	43904.045
18	1	— Jet ralenti primaire	74409.045*
19	1	— Joint	41565.019

Repère	Q.	DESIGNATION DES PIECES	N.o de fabrication
20	2	Goupille	32610.005
21	1	Emulseur primaire	61440.343*
22	1	Rondelle d'écartement	55510.045
23	1	Rondelle élastique	55525.001
24	2	Ecrou	34705.001
25	2	Papillon	64005.004
26	1	**Axe primaire**	10015.501
26	1	**Axe primaire - côte réparation**	10016.478
27	4	Vis de fixation papillon	64520.023
28	1	**Tirant de commande volet de starter**	61287.014
29	1	Plaquette cache-poussière	52135.010
30	1	Obturateur cache-poussière	61070.002
31	1	Jet ralenti secondaire	74403.045*
32	1	Porte-jet ralenti secondaire	52570.006
33	1	Joint	41565.002
34	1	Joint	41565.001
35	1	**Jet de pompe**	76407.050*
36	1	Plaquette cache-poussière	52135.019
37	1	Ressort de pompe	47600.107
38	4	Vis de fixation couvercle pompe	64700.006
39	1	**Couvercle de pompe**	32486.062

Repère	Q.	DESIGNATION DES PIECES	N.o de fabrication
40	1	**Membrane de pompe**	47407.051
41	2	Vis fixation lever starter et boîte dispositif appauvrisseur	64700.012
42	1	**Boite dispositif appauvrisseur**	57804.148
43	1	Tube dépression dégorgement	61400.019
44	1	Vis de réglage melange ralenti	64750.026
45	2	Joint	41565.010
46	1	Ressort pour vis de réglage ralenti	47600.095
47	1	**Corps carburateur**	non livrable
48	2	Ressort	47610.056
49	1	**Levier commande starter**	45096.031
50	1	Vis fixation intercepteur	64600.001
51	1	Levier commande ralenti accéléré	45067.034
52	1	Rondelle d'écartement	55510.002
53	1	Rondelle	55510.056
54	1	Tirant commande ralenti accéléré	61280.099
55	2	Rondelle d'écartement	55555.016
56	1	**Levier commande papillon**	45131.006
57	1	Bague pour levier libre	12775.027
58	1	Rondelle de friction	55530.002
59	1	Ressort	47670.001
60	1	Rondelle de sûreté	55520.002
61	1	Ecrou	34715.014
62	1	Tirant commande axe secondaire	61280.101
63	1	**Axe secondaire**	10015.502
63	1	**Axe secondaire - côte réparation**	10016.479
64	1	Ressort	47610.076
65	1	Vis serre-gaine	64605.017
66	1	Ressort	47600.007
67	2	Vis réglage papillon	64625.007
68	1	Joint couvercle carburateur	41705.045

(*) **Pièces de réglage calibrées**

Pochette de joints	92.0139.05
nécessaire pour révision normale	92.1177.05
Nécessaire pour révision complète	92.2255.05

REGLAGE

Repère	Q.	N.o de fabrication	DESIGNATION DES PIECES	Calibrage en mm.
—	—	—	Diffuseur primaire et secondaire	20
13	2	71119.450	Centreurs primaire et secondaire	4,50
16	1	80407.100	Jet principal primaire	1,00
16	1	73801.107	Jet principal secondaire	1,07
14	1	77201.190	Jet air de freinage primaire	1,90
14	1	77201.190	Jet air de freinage secondaire	1,90
21	1	61440.343	Tube emulsion primaire	F 71
15	1	61440.365	Tube emulsion secondaire	F 20
18	1	74409.045	Jet ralenti primaire	0,45
31	1	74403.045	Jet ralenti secondaire	0,45
35	1	76407.050	Jet de pompe	0,50
12	1	79507.150	Niveau flotteur	1,53
—	—	—	Soupape à pointeau	1,00÷1,10
—	—	—	Ouverture positive papillon primaire en position starter	4÷4,5
—	—	—	Appauvrissement pneumatique - Min.	6,75±0,5
—	—	—	Appauvrissement mécanique	6,5±0,25

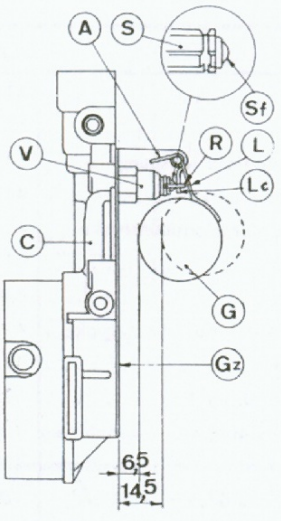

INSTÄLLNING AV FLOTTÖRNIVÅN

Det är av stor vikt för förgasarens funktion att korrekt flottörnivå är inställd. Flottörnivån bestäms av flottörens läge i förhållande till nålventilen och inställning sker enligt följande:

A Kontrollera att flottören (G) är hel och i övrigt oskadad. Kontrollera vidare att den kan röra sig fritt på sin axel.

B Kontrollera nålventilen (V) beträffande slitage på spets och säte och kontrollera också att nålventilens kula (Sf) - om sådan finns - är oskadad (byt nålventil och packning om ventilen skulle vara defekt på något sätt).

C Håll flottörhuslocket (C) så att flottören (G) hänger ned med flänsen (Lc) i lätt beröring med nålventilen (S) - eller, i förekommande fall, dess kula (Sf). Mät avståndet från flottören (bredvid lödsömmen) till lockets undersida – i förekommande fall från packningen (Gz). Justera flänsen (Lc) till dess måttet "a" enligt nedan erhållits.

D Håll därefter locket vågrätt så att flottören hänger ner och stoppas av flänsen (A). Mät på samma sätt och justera till måttet "b" nedan. (Flottörens slaglängd blir då = måttet "c" nedan)

E Vid hopmonteringen skall försiktighet iakttas så att inte de inställda måtten ändras - lägg exempelvis inte locket med flottören nedåt!

Vid byte av nålventil skall alltid ny packning monteras och inställning av flottörnivån göras enligt ovanstående.

WEBER FÖRGASARE

30 DIC

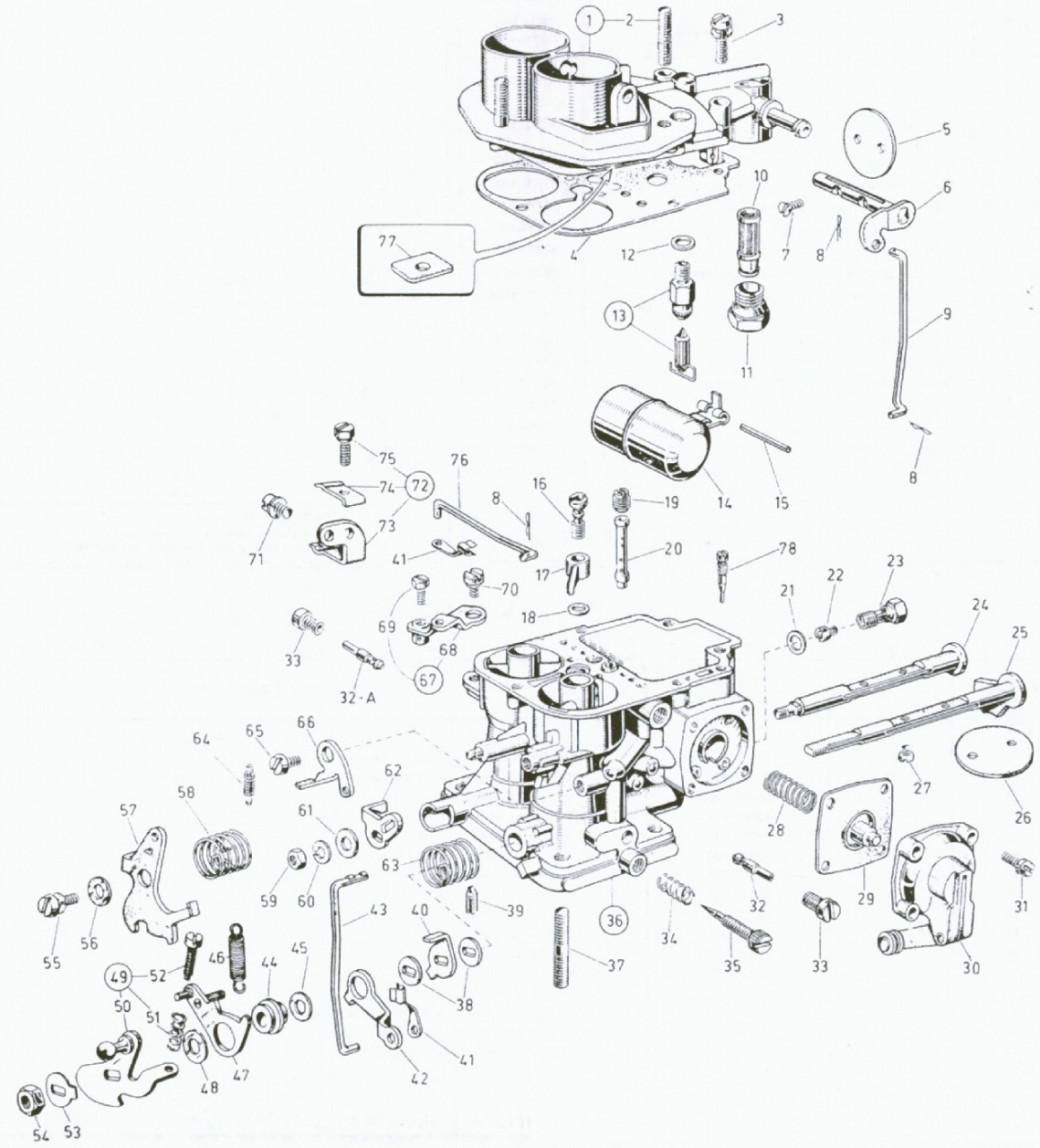

fig	ant	beskrivning	detalj nr	fig	ant	beskrivning	detalj nr
1	1	Flottörhuslock (omfattande):	31716.006	14	1	Flottör	41015.011
2	3	- Pinnbult	64955.001	15	1	Axel, flottör	52000.010
3	5	Skruv - flottörhuslock	64700.005	16	1	Backventil - accelerationspump	64290.005
4	1	Packning - flottörhuslock	41705.004	17	1	Accelerationsmunstycke	41252.019*
5	1	Spjäll, choke	64005.003	18	1	Packning - accelerationsmunstycke	41530.012
6	1	Axel - spjäll, choke	10015.204	19	2	Luftmunstycke	41360.001*
7	2	Skruv - spjäll, choke	64570.007	20	2	Emulsionsrör	61440.---*
8	3	Saxsprint	32610.006	21	2	Packning - hållare, huvudmunstycke	41540.001
9	1	Kontrollstag, övre - choke	61280.009	22	2	Huvudmunstycke	41120.001*
10	1	Filter, nät - bränsle	37022.002	23	2	Hållare, huvudmunstycke	52590.001
11	1	Inspektionsplugg - filterhus	61002.018	24	1	Spjällaxel, standarddim - sekundärsteg	10015.406
12	1	Packning - nålventil	41535.015	24	1	Spjällaxel, överdimens - sekundärsteg	10016.431
13	1	Nålventil	64240.008*	25	1	Spjällaxel, standarddim - primärsteg	10015.405

fig	ant	beskrivning	detalj nr
25	1	Spjällaxel, överdimens - primärsteg	10016.430
26	2	Spjäll	64005.004
27	4	Skruv - spjäll	64520.023
28	1	Returfjäder - accelerationspump	47600.107
29	1	Membran - accelerationspump	47407.014
30	1	Hus, accelerationspump	32486.006
31	4	Skruv, hus, accelerationspump	64700.004
32	1	Lågfartsmunstycke - primärsteg	41160.004*
32A	1	Lågfartsmunstycke - sekundärsteg	41160.004*
33	2	Hållare, lågfartsmunstycke	52570.005
34	1	Fjäder - justerskruv, tomgångsblandn	47600.007
35	1	Justerskruv, tomgångsblandning	64750.001
36	1	Förgasarhus	ej reservd
37	2	Pinnbult	64955.102
38	2	Distansbricka	55555.016
39	1	Justerskruv, tomgång - sekundärsteg	64595.005
40	1	Medbringare, sekundäraxel	45136.005
41	2	Låsclips - kontrollstag	47670.002
42	1	Medbringararm - chokeregl/prim axel	45032.001
43	1	Kontrollstag, undre - primärsteg	61280.010
44	1	Bussning - medbringararm	12775.006
45	1	Planbricka	55530.002
46	1	Returfjäder - medbringararm	47605.011
47	1	Medbringararm - sekundäraxel	45069.004
48	1	Distansbricka	55510.061
49	1	Arm, gasreglage, kompl (omfattande):	45034.024
50	1	- Arm, gasreglage	45034.025
51	1	- Fjäder - justerskruv, tomg - primärst	47600.007
52	1	- Justerskruv, tomgång - primärsteg	64590.004
53	1	Låsbleck	55520.002
54	1	Mutter - spjällaxel, primär	34715.014
55	1	Skruv (m fjäderbricka)	64700.012
56	1	Distansbricka	55510.002
57	1	Mellanarm - chokekontroll	45200.001
58	1	Returfjäder - spjällaxel, primär	47610.056
59	1	Mutter - spjällaxel, sekundär	34705.001
60	1	Fjäderbricka	55525.001
61	1	Planbricka	55510.046
62	1	Medbringararm - spjällaxel, sekundär	45032.011
63	1	Returfjäder - spjällaxel, sekundär	47610.039
64	1	Medbringarfjäder - kontrollstag, övre	47605.005
65	1	Skruv	64895.004
66	1	Arm, reglage - choke	45032.014
67	1	Arm, chokekontroll, kompl (omfatt):	45096.001
68	1	- Arm, chokekontroll	45096.002
69	1	- Skruv - vajerlås	64615.004
70	1	Skruv - arm, chokekontroll	64895.004
71	1	Skruv - chokevajerhållare	64700.012
72	1	Chokevajerhållare, kompl (omfattande):	58702.011
73	1	- Chokevajerhållare	58700.013
74	1	- Låsplatta	52145.001
75	1	- Skruv - låsplatta	64615.007
76	1	Chokekontrollstag	61280.008
77	1	Styrplatta - kontrollstag, övre	52135.010
78	1	Skruvplugg - accelerationspumpkanal	64900.001

*Vid beställning, uppgiv alltid önskad storlek! - Angiv alltid detaljnr och fullst. förgasarbeteckning!!!

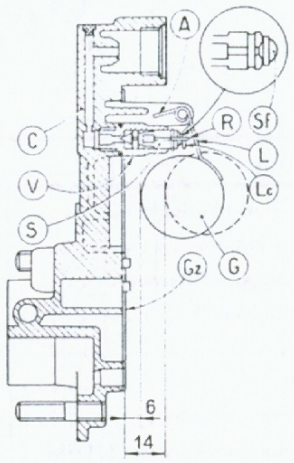

INSTÄLLNING AV FLOTTÖRNIVÅN

Det är av stor vikt för förgasarens funktion att korrekt flottörnivå är inställd. Flottörnivån bestäms av flottörens läge i förhållande till nålventilen och inställning sker enligt följande:

A Kontrollera att flottören (G) är hel och i övrigt oskadad. Kontrollera vidare att den kan röra sig fritt på sin axel.

B Kontrollera nålventilen (V) beträffande slitage på spets och säte och kontrollera också att nålventilens kula (Sf) - om sådan finns - är oskadad (byt nålventil och packning om ventilen skulle vara defekt på något sätt).

C Håll flottörhuslocket (C) så att flottören (G) hänger ned med flänsen (Lc) i lätt beröring med nålventilen (S) - eller, i förekommande fall, dess kula (Sf). Mät avståndet från flottören (bredvid lödsömmen) till lockets undersida – i förekommande fall från packningen (Gz). Justera flänsen (Lc) till dess måttet "a" enligt nedan erhållits.

D Håll därefter locket vågrätt så att flottören hänger ner och stoppas av flänsen (A). Mät på samma sätt och justera till måttet "b" nedan. (Flottörens slaglängd blir då = måttet "c" nedan)

E Vid hopmonteringen skall försiktighet iakttas så att inte de inställda måtten ändras - lägg exempelvis inte locket med flottören nedåt!

Vid byte av nålventil skall alltid ny packning monteras och inställning av flottörnivån göras enligt ovanstående.

MÅTT a: 6 mm

MÅTT b: 14 mm

MÅTT c: 8 mm

WEBER FÖRGASARE

32 DFE - DFM

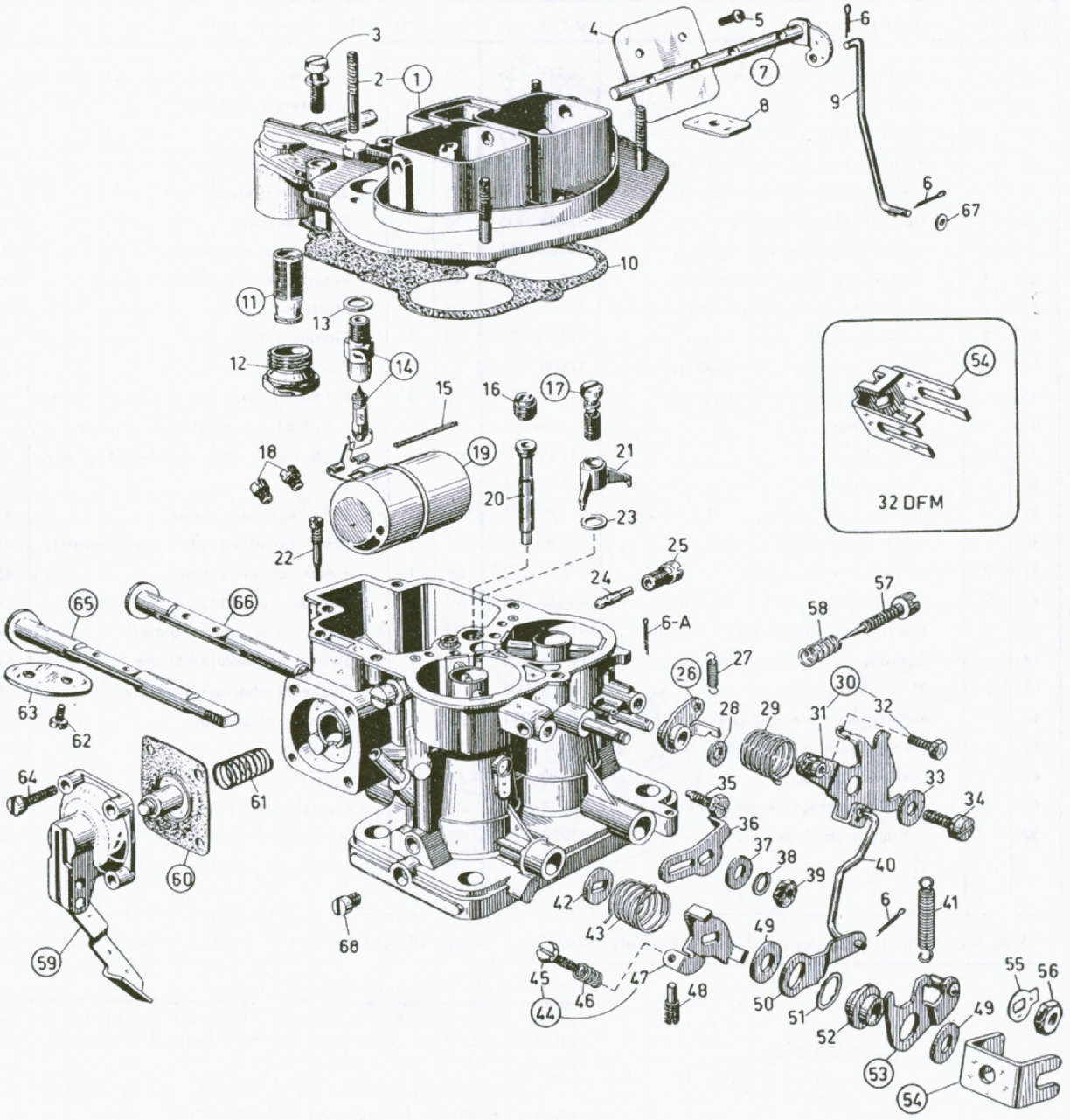

fig	ant	beskrivning	detalj nr
1	1	Flottörhuslock, 32 DFE (omfattande): .	31716.072
2	4	- Pinnbult	64955.007
1	1	Flottörhuslock, 32 DFM(omfattande): .	31716.074
2	4	- Pinnbult	64955.007
3	5	Skruv - flottörhuslock	64700.005
4	2	Spjäll, choke	64010.006
5	4	Skruv - spjäll, choke	64525.003
6	2	Saxsprint	32610.006
6	1	Saxsprint	32610.006
6A	1	Saxsprint	32610.005
7	1	Axel - spjäll, choke	10020.207
8	1	Dammskydd	52135.010
9	1	Kontrollstag, övre - choke	61280.047

fig	ant	beskrivning	detalj nr
10	1	Packning - flottörhuslock	41705.019
11	1	Filter, nät - bränsle	37022.003
12	1	Inspektionsplugg - filterhus	61002.018
13	1	Packning - nålventil	41535.015
14	1	Nålventil	64240.011*
15	1	Axel, flottör	52000.015
16	1	Luftmunstycke - primärsteg	41360.001*
16	1	Luftmunstycke - primärsteg (32 DFM) .	41360.001*
16	1	Luftmunstycke - sekundärst	41360.001*
16	1	Luftmunstycke - sekundärst (32 DFM) .	41360.001*
17	1	Backventil - accelerationspump	64290.009
18	1	Huvudmunstycke - primärst	41120.001*
18	1	Huvudmunstycke - primärst (32 DFM) .	41120.001*

fig	ant	beskrivning	detalj nr	fig	ant	beskrivning	detalj nr
18	1	Huvudmunstycke - sekundär	41120.001*	44	1	Sektorarm, kompl (omfattande):	45138.004
18	1	Huvudmunstycke - sekundär (32 DFM)	41120.001*	45	1	- Justerskruv, tomgång	64625.006
19	1	Flottör	41015.004	46	1	- Fjäder - justerskruv, tomgång	47600.007
20	2	Emulsionsrör	61440.---*	47	1	- Sektorarm	45136.026
21	1	Accelerationsmunstycke	41252.012*	48	1	Justerskruv, tomgång	64595.005
21	1	Accelerationsmunstycke (32 DFM)	41252.012*	49	2	Distansbricka	55510.061
22	1	Skruvplugg - accelerationspumpkanal	64900.001	50	1	Medbringararm - chokeregl/prim axel	45067.016
23	1	Packning - accelerationsmunstycke	41530.012	51	1	Planfjäderbricka	55530.002
24	1	Lågfartsmunstycke - primärsteg	41160.003*	52	1	Bussning - medbringararm	12775.006
24	1	Lågfartsmunstycke - sekundärsteg	41160.003*	53	1	Medbringararm - gasregl/sektorarm	45069.007
25	2	Hållare - lågfartsmunstycke	52570.005	54	1	Arm, gasreglage	45136.029
26	1	Arm, reglage - choke	45034.035	54	1	Arm, gasreglage (32 DFM)	45136.021
27	1	Returfjäder - reglagearm, choke	47605.015	55	1	Låsbleck	55520.002
27	1	Returfjäder - reglagearm, choke (DFM)	47605.024	56	1	Mutter - spjällaxel	34715.014
28	1	Planbricka	55510.034	57	1	Justerskruv, tomgångsblandning	64750.001
29	1	Returfjäder - arm, chokekontroll	47610.056	57	1	Justerskruv, tomgångsblandning (DFM)	64750.003
30	1	Arm, chokekontroll, kompl (omfatt):	45202.033	58	1	Fjäder - justerskruv, tomgångsblandn	47600.007
31	1	- Arm, chokekontroll	45202.034	59	1	Hus, accelerationspump	32486.021
32	1	- Skruv - vajerlås	64615.004	60	1	Membran - accelerationspump	47407.016
33	1	Planbricka	55510.002	61	1	Returfjäder - accelerationspump	47600.107
34	1	Skruv (m fjäderbricka)	64700.012	62	4	Skruv - spjäll	64520.023
35	1	Skruv	64605.017	63	2	Spjäll	64005.090
36	1	Medbringararm - spjällaxel, sekundär	45032.013	64	4	Skruv - hus, accelerationspump	64700.004
37	1	Planbricka	55510.046	65	1	Spjällaxel, standarddim - primär.	10015.465
38	1	Fjäderbricka	55525.001	65	1	Spjällaxel, överdimens - primär.	10016.458
39	1	Mutter	34705.001	66	1	Spjällaxel, standarddim - sekundär	10015.449
40	1	Kontrollstag, undre - primärsteg	61280.048	66	1	Spjällaxel, överdimens - sekundär	10016.448
41	1	Returfjäder - medbringararm	47605.010	67	1	Planbricka	55510.056
42	1	Distansbricka	55555.001	68	1	Skruvplugg - insp hål, övergångskanal	61015.004
43	1	Returfjäder - sektorarm	47610.012	-	1	Förgasarhus	ej reservd

*Vid beställning, uppgiv alltid önskad storlek! - Angiv alltid detalj nr och fullst. förgasarbeteckning!!!

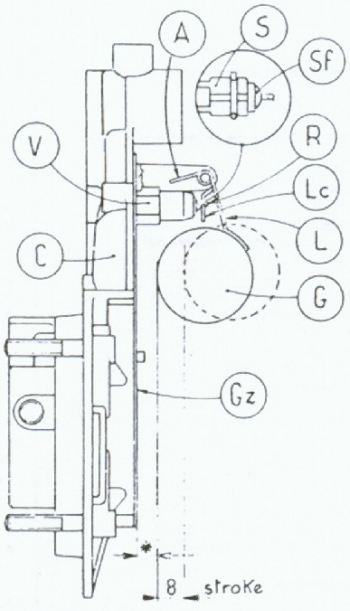

INSTÄLLNING AV FLOTTÖRNIVÅN

Det är av stor vikt för förgasarens funktion att korrekt flottörnivå är inställd. Flottörnivån bestäms av flottörens läge i förhållande till nålventilen och inställning sker enligt följande:

A Kontrollera att flottören (G) är hel och i övrigt oskadad. Kontrollera vidare att den kan röra sig fritt på sin axel.

B Kontrollera nålventilen (V) beträffande slitage på spets och säte och kontrollera också att nålventilens kula (Sf) - om sådan finns - är oskadad (byt nålventil och packning om ventilen skulle vara defekt på något sätt).

C Håll flottörhuslocket (C) så att flottören (G) hänger ned med flänsen (Lc) i lätt beröring med nålventilen (S) - eller, i förekommande fall, dess kula (Sf). Mät avståndet från flottören (bredvid lödsömmen) till lockets undersida – i förekommande fall från packningen (Gz). Justera flänsen (Lc) till dess måttet "a" enligt nedan erhållits.

D Håll därefter locket vågrätt så att flottören hänger ner och stoppas av flänsen (A). Mät på samma sätt och justera till måttet "b" nedan. (Flottörens slaglängd blir då = måttet "c" nedan)

E Vid hopmonteringen skall försiktighet iakttas så att inte de inställda måtten ändras - lägg exempelvis inte locket med flottören nedåt!

Vid byte av nålventil skall alltid ny packning monteras och inställning av flottörnivån göras enligt ovanstående.

*MÅTT a: DFE 7,25 / DFM 6,50 mm

MÅTT b: DFE 15,25 / DFM 14,5 mm

MÅTT c: 8.0 mm

WEBER FÖRGASARE

32 DIR

Application

VOLVO 343

moteur Renault 1,4

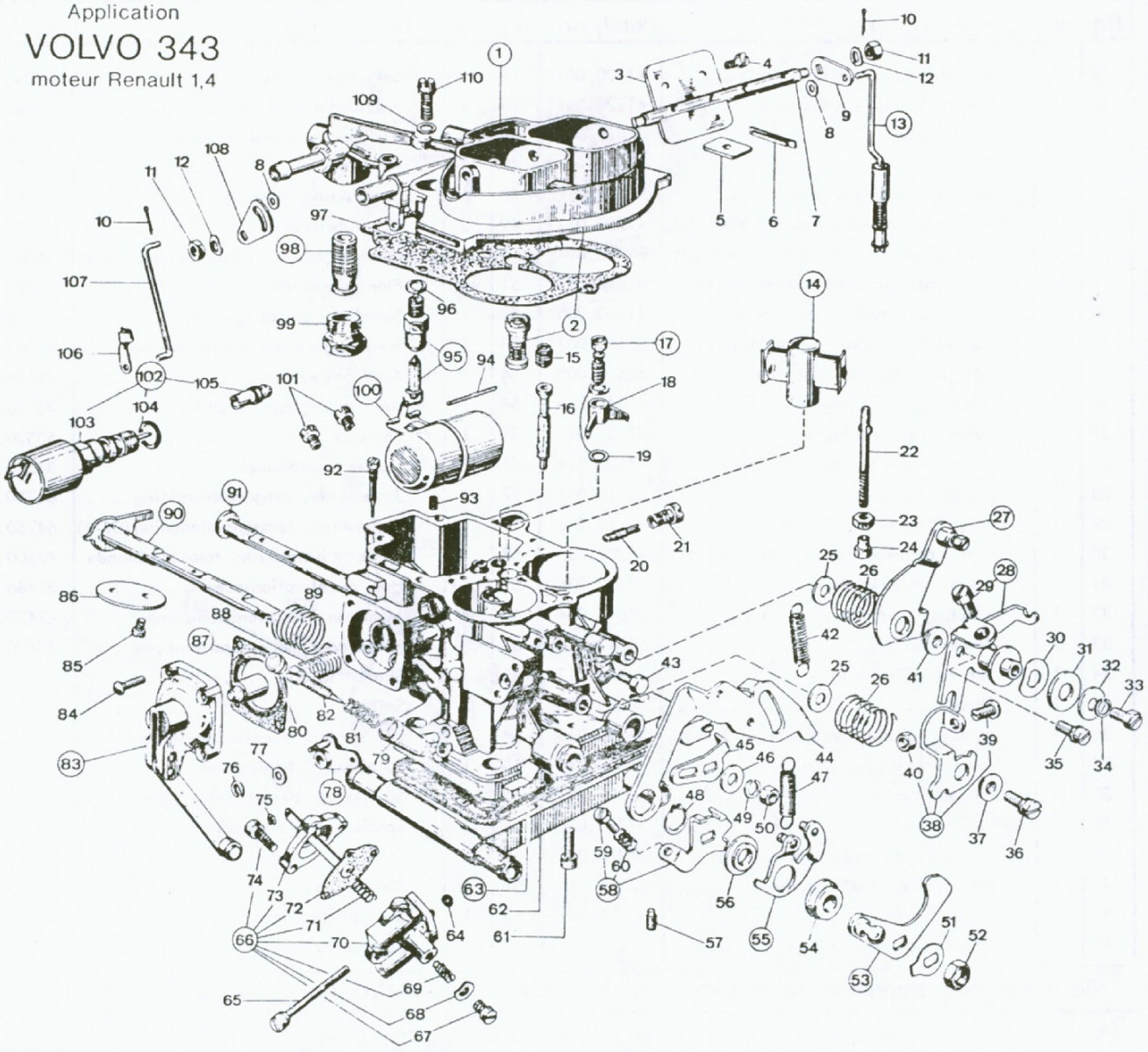

Fig.	Q.	DÉNOMINATION	Numéro de la pièce
1	1	**Couvercle carburateur** complet de:	31716.301
2	1	– **Soupape mise à l'air libre de la cuve**	64372.009
3	2	Volet de starter	64010.006
4	4	Vis volet de starter	64525.003
5	2	Plaquette cache-poussière	52135.010
6	2	Obturateur cache-poussière	61070.002
7	1	Axe de volet de starter	10005.219
8	2	Rondelle d'écartement	55510.056
9	1	Levier d'axe de starter	45025.171
10	2	Goupille pour tirant	32610.003
11	2	Ecrou de fixation	34715.006
12	2	Rondelle ondulée	55530.008
13	1	**Tirant commande de starter**	61287.041
14	1	**Centreur primaire**	71120.350*
14	1	**Centreur secondaire**	71109.450*
15	1	Jet d'air de freinage primaire	77201.180*
15	1	Jet d'air de freinage secondaire	77201.135*
16	1	Tube émulseur primaire	61440.217*
16	1	Tube émulseur secondaire	61440.211*
17	1	**Soupape de refoulement de pompe**	64290.015
18	1	Jet de pompe	76227.050*
19	2	Joint pour jet de pompe	41530.012
20	1	Jet de ralenti secondaire	74403.070*
21	1	Porte jet de ralenti	52570.005
22	1	Tirant commande de soupape	61285.025
23	1	Ecrou pour tirant	34705.002
24	1	Vis de réglage tirant	64905.001
25	2	Rondelle pour leviers	55510.090
26	2	Ressort pour leviers	47610.056
27	1	**Levier commande starter**	45202.081
28	1	**Support réglage microswitch** complet de:	58522.012
29	1	– Vis de réglage	64625.025
30	1	Rondelle ondulée	55530.009
31	1	Rondelle guide de levier (intérieure)	55510.030
32	1	Rondelle guide de levier (extérieure)	55510.081
33	1	Vis pour guide levier	64615.003
34	1	Rondelle Grower pour vis	55525.001
35	1	Vis de fixation levier et support	64700.014
36	1	Vis de fixation levier	64700.026
37	1	Bague pour levier réglage ralenti accéléré	12775.058
38	1	**Levier de réglage ralenti accéléré** complet de:	45138.012
39	1	– Vis de réglage ralenti accéléré	64595.009
40	1	– Ecrou pour vis de réglage	34715.006
41	1	Bague pour levier commande starter	12765.085
42	1	Ressort de traction	47605.039
43	1	Vis de fixation de gaine	64605.017
44	1	Levier libre porte microswitch	45067.060
45	1	Levier de commande papillon secondaire	45032.013
46	1	Rondelle d'écartement	55510.046
47	1	Ressort pour levier libre	47605.037
48	1	Frein	10140.305
49	1	Rondelle élastique pour écrou	55525.001

Fig.	Q.	DÉNOMINATION	Numéro de la pièce
50	1	Ecrou de fixation	34705.001
51	1	Rondelle de sûreté	55520.002
52	1	Ecrou de fixation	34715.014
53	1	**Levier de commande papillon primaire**	45034.108
54	1	Bague d'entretoisement	12765.083
55	1	**Levier libre primaire**	45069.043
56	1	Bague pour levier libre	12765.084
57	1	Vis de réglage papillon secondaire	64595.005
58	1	**Levier d'arrêt axe primaire** complet de:	45138.019
59	1	– Vis	64625.006
60	1	– Ressort	47600.007
61	1	Vis de fixation bride de réchauffage	64700.001
62	1	Bride de réchauffage	39164.009
63	1	**Bride isolante**	39152.014
64	1	Joint pour dispositif appauvrisseur	41565.008
65	2	Vis de fixation dispositif appauvrisseur	64700.020
66	1	**Dispositif appauvrisseur starter** comprenant:	57804.200
67	1	– Bouchon	61015.013
68	1	– Rondelle élastique	55530.013
69	1	– Vis de réglage membrane	64595.005
70	1	**– Boîtier dispositif appauvrisseur**	57804.023
71	1	Ressort pour membrane	47600.131
72	1	**– Membrane**	47407.065
73	1	– Couvercle	32382.011
74	3	– Vis de fixation couvercle	64700.004
75	1	Frein	10140.501
76	1	Frein	10140.502
77	1	Rondelle	55510.055
78	1	**Levier commande appauvrisseur**	45027.114
79	1	Bague pour vis réglage mélange ralenti	12765.110
80	1	Capuchon pour ralenti inviolable	Non livrable
81	1	Ressort pour vis réglage mélange ralenti	47600.007
82	1	Vis de réglage mélange ralenti	64750.063
83	1	**Couvercle de pompe**	32486.044
84	4	Vis de fixation couvercle de pompe	64570.013
85	4	Vis de fixation papillon	64520.023
86	2	Papillon	64005.090
87	1	**Membrane de pompe**	47407.131
88	1	Ressort de pompe	47600.107
89	1	Ressort de rappel axe primaire	47610.024
90	1	**Axe papillon primaire**	10015.523
90	1	**Axe papillon primaire côte réparation**	10016.490
91	1	**Axe papillon secondaire**	10015.479
91	1	**Axe papillon secondaire côte réparation**	10016.473
92	1	Vis de fermeture décharge pompe	64900.001
93	1	Vis de blocage intercepteur	64600.001
94	1	Axe de flotteur	52000.015
95	1	**Soupape à pointeau**	79510.175*
96	1	Joint pour soupape à pointeau	83102.070
97	1	Joint pour couvercle carburateur	41705.028
98	1	**Tamis de filtre**	37022.002
99	1	Bouchon de visite filtre	61002.018
100	1	**Flotteur**	41015.004
101	1	Jet principal primaire	73801.127*
101	1	Jet principal secondaire	73801.120*
102	1	**Intercepteur de ralenti** comprenant:	43906.047
103	1	**– Intercepteur**	Non livrable
104	1	– Joint	41565.019
105	1	– Jet de ralenti primaire	74409.047*
106	1	Ressort pour tirant	47670.008
107	1	Tirant commande appauvrisseur	61280.124
108	1	Levier commande appauvrisseur	45129.012
109	5	Rondelle pour vis fixage couvercle carburateur	55510.034
110	5	Vis fixation couvercle carburateur	64700.005
–	1	**Corps de carburateur**	Non livrable
–	–	**Pochette de joints**	92.0173.05
–	–	**Nécessaire pour révision normale**	92.1225.05
–	–	**Nécessaire pour révision complète**	92.2345.05

(*) Pièces calibrées de réglage

REGLAGE

Fig.	Q.	Numéro de la pièce	DÉNOMINATION	Calibrage en mm.
–	–	–	Diffuseur primaire	23
–	–	–	Diffuseur secondaire	24
14	1	71120.350	Centreur primaire	3,50
14	1	71109.450	Centreur secondaire	4,50
101	1	73801.127	Jet principal primaire	1,27
101	1	73801.120	Jet principal secondaire	1,20
105	1	74409.047	Jet de ralenti primaire	0,47
20	1	74403.070	Jet de ralenti secondaire	0,70
16	1	61440.217	Tube émulseur primaire	F 53
16	1	61440.211	Tube émulseur secondaire	F 6
15	1	77201.180	Jet d'air de freinage primaire	1,80
15	1	77201.135	Jet d'air de freinage secondaire	1,35
18	1	76227.050	Jet de pompe	0,50
95	1	79510.175	Soupape à pointeau	1,75
–	–	–	Niveau du flotteur	7 (**)
–	–	–	Ouverture positive papillon primaire en position starter	0,85 ÷ 0,95
–	–	–	Appauvrissement mécanique	4 ± 0,5
–	–	–	Appauvrissement pneumatique min.	4,5 ± 0,25

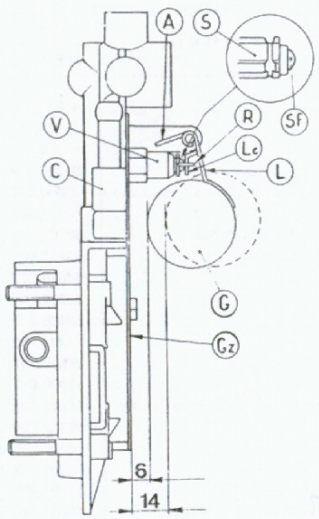

INSTÄLLNING AV FLOTTÖRNIVÅN

Det är av stor vikt för förgasarens funktion att korrekt flottörnivå är inställd. Flottörnivån bestäms av flottörens läge i förhållande till nålventilen och inställning sker enligt följande:

A Kontrollera att flottören (G) är hel och i övrigt oskadad. Kontrollera vidare att den kan röra sig fritt på sin axel.

B Kontrollera nålventilen (V) beträffande slitage på spets och säte och kontrollera också att nålventilens kula (Sf) – om sådan finns – är oskadad (byt nålventil och packning om ventilen skulle vara defekt på något sätt).

C Håll flottörhuslocket (C) så att flottören (G) hänger ned med flänsen (Lc) i lätt beröring med nålventilen (S) – eller, i förekommande fall, dess kula (Sf). Mät avståndet från flottören (bredvid lödsömmen) till lockets undersida – i förekommande fall från packningen (Gz). Justera flänsen (Lc) till dess måttet "a" enligt nedan erhållits.

D Håll därefter locket vågrätt så att flottören hänger ner och stoppas av flänsen (A). Mät på samma sätt och justera till måttet "b" nedan. (Flottörens slaglängd blir då = måttet "c" nedan)

E Vid hopmonteringen skall försiktighet iakttas så att inte de inställda måtten ändras – lägg exempelvis inte locket med flottören nedåt!

Vid byte av nålventil skall alltid ny packning monteras och inställning av flottörnivån göras enligt ovanstående.

WEBER FÖRGASARE

32 DMTR

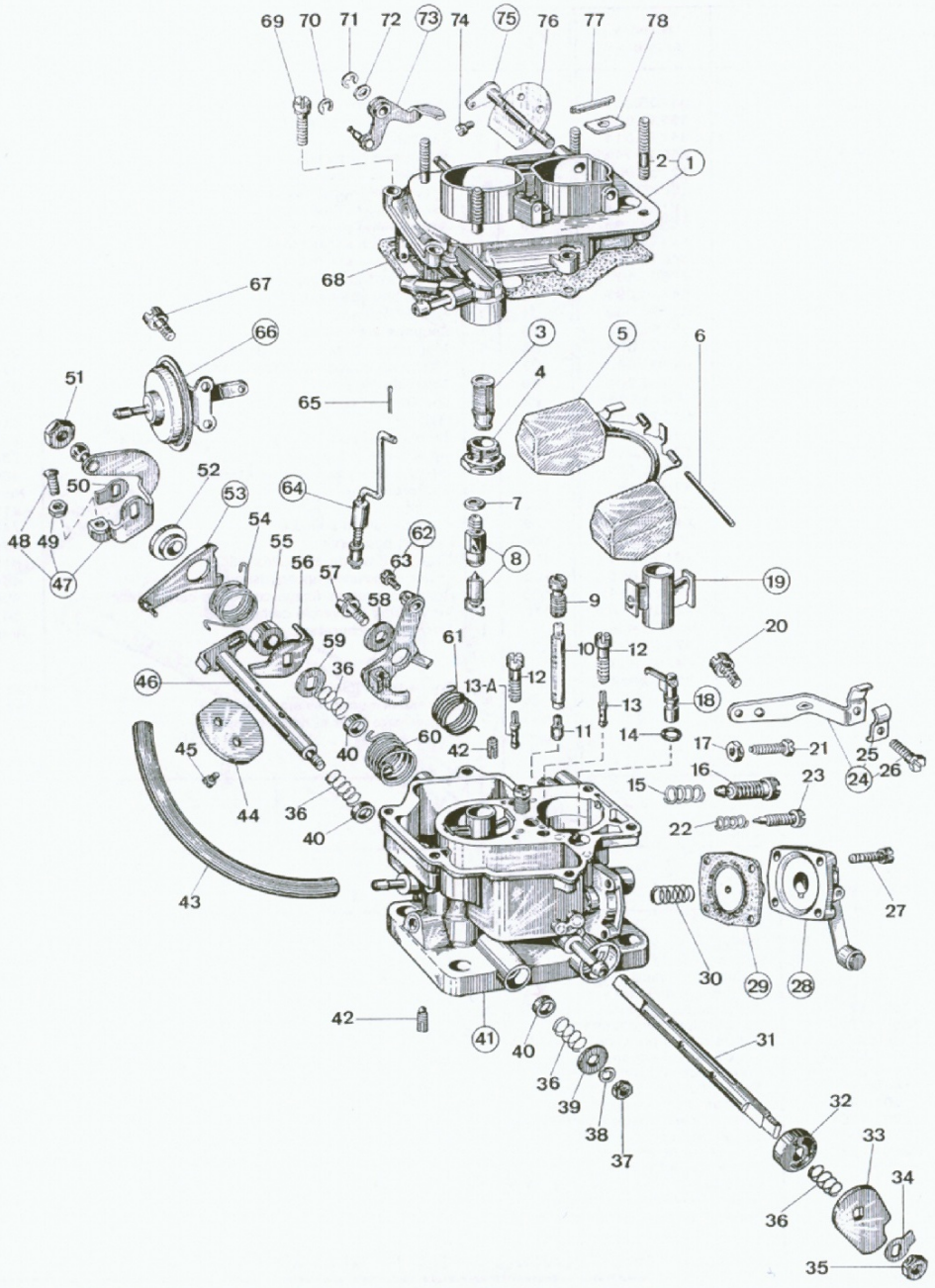

Figura	Q.	DENOMINAZIONE	Numero di ordinazione WEBER	Numero di ordinazione FIAT	Figura	Q.	DENOMINAZIONE	Numero di ordinazione WEBER	Numero di ordinazione FIAT
1	1	**Coperchio carburatore** completo di:	31716.173	9924837	18	1	**Getto pompa**	41254.008*	9923234
2	4	— Vite prigioniera	64960.008	9925756	19	2	**Centratore**	31966.017*	9923235
3	1	**Elemento filtrante**	37022.002	9915235	20	1	Vite fissaggio supporto guaina	64700.012	9908650
4	1	Tappo ispezione filtro	61002.018	9914490	21	1	Vite registro farfalla primaria	64625.012	9919739
5	1	**Galleggiante**	41030.012	9923226	22	1	Molla per vite registro miscela minimo	47600.007	9904577
6	1	Perno fulcro galleggiante	52000.036	9923227	23	1	Vite registro miscela minimo	64755.009	9921477
7	1	Guarnizione per valvola a spillo	41535.015	9906837	24	1	**Supporto guaina** comprendente:	58702.029	9923236
8	1	**Valvola a spillo**	64240.008*	9911226	25	1	— Piastrina	52145.004	9919734
9	1	Getto aria di freno primario	41370.001*	9924838	26	1	— Vite di fissaggio	64615.007	9904731
9	1	Getto aria di freno secondario	41370.001*	9924839	27	4	Vite fissaggio coperchio pompa	64700.006	9907848
10	2	Tubetto emulsionatore	61450.229*	9923230	28	1	**Coperchio pompa**	32486.047	9923237
11	1	Getto principale primario	41115.801*	9926838	29	1	**Membrana pompa**	47407.050	9921181
11	1	Getto principale secondario	41115.003*	9923232	30	1	Molla caricamento pompa	47600.107	9914510
12	2	Portagetto minimo	52570.004	9908105	31	1	Alberino principale primario	10000.241	9923238
13	1	Getto minimo primario	41160.823*	9926839	31	1	Alberino principale primario maggiorato	10001.209	—
13-A	1	Getto minimo secondario	41160.003*	9918742	32	1	Otturatore	50002.008	9923239
14	1	Guarnizione per getto pompa	41565.001	9923233	33	1	Camma comando pompa	14850.077	9923240
15	1	Molla per vite registro minimo in deriv.	47600.097	9921159	34	1	Rosetta di sicurezza	55520.004	9911674
16	1	Vite registro minimo in derivazione	64750.027	9921287	35	1	Dado di fissaggio	34710.003	9905045
17	1	Dado per vite registro farfalla primaria	34705.001	9904667	36	4	Molla premi otturatore e boccole	47600.027	9915971

Figura	Q.	DENOMINAZIONE	Numero di ordinazione WEBER	Numero di ordinazione FIAT
37	1	Dado di fissaggio	34705.001	9904667
38	1	Rosetta elastica	55525.001	9904811
39	1	Rosetta di rasamento	55510.081	9923241
40	3	Boccola di tenuta	12750.085	9919886
41	1	**Corpo carburatore**	non a ricambio	
42	2	Vite registro farfalla secondaria e leva	64595.013	9923242
43	1	Tubo per comando depressione e sgolf.	61400.018	9923243
44	2	Valvola a farfalla	64005.090	9918474
45	4	Vite fissaggio farfalle	64520.027	9917876
46	1	**Alberino principale secondario**	10015.255	9923244
46	1	**Alberino princ. secondario maggiorato**	10016.207	—
47	1	**Leva comando farfalla** completa di:	45041.071	9923245
48	1	— Vite	64595.009	9919737
49	1	— Dado per vite	34715.006	9908697
50	1	Rosetta di sicurezza	55520.002	9911196
51	1	Dado di fissaggio	34715.014	9904615
52	1	Boccola per leva allentata	12775.053	9923246
53	1	**Leva allentata**	45069.015	9923247
54	1	Molla per leva allentata	47610.092	9923248
55	1	Boccola guida molla	12750.087	9923249
56	1	Leva di comando alberino primario	45136.052	9923250
57	1	Vite fissaggio leva comando avviamento	64700.012	9908650
58	1	Rosetta di rasamento	55510.002	9911221
59	1	Rosetta di rasamento	55555.019	9916271
60	1	Molla per alberini	47610.091	9923251
61	1	Molla per leva avviamento	47610.058	9915986
62	1	**Leva comando avviamento** completa di:	45202.069	9923252
63	1	— Vite fissaggio filo	64615.004	9914500
64	1	**Tirantino comando avviamento**	61287.023	9926837
65	1	Copiglia per tirantino	32610.005	9911225
66	1	**Dispositivo di sgolfamento**	57804.107	9926836
67	2	Vite fissaggio dispositivo di sgolfamento	64700.012	9908650
68	1	Guarnizione per coperchio carburatore	41705.039	9923255
69	6	Vite fissaggio coperchio carburatore	64700.005	9904687
70	1	Anello elastico	10140.501	9908648
71	1	Anello elastico	10140.502	9906838
72	1	Rosetta per perno	55510.034	9904941
73	1	**Leva comando sgolfamento**	45069.017	9923256
74	2	Vite fissaggio farfalla avviamento	64525.003	9915990
75	1	**Alberino avviamento**	10015.256	9923257
76	1	Valvola a farfalla avviamento	64010.029	9923258
77	1	Tappo riparapolvere	61070.002	9919465
78	1	Piastrina riparapolvere	52135.010	9915261

Assortimento guarnizioni	92.0099.05	9923259
Assortimento revisione normale	92.1121.05	9923260
Assortimento revisione completa	92.2180.05	9924841

(*) Particolari tarati di regolazione

REGOLAZIONE

Figura	Q.	Numero di ordinazione WEBER	Numero di ordinazione FIAT	DENOMINAZIONE	Taratura in mm.
—	—	—	—	Diffusore	22
19	2	31966.017	9923235	Centratore	4,00
11	1	41115.801	9926838	Getto principale primario	1,10
11	1	41115.003	9923232	Getto principale secondario	1,15
13	1	41160.823	9926839	Getto minimo primario	0,50
13-A	1	41160.003	9918742	Getto minimo secondario	0,70
9	1	41370.001	9924838	Getto aria di freno primario	2,10
9	1	41370.001	9924839	Getto aria di freno secondario	1,90
10	2	61450.229	9923230	Tubetto emulsionatore	F 30
18	1	41254.008	9923234	Getto pompa	0,40
8	1	64240.008	9911226	Valvola a spillo	1,50
—	—	—	—	Apertura positiva farfalla primaria con avviamento inserito	0,80 ÷ 0,85
—	—	—	—	Livellatura galleggiante	7 (**)

(**) NORME PER LA LIVELLATURA DEL GALLEGGIANTE

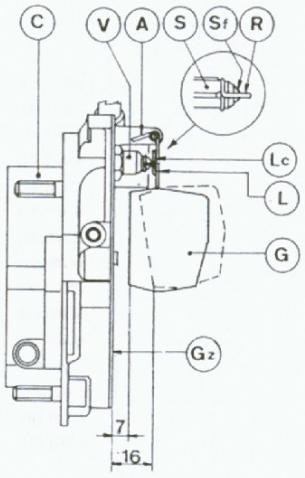

Per effettuare la livellatura del galleggiante è necessario attenersi alle seguenti norme di carattere generale:

- Accertarsi che la valvola a spillo **(V)** sia bene avvitata nel suo alloggiamento.
- Tenere il coperchio carburatore **(C)** in posizione verticale, in quanto il peso del galleggiante **(G)** farebbe abbassare la sfera mobile **(Sf)** montata sullo spillo **(S)**.
- Con coperchio carburatore **(C)** verticale e linguetta **(Lc)** del galleggiante a leggero contatto con la sfera **(Sf)** dello spillo **(S)**, il galleggiante **(G)** deve distare **mm. 7** dal piano del coperchio con guarnizione **(Gz)** montata e bene aderente al piano stesso. **(Calibro Weber N. 88839.00.0316)**.
- A livellatura effettuata controllare che la corsa del galleggiante **(G)** sia di **mm. 9**, modificando eventualmente la posizione dell'appendice **(A)**. Controllare che il gancio di richiamo **(R)** dello spillo **(S)** ne permetta il libero movimento
- Qualora il galleggiante **(G)** non fosse giustamente impostato, modificare la posizione delle linguette **(L)** del galleggiante stesso fino a raggiungere la quota richiesta, avendo cura che la linguetta **(Lc)** di contatto, sia perpendicolare allo spillo **(S)** e che non presenti, sul piano di contatto, intaccature che possano influire sul libero scorrimento dello spillo.
- Controllare che il galleggiante **(G)** possa ruotare liberamente attorno al suo fulcro.

AVVERTENZE

Qualora sia necessario sostituire la valvola **(V)**, assicurarsi che la nuova valvola venga bene avvitata nel suo alloggiamento, interponendo una nuova guarnizione di tenuta e ripetendo le operazioni di livellatura.

WEBER FÖRGASARE

Typ 32 ICB

Standardutrustning på

SIMCA 1000

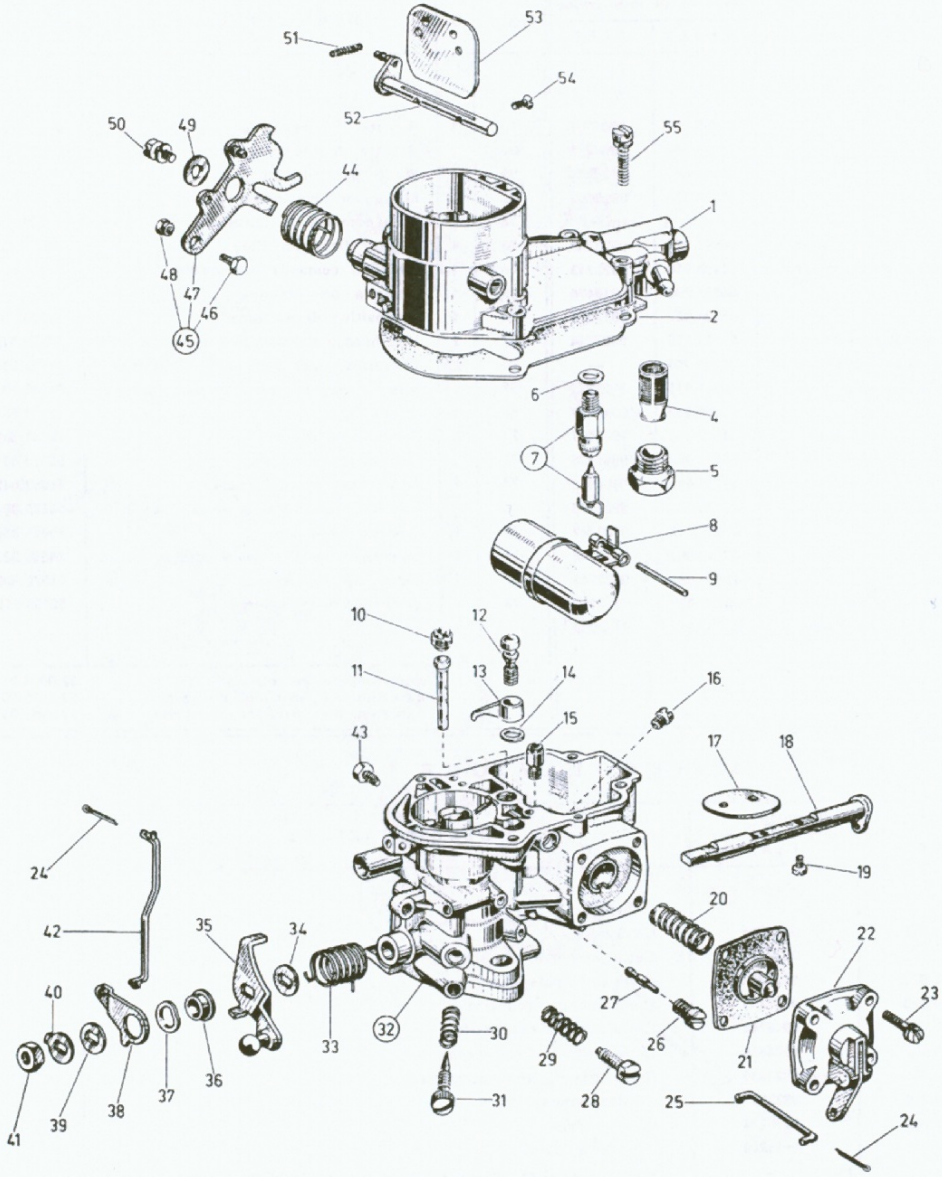

Vid beställning, uppgiv alltid detaljnummer på önskad del, samt typ och nummer på förgasaren

Figur	Ant	BESKRIVNING	Detaljnr	Figur	Ant	BESKRIVNING	Detaljnr
1	1	Förgasarlock	31706.019	17	1	Spjäll	64005.092
2	1	Förgasarlockspackning	41700.020	18	1	Spjällaxel	10015.450
4	1	Bränslefilter	37022.002	18	1	Spjällaxel – överdim	10016.439
5	1	Filterlock	61002.018	19	2	Skruv	64520.023
6	1	Fiberpackning	41535.015	20	1	Pumpfjäder	47600.107
7	1	Nålventil	64240.008*	21	1	Pumpmembran	47407.016
8	1	Flottör	41015.011	22	1	Pumphus med arm	32486.002
9	1	Flottöraxel	52000.010	23	4	Skruv	64700.004
10	1	Luftmunstycke	41360.001*	24	2	Saxsprint	32610.006
11	1	Emulsionsrör	61440.365*	25	1	Länkarm	61280.020
12	1	Munstyckshållare	64290.005	26	1	Munstyckshållare	52570.005
13	1	Accelerationsmunstycke	41252.020*	27	1	Tomgångsmunstycke	41160.003*
14	1	Fiberpackning	41530.012	28	1	Tomgångsskruv	64625.007
15	1	Inloppsventil	64290.001*	29	1	Tryckfjäder	47600.007
16	1	Huvudmunstycke	41120.001*	30	1	Tryckfjäder	47600.007

Figur	Ant	BESKRIVNING	Detaljnr
31	1	Luftblandningsskruv	64750.001
32	1	Förgasarhus	
33	1	Återgångsfjäder	47610.055
34	1	Distansbricka	55555.003
35	1	Spjällaxelreglage	45041.026
36	1	Ringbricka	12775.007
37	1	Fjäderbricka	55530.002
38	1	Reglage	45032.075
39	1	Distansbricka	55555.016
40	1	Låsbleck	55520.002
41	1	Spjällaxelmutter	34715.014
42	1	Länkarm	61280.021
43	1	Skruv - kabelhållare	64605.017

(*) kalibrerade detaljer

Figur	Ant	BESKRIVNING	Detaljnr
44	1	Återgångsfjäder	47610.003
45	1	Chokereglage, bestående av:-	45202.016
46	1	- Vajerskruv	64800.002
47	1	- Reglage	45202.015
48	1	- Mutter	34720.002
49	1	Planbricka	55510.002
50	1	Skruv m fjäderbricka	64700.012
51	1	Dragfjäder	47605.019
52	1	Chokespjällaxel	10015.219
53	1	Chokespjäll	64010.016
54	2	Skruv	64570.007
55	4	Förgasarlocksskruv m fjäderbricka	64700.005

Renoveringssats, komplett	IM 844a
Renoveringssats, mindre	IM 843a
Packningssats	IM 842a

SÄTTNINGAR

Figur	Antal	Detaljnr	BESKRIVNING	Storlek
—	—	—	Spridare	24
—	—	—	Halsring	4,50
16	1	41120.001	Huvudmunstycke	1,30
27	1	41160.003	Tomgångsmunstycke	0,40
13	1	41252.020	Accelerationsmunstycke	0,40
11	1	61440.365	Emulsionsrör	F 20
10	1	41360.001	Luftmunstycke	2,05
7	1	64240.008	Flottör	1,50
15	1	64290.001	Inloppsventil	0,50
—	—	—	Flottörnivå	6 (**)

WEBERFABRIKEN ansvarar ej för eventuell oregelbunden funktion uppkommen genom godtyckliga ändringar av ovanstående sättningar

(**) ANVISNINGAR FÖR JUSTERING AV FLOTTÖRNIVÅ

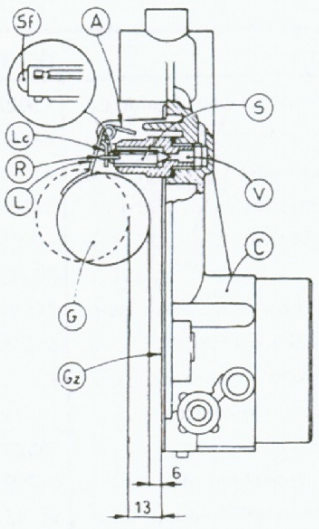

Det är viktigt att nedanstående anvisningar noggrant följes för att erhålla korrekt flottörnivå:-

- Kontrollera att nålventilen (V) är korrekt inskruvad i förgasarlocket
- Håll förgasarlocket (C) i vertikalt läge enligt figuren då annars flottörens vikt kan trycka in kulan (Sf) i nålventilen (S)
- Med förgasarlocket (C) i vertikal position och med flottörtungan (Lc) i lätt kontakt med kulan (Sf) på nålventilen (S) skall avståndet från förgasarlockets (C) anläggningsyta, med packning, till flottören (G) mäta 6 mm
- Skulle inte flottören (G) vara korrekt justerad, ändra på flottörarmen (L), men kontrollera att flottörtungan (Lc) kvarligger plan mot nålventilens kula (Sf) och att tungan är jämn och inte kan haka upp sig mot kulan (Sf)
- Efter justering enligt föregående punkt, kontrollera att flottörens (G) slag är 7,0 á 7,5 mm. Om nödvändigt justera fliken (A)
- Kontrollera också att returhaken (R) på nålventilen (S) kan röra sig fritt utan att haka fast
- Kontrollera slutligen att flottören (G) kan röra sig fritt på sin axel

OBS! Justering av flottörnivån bör göras så snart som flottör eller nålventil utbytts; i senare fallet bör alltid fiberpackningen under nålventilen bytas och kontrolleras att nålventilen drages fast korrekt i förgasarlocket

WEBER FÖRGASARE

32 IMPE

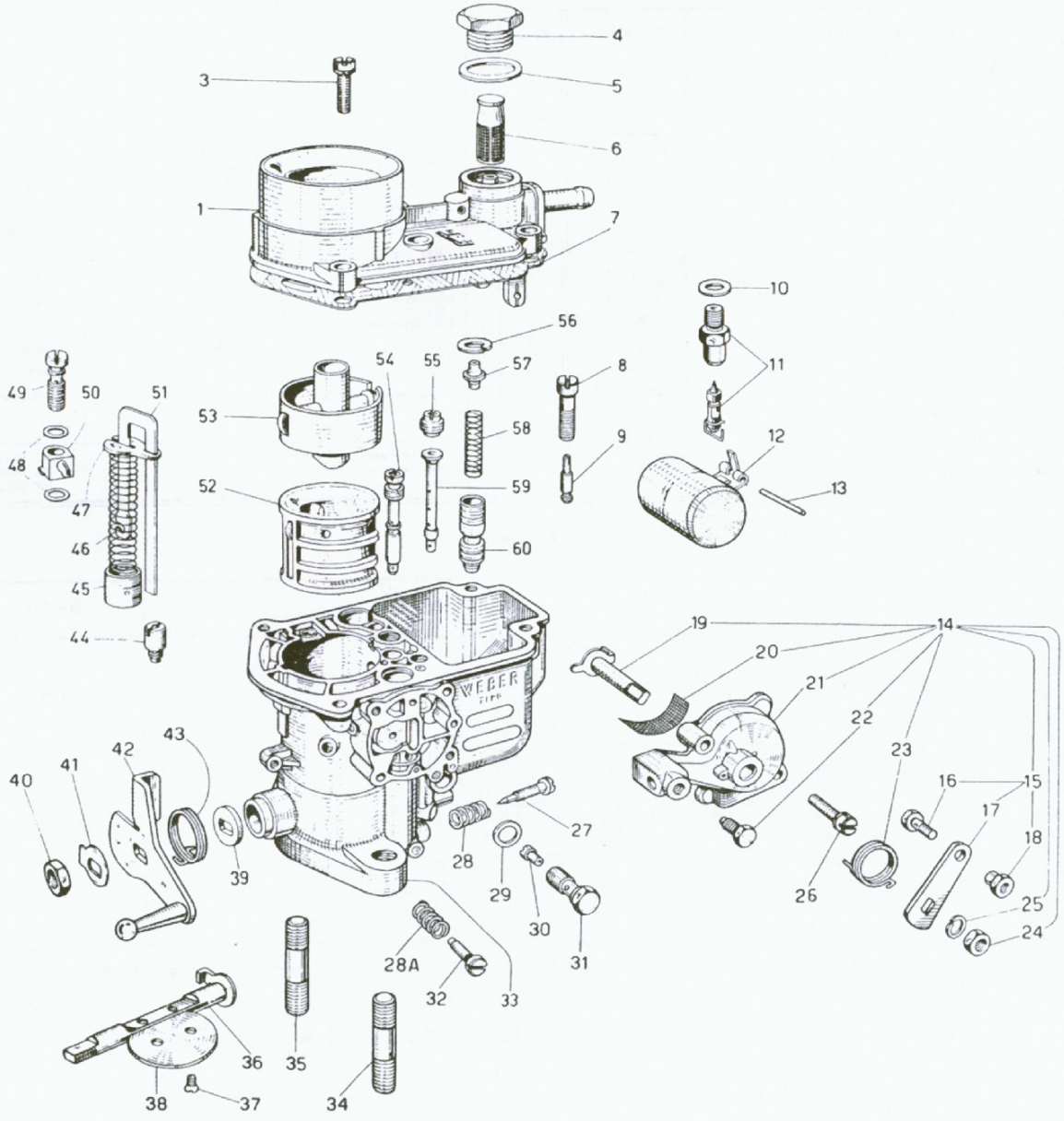

fig	ant	beskrivning	detalj nr	fig	ant	beskrivning	detalj nr
1	1	Flottörhuslock	31706.016	15	1	- Arm, chokekontr, kompl (omfatt):	45027.017
3	4	Skruv - flottörhuslock	64700.005	16	1	- Skruv - vajerlås	64800.002
4	1	Inspektionsplugg, filterhus	61002.010	17	1	- Arm, chokekontroll	45025.003
5	1	Packning - insp plugg, filterhus	41530.024	18	1	- Mutter - vajerlås	34720.002
6	1	Filter, nät - bränsle	37022.002	19	1	- Axel, chokekontroll	10085.002
7	1	Packning - flottörhuslock	41700.001	20	1	- Filter, nät	37000.015
8	1	Hållare, lågfartsmunstycke	52570.004	21	1	- Hus, chokekontroll	32534.006
9	1	Lågfartsmunstycke	41160.001*	22	1	- Låsskruv - chokevajerhölje	64605.017
10	1	Packning - nålventil	41535.015	23	1	- Returfjäder - arm, chokekontroll	47610.004
11	1	Nålventil	64240.008*	24	1	- Mutter - arm, chokekontroll	34715.010
12	1	Flottör	41015.009	25	1	- Fjäderbricka	55525.010
13	1	Axel, flottör	52000.010	26	2	- Skruv - hus, chokekontroll	64700.006
14	1	Chokekontroll, kompl (omfattande):	32536.007	27	1	Justerskruv, tomgångsblandning	64755.006

fig	ant	beskrivning	detalj nr	fig	ant	beskrivning	detalj nr
28	1	Fjäder - justerskruv, tomgångsblandn	47600.084	43	1	Returfjäder - spjällaxel	47610.005
28A	1	Fjäder - justerskruv, tomgång	47600.084	44	1	Insugningsventil (m återgångskanal)	64290.001*
29	1	Packning - hållare, huvudmunstycke	41540.001	45	1	Kolv, accelerationspump	58602.003
30	1	Huvudmunstycke	41120.001*	46	1	Fjäder, accelerationspump	47600.034
31	1	Hållare, huvudmunstycke	52590.001	47	1	Stopplatta - fjäder, acc pump	52140.003
32	1	Justerskruv, tomgång	64625.004	48	1	Packning - accelerationsmunstycke	41530.012
33	1	Förgasarhus	ej reservd	49	1	Backventil - accelerationspump	64290.003
34	1	Pinnbult	64955.203	50	1	Accelerationsmunstycke	41252.005*
35	1	Pinnbult	64955.203	51	1	Stag, accelerationspump	10400.003
36	1	Spjällaxel	10015.442	52	1	Halsring	34936.001*
36	1	Spjällaxel, överdimension	10016.424	53	1	Spridare	31866.003*
37	2	Skruv - spjäll	64570.008	54	1	Startmunstycke	41205.---*
38	1	Spjäll	64005.027	55	1	Luftmunstycke	41360.001*
39	1	Distansbricka	55555.016	56	1	Låsring	10140.010
40	1	Mutter - spjällaxel	34715.014	57	1	Styrbricka	12775.004
41	1	Låsbleck	55520.002	58	1	Fjäder - kolvventil, choke	47600.086
42	1	Arm, gasreglage (32 IMPE4)	45034.010	59	1	Emulsionsrör	61440.---*
42	1	Arm, gasreglage (32 IMPE 7)	45034.068	60	1	Kolvventil, choke	64330.005

*Vid beställning, uppgiv alltid önskad storlek! - Angiv alltid detalj nr och fullst. förgasarbeteckning!!!

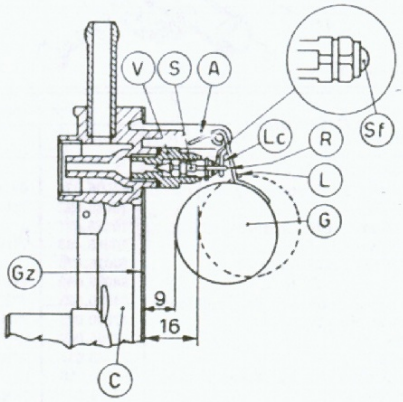

INSTÄLLNING AV FLOTTÖRNIVÅN

Det är av stor vikt för förgasarens funktion att korrekt flottörnivå är inställd. Flottörnivån bestäms av flottörens läge i förhållande till nålventilen och inställning sker enligt följande:

A Kontrollera att flottören (G) är hel och i övrigt oskadad. Kontrollera vidare att den kan röra sig fritt på sin axel.

B Kontrollera nålventilen (V) beträffande slitage på spets och säte och kontrollera också att nålventilens kula (Sf) - om sådan finns - är oskadad (byt nålventil och packning om ventilen skulle vara defekt på något sätt).

C Håll flottörhuslocket (C) så att flottören (G) hänger ned med flänsen (Lc) i lätt beröring med nålventilen (S) - eller, i förekommande fall, dess kula (Sf). Mät avståndet från flottören (bredvid lödsömmen) till lockets undersida – i förekommande fall från packningen (Gz). Justera flänsen (Lc) till dess måttet "a" enligt nedan erhållits.

D Håll därefter locket vågrätt så att flottören hänger ner och stoppas av flänsen (A). Mät på samma sätt och justera till måttet "b" nedan. (Flottörens slaglängd blir då = måttet "c" nedan)

E Vid hopmonteringen skall försiktighet iakttas så att inte de inställda måtten ändras - lägg exempelvis inte locket med flottören nedåt!

Vid byte av nålventil skall alltid ny packning monteras och inställning av flottörnivån göras enligt ovanstående.

MÅTT a: 9 mm

MÅTT b: 16 mm

MÅTT c: 7 mm

WEBER FÖRGASARE

32/36 DGAV

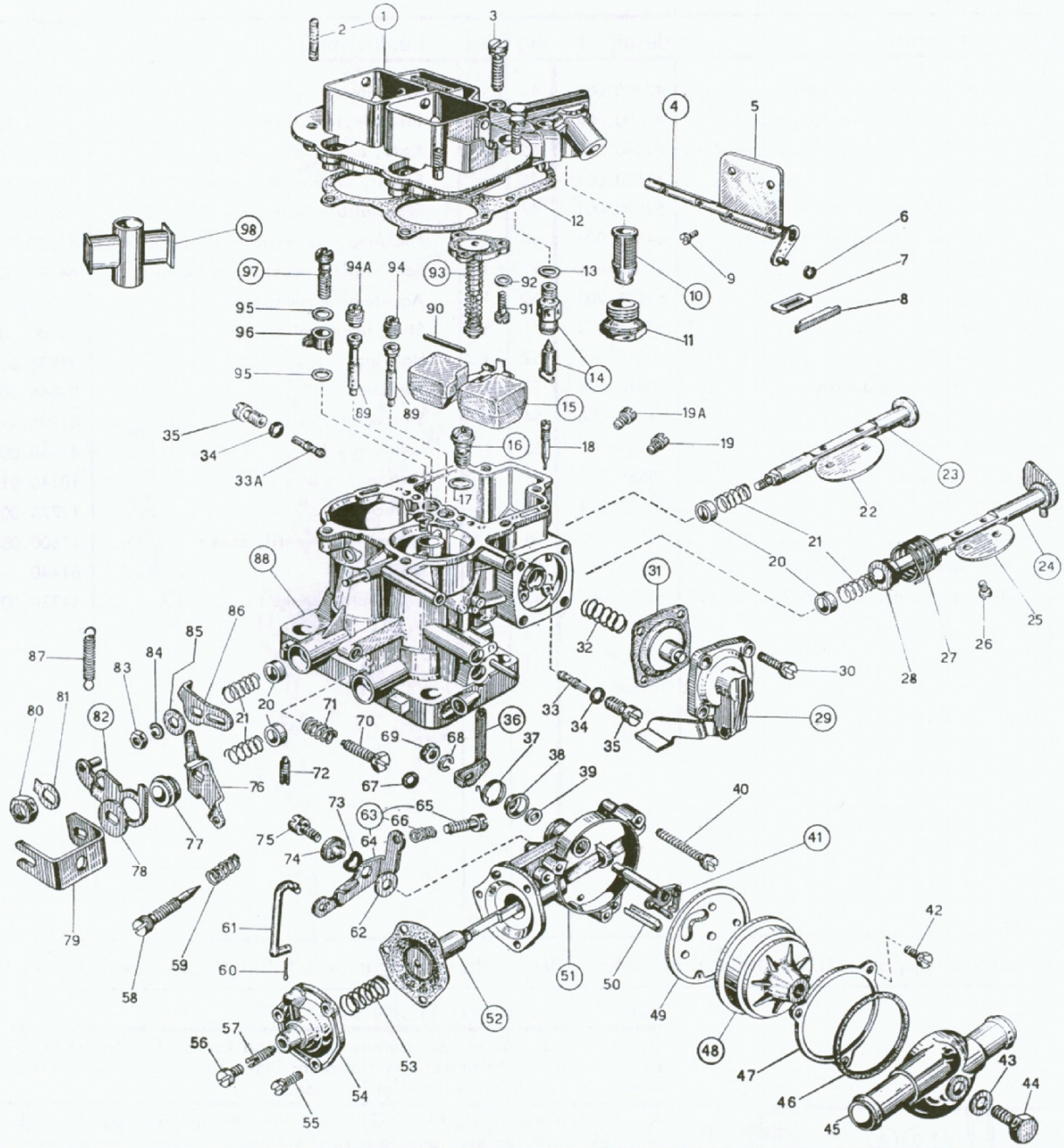

Abb.	Stk.	BEZEICHNUNG	Bestellnummer WEBER	Bestellnummer FORD
1	1	**Vergaserdeckel,** komplett mit:	31716.166	72HF-9524-EA
2	4	— Stiftschraube	64955.111	E804282-S72
3	6	Befestigungsschraube für Deckel	64700.001	E802028-S8
4	1	**Starterwelle**	10020.221	71HF-9546-AA
5	2	Starterklappe	64010.007	2725E-9545-B
6	1	Spannring	10140.501	E860041-S
7	1	Staubschutzplatte	52135.018	71HF-9B687-AA
8	1	Staubschutzstopfen	61070.002	692F-9D621-AA
9	4	Befestigungsschraube für Starterklappe	64525.003	2725E-9A767-A
10	1	**Kraftstoffilter**	37022.003	2735E-9L541-A
11	1	Verschluss-Schraube für Filter	61002.018	2725E-9A540-A
12	1	Deckeldichtung	41705.035	71HF-9519-AA
13	1	Dichtring	41535.015	116E-9B539
14	1	**Nadelventil**	64240.017*	71HF-9564-BA
15	1	**Schwimmer**	41030.020	71HF-9555-AA
16	1	**Nadelventil** für Vollast	64235.016	692F-9M597-AA
17	1	Dichtring	41530.013	692F-9M598-AA
18	1	Verschlusschraube für Pumpenablass	64900.001	2725E-9L544-A
19	1	Hauptdüse 1. Stufe	41120.001*	116E-9533-A
19-A	1	Hauptdüse 2. Stufe	41120.001*	116E-9533-A
20	4	Wellenbüchse	12750.085	71HF-9B508-AA
21	4	Büchsenfeder	47600.027	71HF-9P648-AA
22	1	Drosselklappe 2. Stufe	64005.034	692F-9A598-AA
23	1	**Welle 2. Stufe**	10015.492	71HF-9582-AA
23	1	**Welle 2. Stufe** (Übergrösse)	10016.477	—
24	1	**Welle 1. Stufe**	10015.493	71HF-9582-BA
24	1	**Welle 1. Stufe** (Übergrösse)	10016.476	—
25	1	Drosselklappe 1. Stufe	64005.090	2724E-9585-A
26	4	Befestigungsschraube für Drosselklappe	64520.023	2725E-9E519-A
27	1	Rückzugfeder für Welle	47610.079	71HF-9B848-AA
28	1	Abstandsbüchse	12765.047	71HF-9B508-BA
29	1	**Pumpendeckel**	32486.037	71HF-9503-AA
30	4	Befestigungsschraube für Pumpendeckel	64700.006	E802029-S8
31	1	**Pumpenmembran**	47407.048	71HF-9B559-AA
32	1	Pumpenfeder	47600.092	71HF-9D598-AA
33	1	Leerlaufdüse 1. Stufe	41160.003*	2725E-9596-B
33-A	1	Leerlaufdüse 2. Stufe	41160.003*	2724E-9596-A
34	2	Dichtung	41565.002	E834035-S
35	2	Leerlaufdüsenträger	52570.006	71HF-9K509-AA
36	1	**Starterhebel**	45034.090	71HF-9K737-AA
37	1	Nockenfeder für Schnell-Leerlauf	47610.080	71HF-9L542-AA
38	1	Federteller	58000.018	71HF-9J548-AA
39	1	Scheibe	55555.029	71HF-9714-AA
40	3	Befestigungsschraube für Startvorrichtung	64700.008	111645-ES8

Abb.	Stk.	BEZEICHNUNG	Bestellnummer WEBER	Bestellnummer FORD
41	1	**Welle für Startvorrichtung**	10085.033	71HF-9L554-AB
42	3	Schraube für Haltering	64615.005	111647-ES8
43	1	Dichtring	41530.002	112515-ES
44	1	Befestigungsschraube für Wassergehäuse	64610.006	E800231-S82
45	1	Wassergehäuse	32444.005	71HF-9K732-AA
46	1	Dichtung	41555.001	2725E-9K733-A
47	1	Haltering für Gehäuse	52135.006	2725E-9K738-A
48	1	**Gehäuse mit Bi-Metallfeder**	57804.079	71HF-9K731-AA
49	1	Isolierdichtscheibe	41640.005	2725E-9K729-A
50	1	Lagerscheibe für Welle	52130.012	71HF-9851-AA
51	1	**Startvorrichtungsgehäuse**	57804.045	72HF-9K728-AA
52	1	**Startvorrichtungsmembran**	47407.056	71HF-9L543-AA
53	1	Membranfeder	47600.141	71HF-9P652-AA
54	1	Membrandeckel	32384.020	71HF-9F594-AA
55	3	Befestigungsschraube für Deckel	64700.007	111643-ES8
56	1	Verschluss-Schraube	61015.003	E802030-S
57	1	Membraneinstellschraube	64595.005	71HF-9P651-AA
58	1	Leerlaufgemischregulierschraube	64750.025	71HF-9541-AA
59	1	Feder für Leerlaufgemischregulierschr.	47600.007	116E-9578
60	1	Splint	32610.005	260000-ES
61	1	Schnell-Leerlaufbetätigungsstange	61280.082	71HF-9598-AA
62	1	Scheibe für Hebel	55510.003	E630021-S82
63	1	**Schnell-Leerlauf Loserhebel** komplet mit:	45041.053	71HF-9538-AA
64	1	— Hebel	45039.056	71HF-9B792-AA
65	1	— Schraube	64590.004	2725E-9B538-A
66	1	— Feder	47600.007	116E-9578
67	1	Dichtung	41565.008	116620-ES
68	1	Federring	55525.003	112511.ES8
69	1	Befestigungsmutter für Welle	34715.016	E620011-S82
70	1	Einstellschraube für Drosselklappe 1. Stufe	64625.017	71HF-9B538-AA

* **Kalibrierte Regulierteile**

Abb.	Stk.	BEZEICHNUNG	Bestellnummer WEBER	Bestellnummer FORD
71	1	Feder für Einstellschraube	47600.007	116E-9578
72	1	Einstellschr. für Drosselklappe 2. Stufe	64595.005	71HF-9P651-AA
73	1	Sicherungsring	55530.005	110996-ES
74	1	Büchse für Hebel	12765.042	692F-9L588-AA
75	1	Schraube für Hebel	64700.014	220006-ES8
76	1	Betätigungshebel für Drosselk. 1. Stufe	45046.016	71HF-9L548-AA
77	1	Büchse für Hebel	12765.002	2724E-9B508-B
78	1	Distanzscheibe	55510.061	250001-ES8
79	1	Drosselklappenwelle	45136.029	2735E-9583-B
80	1	Befestigungsmutter	34715.014	114212-ES8
81	1	Sicherungsscheibe	55520.002	113431-ES
82	1	**Loser Hebel**	45069.011	71HF-9A794-AA
83	1	Befestigungsmutter	34705.001	114477-ES8
84	1	Federscheibe	55525.001	E630171-S71
85	1	Distanzscheibe	55510.046	112514-ES8
86	1	Betätigungshebel für Drosselk. 2. Stufe	45032.124	71HF-9L548-BA
87	1	Feder	47605.010	2724E-9B848-B
88	1	**Vergasergehäuse**	nicht lieferbar	
89	1	Mischrohr 1. Stufe	61440.216*	71HF-9P653-AA
89-A	1	Mischrohr 2. Stufe	61440.216*	71HF-9P653-AA
90	1	Schwimmerachse	52000.015	2725E-9558-A
91	3	Befestigungsschraube	64700.007	111643-ES8
92	3	Scheibe	55510.038	E630170-S82
93	1	**Vollastanreicherungsvorrichtung**	57804.097	71HF-9G551-BA
94	1	Luftkorrekturdüse 1. Stufe	41360.001*	692F-9K511-AA
94-A	1	Luftkorrekturdüse 2. Stufe	41360.001*	2737E-9K511-A
95	2	Dichtring	41530.012	116E-9926
96	1	Pumpendüse	41252.024*	2725E-9940-A
97	1	**Pumpendruckventil**	64290.017	73HF-9902-AA
98	2	**Zerstäuber**	31966.013*	nicht lieferbar

Dichtungsatz	92.0108.05	—
Normalüberholungssatz	92.1138.05	—
Komplettüberholungssatz	92.2170.05	—

EINSTELLUNG

Abb.	Stk	BEZEICHNUNG	Bestellnummer WEBER	Kalibrierung in mm.
—	—	Lufttrichter 1. Stufe	—	26
—	—	Lufttrichter 2. Stufe	—	27
98	1	Zerstäuber 1. Stufe	31966.013	3,50
98	1	Zerstäuber 2. Stufe	31966.013	3,50
19	1	Hauptdüse 1. Stufe	41120.001	1,40
19-A	1	Hauptdüse 2. Stufe	41120.001	1,40
94	1	Luftkorrekturdüse 1. Stufe	41360.001	1,70
94-A	1	Luftkorrekturdüse 2. Stufe	41360.001	1,60
89	1	Mischrohr 1. Stufe	61440.216	F50
89-A	1	Mischrohr 2. Stufe	61440.216	F50
33	1	Leerlaufdüse 1. Stufe	41160.003	0,60
33-A	1	Leerlaufdüse 2. Stufe	41160.003	0,50
96	1	Pumpendüse	41252.024	0,50
14	1	Nadelventil	64240.017	2,00
—	—	Positive Öffnung der Dross. der 1. Stufe bei eingeschaltetem Starter	—	1,00÷1,10

Firma WEBER haftet für keine Betriebsstörungen, die auf eigenmächtige Änderungen an der Einstellung laut vorliegendem Katalog zurückzuführen sind.

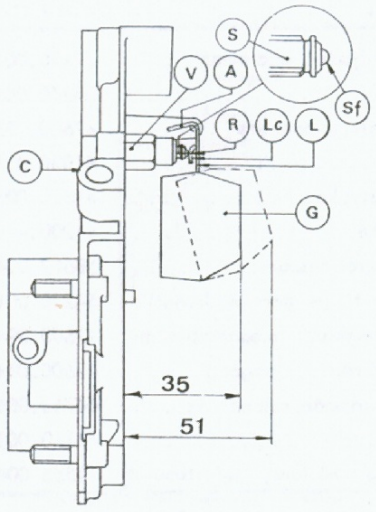

ANWEISUNGEN ZUR NIVEAUREGULIERUNG DES SCHWIMMERS

Während man den Deckel **(C)** senkrecht hält und den Lappen **(Lc)** in leichtem Kontakt mit der Kugel **(Sf)** der Nadel **(S)**, muss der Lappen senkrecht zur Nadelachse stehen.

Die genaue Stellung wird dadurch erzielt, dass man die Stärke der Dichtung des Nadelventils **(V)** ändert. Hierbei soll der Schwimmer **(G)** **35 mm** vom Vergaserdeckel entfernt stehen **(Lehre Weber 88839.00.0328)**. Die richtige Stellung wird durch Biegen der Arme **(L)** erreicht.

Nach erfolgter Einstellung, muss der Schwimmerhub **16 mm** betragen; nötigenfalls ist die Stellung des Anschlags **(A)** zu ändern.

WICHTIG - Die Überprüfung des Schwimmerniveaus muss immer durchgeführt werden, wenn der Schwimmer oder das Nadelventil ausgewechselt wurde. Im zweiten Fall ist es ratsam, auch die dazugehörige Dichtung auszutauschen und besonders auf den einwandfreien Sitz des Ventils zu achten.

WEBER FÖRGASARE

34 DCS

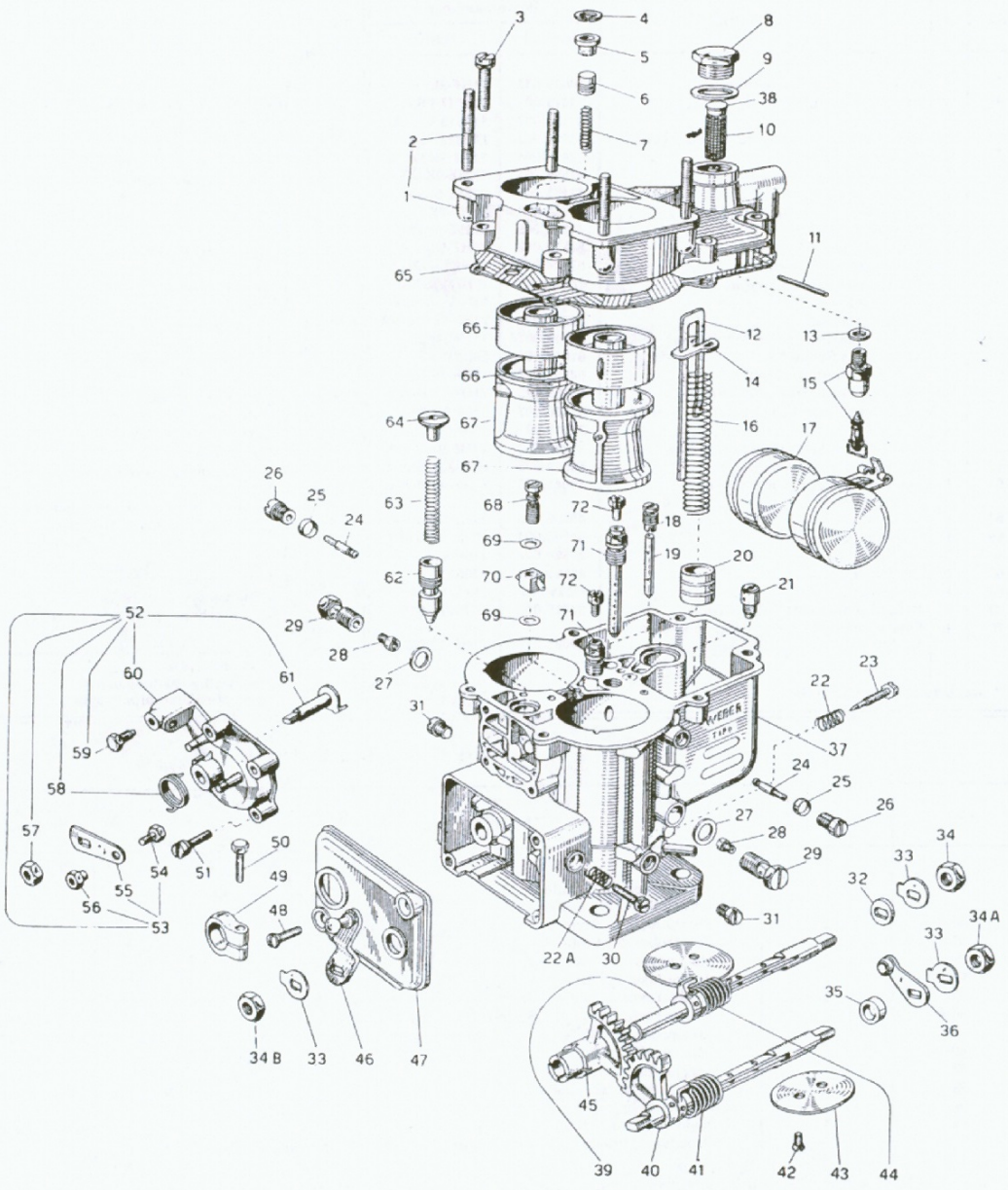

fig	ant	beskrivning	detalj nr	fig	ant	beskrivning	detalj nr
1	1	Flottörhuslock (omfattande):	31716.026	14	1	Stopplatta – fjäder, acc pump	52140.002
2	4	– Pinnbult	64955.007	15	1	Nålventil	64240.008*
3	6	Skruv – flottörhuslock	64700.005	16	1	Fjäder, accelerationspump	47600.085
4	1	Låsring – startkolv	10140.010	17	1	Flottör	41030.011
5	1	Säte – startkolv	12775.013	18	1	Startluftmunstycke	41370.005*
6	1	Startkolv	58600.007	19	1	Starmunstycke	41200.---*
7	1	Fjäder – startkolv	47600.053	20	1	Kolv, accelerationspump	58602.004
8	1	Inspektionsplugg, filterhus	61002.010	21	1	Insugningsventil (m återgångskanal) .	64290.001*
9	1	Packning – insp plugg, filterhus . . .	41530.024	22	1	Fjäder – justerskruv, tomgångsblandn	47600.084
10	1	Filter, nät – bränsle	37022.002	22A	1	Fjäder – justerskruv, tomgång	47600.084
11	1	Axel, flottör	52000.001	23	1	Justerskruv, tomgångsblandning . . .	64755.006
12	1	Stag, accelerationspump	10400.012	24	2	Lågfartsmunstycke	41160.001*
13	1	Packning – nålventil	41535.015	25	2	Ringpackning – hållare, lågfartsmunst	41555.004

fig	ant	beskrivning	detalj nr
26	2	Hållare, lågfartsmunstycke	52570.005
27	2	Packning - hållare, huvudmunstycke	41540.001
28	2	Huvudmunstycke	41120.001*
29	2	Hållare, huvudmunstycke	52590.001
30	1	Justerskruv, tomgång	64625.002
31	2	Skruvplugg - insp hål, övergångskan	61015.001
32	1	Distansbricka	55555.007
33	3	Låsbleck	55520.002
34	1	Mutter - spjällaxel	34715.014
34A	1	Mutter - spjällaxel	34715.014
34 B	1	Mutter - spjällaxel	34715.014
35	1	Distansbussning - spjällaxel	12750.040
36	1	Armreglage - acc pumpkontroll	45082.010
37	1	Förgasarhus	ej reservd
38	1	Bussning - bränslefilter	12775.026
39	1	Spjällaxel, standarddim - vänster	10015.409
39	1	Spjällaxel, överdimens - vänster	10016.411
40	1	Spjällaxel, standarddim - höger	10015.420
40	1	Spjällaxel, överdimens - höger	10016.402
41	1	Returfjäder - spjällaxel - höger	47610.034
42	4	Skruv - spjäll	64570.008
43	2	Spjäll	64005.038
44	1	Returfjäder - spjällaxel - vänster	47610.001
45	1	Sektorhjul	58202.010
46	1	Arm, gasreglage	45027.026
47	1	Inspektionslucka - främre	32464.003
48	2	Skruv - inspektionslucka	64570.004
49	1	Klamma, sektorhjul	47732.001
50	1	Skruv - klamma, sektorhjul	64605.001
51	4	Skruv - hus, chokekontroll	64700.004
52	1	Chokekontroll, kompl (omfattande):	32536.005
53	1	- Arm, chokekontroll, kompl (omf):	45027.017
54	1	- Skruv - vajerlås	64800.002
55	1	- Arm, chokekontroll	45025.003
56	1	- Mutter - vajerlås	34720.002
57	1	- Mutter - arm, chokekontroll	34715.010
58	1	- Returfjäder - arm, chokekontroll	47610.004
59	1	- Låsskruv - chokevajerhölje	64605.017
60	1	- Hus, chokekontroll	32534.003
61	1	- Axel, chokekontroll	10085.004
62	1	Kolvventil, choke	64330.002
63	1	Fjäder - kolvventil, choke	47600.051
64	1	Styrbricka	52030.001
65	1	Packning - flottörhuslock	41705.002
66	2	Spridare	31856.001*
67	2	Halsring	34896.002*
68	1	Backventil - accelerationspump	64290.003
69	2	Packning - accelerationsmunstycke	41530.002
70	1	Accelerationsmunstycke	42252.007*
71	2	Emulsionsrör	61455.---*
72	2	Luftmunstycke	41370.002*

*Vid beställning, uppgiv alltid önskad storlek! - Angiv alltid detalj nr och fullst. förgasarbeteckning!!!

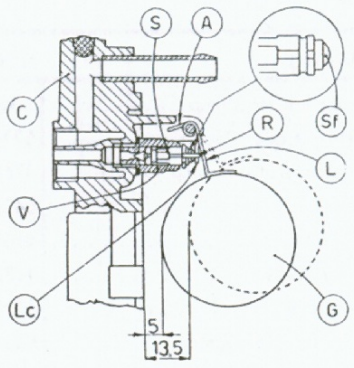

INSTÄLLNING AV FLOTTÖRNIVÅN

Det är av stor vikt för förgasarens funktion att korrekt flottörnivå är inställd. Flottörnivån bestäms av flottörens läge i förhållande till nålventilen och inställning sker enligt följande:

A Kontrollera att flottören (G) är hel och i övrigt oskadad. Kontrollera vidare att den kan röra sig fritt på sin axel.

B Kontrollera nålventilen (V) beträffande slitage på spets och säte och kontrollera också att nålventilens kula (Sf) - om sådan finns - är oskadad (byt nålventil och packning om ventilen skulle vara defekt på något sätt).

C Håll flottörhuslocket (C) så att flottören (G) hänger ned med flänsen (Lc) i lätt beröring med nålventilen (S) - eller, i förekommande fall, dess kula (Sf). Mät avståndet från flottören (bredvid lödsömmen) till lockets undersida – i förekommande fall från packningen (Gz). Justera flänsen (Lc) till dess måttet "a" enligt nedan erhållits.

D Håll därefter locket vågrätt så att flottören hänger ner och stoppas av flänsen (A). Mät på samma sätt och justera till måttet "b" nedan. (Flottörens slaglängd blir då = måttet "c" nedan)

E Vid hopmonteringen skall försiktighet iakttas så att inte de inställda måtten ändras - lägg exempelvis inte locket med flottören nedåt!

Vid byte av nålventil skall alltid ny packning monteras och inställning av flottörnivån göras enligt ovanstående.

MÅTT a: 5 - 5,5 mm

MÅTT b: 13,5 mm

MÅTT c: 8,5 mm

WEBER FÖRGASARE

36 DCD

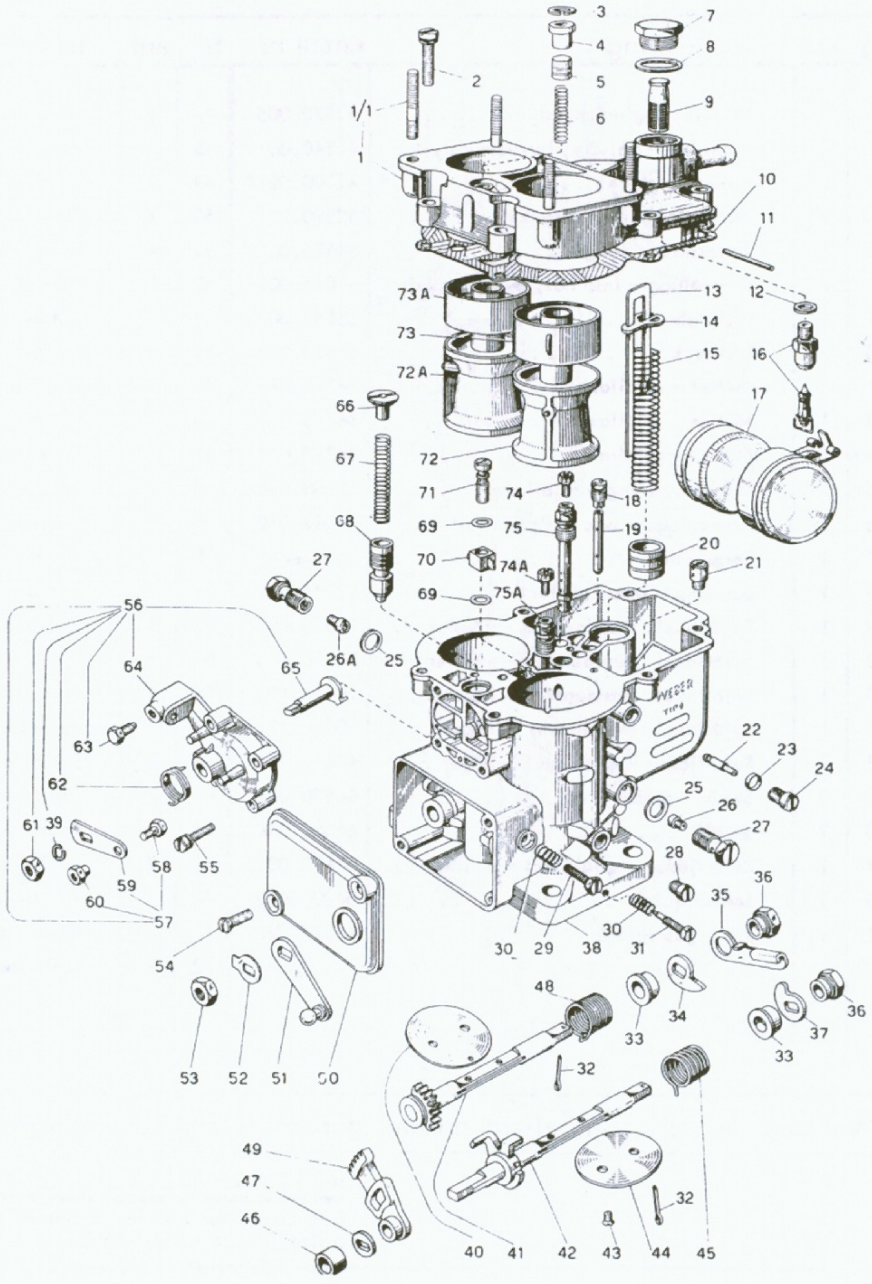

fig	ant	beskrivning	detalj nr	fig	ant	beskrivning	detalj nr
1	1	Flottörhuslock (omfattande):	31716.025	13	1	Stag, accelerationspump	10400.012
1/1	4	- Pinnbult	64955.007	14	1	Stopplatta - fjäder, acc pump	52140.002
2	6	Skruv - flottörhuslock	64700.005	15	1	Fjäder, accelerationspump	47600.085
3	1	Låsring - startkolv	10140.010	16	1	Nålventil	64240.008*
4	1	Säte - startkolv	12775.013	17	1	Flottör	41030.011
5	1	Startkolv	58600.007	18	1	Startluftmunstycke	41370.005*
6	1	Fjäder - startkolv	47600.052	19	1	Startmunstycke	41200.1--*
7	1	Inspektionsplugg, filterhus	61002.010	20	1	Kolv, accelerationspump	58602.004
8	1	Packning - insp plugg, filterhus ...	41530.024	21	1	Insugningsventil (m återgångskanal) .	64290.001*
9	1	Filter, nät - bränsle	37022.002	22	1	Lågfartsmunstycke	41160.001*
10	1	Packning - flottörhuslock	41705.002	23	1	Ringpackning - hållare, lågfartsmunst	41555.004
11	1	Axel, flottör	52000.001	24	1	Hållare, lågfartsmunstycke	52570.005
12	1	Packning - nålventil	41535.015	25	2	Packning - hållare, huvudmunstycke	41540.001

fig	ant	beskrivning	detalj nr	fig	ant	beskrivning	detalj nr
26	1	Huvudmunstycke – primärsteg	41120.001*	51	1	Arm, gasreglage	45027.001
26A	1	Huvudmunstycke – sekundärsteg . . .	41120.001*	52	1	Låsbleck	55520.002
27	2	Hållare, huvudmunstycke	52590.001	53	1	Mutter – spjällaxel	34715.014
28	1	Skruvplugg – insp hål övergångskanal	61015.001	54	2	Skruv – inspektionslucka, främre . .	64570.004
29	1	Justerskruv, tomgång	64625.002	55	4	Skruv – hus, chokekontroll	64700.004
30	1	Fjäder – justerskruv, tomgång	47600.084	56	1	Chokekontroll, kompl (omfattande):	32536.005
30	1	Fjäder – justerskruv, tomgångsblandn	47600.084	57	1	– Arm, chokekontroll, kompl (omf):	45027.017
31	1	Justerskruv, tomgångsblandning . . .	64755.006	58	1	– Skruv – vajerlås	64800.002
32	2	Saxsprint	32610.004	59	1	– Arm, chokekontroll	45025.003
33	2	Bussning – spjällaxel	12775.012	60	1	– Mutter – vajerlås	34720.002
34	1	Kamreglage – acc pumpkontr – sekund	45080.010	61	1	– Mutter – arm, chokekontroll	34715.010
35	1	Arm, accelerationspumpkontroll . .	45067.001	62	1	– Returfjäder – arm, chokekontroll .	47610.004
36	2	Mutter – spjällaxel	34720.001	63	1	– Låsskruv – chokevajerhölje	64605.017
37	1	Kamreglage – acc pumpkontr – primär	45080.011	64	1	– Hus, chokekontroll	32534.003
38	1	Förgasarhus	ej reservd	65	1	– Axel, chokekontroll	10085.004
39	1	Fjäderbricka	55525.010	66	1	Styrbricka	52030.001
40	1	Spjäll – sekundärsteg	64005.046	67	1	Fjäder – kolvventil, choke	47600.051
41	1	Spjällaxel, standarddim – sekundär .	10015.407	68	1	Kolvventil, choke	64330.001
41	1	Spjällaxel, överdimens – sekundär .	10016.414	69	2	Packning – accelerationsmunstycke .	41530.012
42	1	Spjällaxel, standarddim – primär. . .	10015.416	70	1	Accelerationsmunstycke	41252.003*
42	1	Spjällaxel, överdimens – primär. . .	10016.404	71	1	Backventil – accelerationspump . . .	64290.003
43	4	Skruv – spjäll	64570.008	72	1	Halsring – primär	34896.002*
44	1	Spjäll – primärsteg	64005.045	72A	1	Halsring – sekundär	34896.002*
45	1	Returfjäder – spjällaxel – primär . .	47610.034	73	1	Spridare – primär	31856.001*
46	1	Distansbussning – spjällaxel	12750.039	73A	1	Spridare – sekundär	31856.001*
47	1	Distansbricka – spjällaxel	55555.016	74	1	Luftmunstycke – primär	41370.002*
48	1	Returfjäder – spjällaxel – sekundär .	47610.041	74A	1	Luftmunstycke – sekundär	41370.002*
49	1	Sektorhjul	58202.001	75	1	Emulsionsrör – primär	61455.---*
50	1	Inspektionslucka, främre	32464.008	75A	1	Emulsionsrör – sekundär	61455.---*

*Vid beställning, uppgiv alltid önskad storlek! - Angiv alltid detalj nr och fullst. förgasarbeteckning!!!

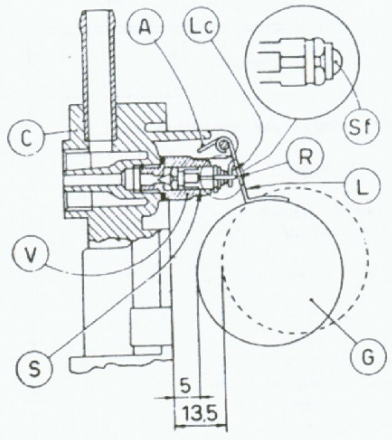

INSTÄLLNING AV FLOTTÖRNIVÅN

Det är av stor vikt för förgasarens funktion att korrekt flottörnivå är inställd. Flottörnivån bestäms av flottörens läge i förhållande till nålventilen och inställning sker enligt följande:

A Kontrollera att flottören (G) är hel och i övrigt oskadad. Kontrollera vidare att den kan röra sig fritt på sin axel.

B Kontrollera nålventilen (V) beträffande slitage på spets och säte och kontrollera också att nålventilens kula (Sf) – om sådan finns – är oskadad (byt nålventil och packning om ventilen skulle vara defekt på något sätt).

C Håll flottörhuslocket (C) så att flottören (G) hänger ned med flänsen (Lc) i lätt beröring med nålventilen (S) – eller, i förekommande fall, dess kula (Sf). Mät avståndet från flottören (bredvid lödsömmen) till lockets undersida – i förekommande fall från packningen (Gz). Justera flänsen (Lc) till dess måttet "a" enligt nedan erhållits.

D Håll därefter locket vågrätt så att flottören hänger ner och stoppas av flänsen (A). Mät på samma sätt och justera till måttet "b" nedan. (Flottörens slaglängd blir då = måttet "c" nedan)

E Vid hopmonteringen skall försiktighet iakttas så att inte de inställda måtten ändras – lägg exempelvis inte locket med flottören nedåt!

Vid byte av nålventil skall alltid ny packning monteras och inställning av flottörnivån göras enligt ovanstående.

MÅTT a: 5 mm

MÅTT b: 13,5 mm

MÅTT c: 8,5 mm

WEBER FÖRGASARE

38 DGAR

Application

RENAULT

30 V6 - TA - Suède

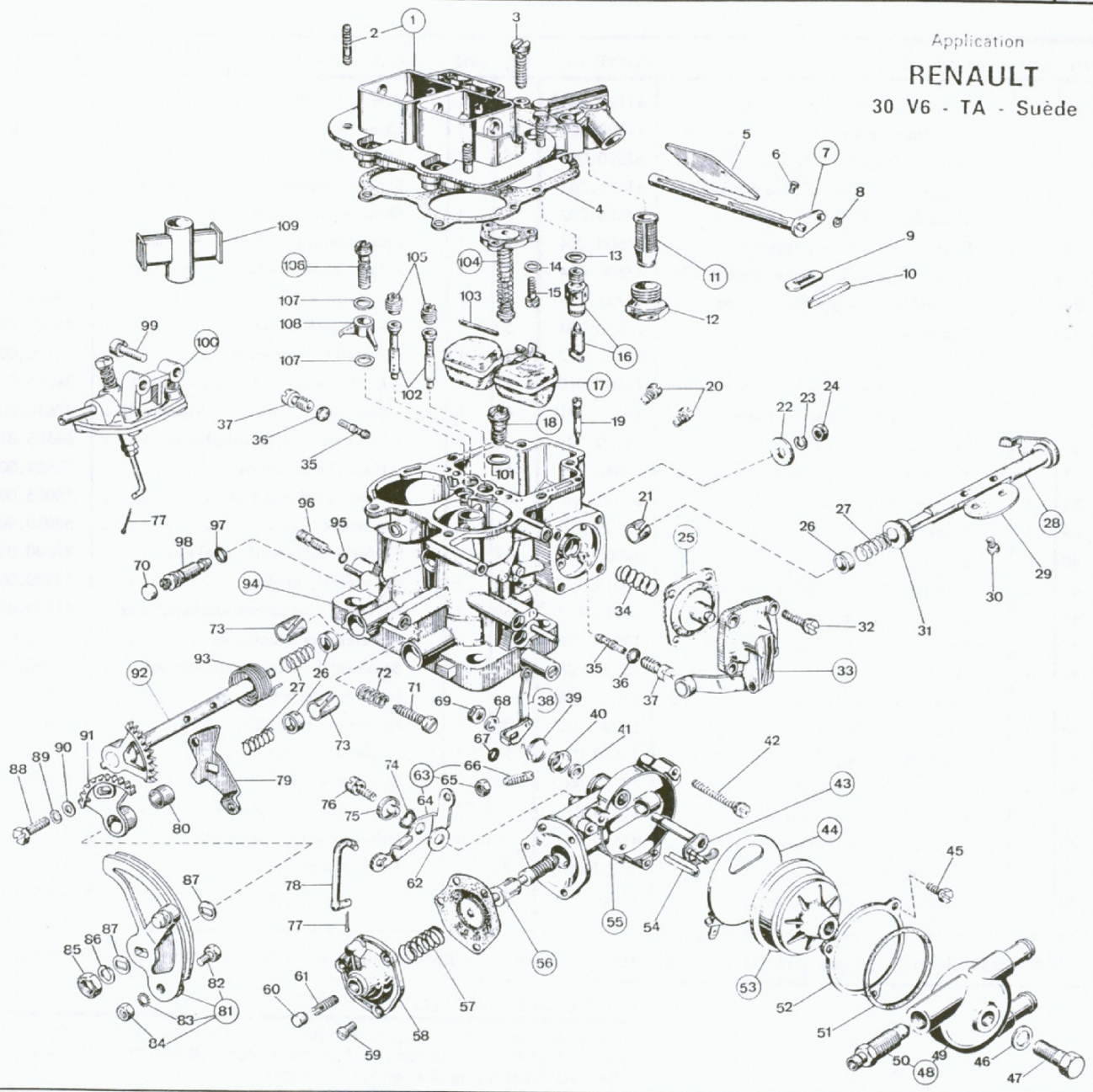

Fig.	Q.	DENOMINATION	Numéro de la pièce
1	1	**Couvercle carburateur** complet de:	31716.316
2	4	— Goujon	64960.004
3	6	Vis de fixation couvercle carburateur	64700.001
4	1	Joint couvercle carburateur	41705.040
5	2	Volet de starter	64010.040
6	4	Vis de fixation volet de starter	64525.003
7	1	**Axe volet starter**	10020.227
8	1	Bague elastique	10140.501
9	1	Plaquette cache-poussière	52135.019
10	1	Obturateur cache-poussière	61070.002
11	1	**Tamis de filtre**	37022.003
12	1	Bouchon de visite filtre	61002.018
13	1	Joint de soupape à pointeau	83102.070
14	3	Rondelle	55510.038
15	3	Vis fixation dispositif pleine puissance	64700.007
16	1	**Soupape à pointeau**	79516.250*
17	1	**Flotteur**	41030.019
18	1	**Soupape à pointeau dispositif pleine puissance**	64235.016
19	1	Vis fermeture décharge pompe	64900.001
20	1	Jet principal primaire	73801.155*
20	1	Jet principal secondaire	73801.155°

Fig.	Q.	DENOMINATION	Numéro de la pièce
21	1	Plaquette support axe secondaire	52130.011
22	1	Rondelle	55510.081
23	1	Rondelle élastique	55525.001
24	1	Ecrou	34705.001
25	1	**Membrane de pompe**	47407.048
26	3	Bague d'étanchéité	12750.085
27	3	Ressort	47600.027
28	1	**Axe principal primaire**	10015.280
29	2	Papillon	64005.015
30	4	Vis de papillon	64520.027
31	1	Bague d'écartement	12765.047
32	4	Vis fixation couvercle pompe	64700.006
33	1	**Couvercle pompe**	32486.064
34	1	Ressort de pompe	47600.107
35	1	Jet ralenti primaire	74403.050*
35	1	Jet ralenti secondaire	74403.050*
36	2	Joint	41565.002
37	2	Porte-jet de ralenti	52570.006
38	1	**Levier pour tirant commande starter**	45034.099
39	1	Ressort	47610.080
40	1	Cuvette porte-ressort	58000.018

Fig.	O.	DENOMINATION	Numéro de la pièce
41	1	Rondelle	55555.029
42	3	Vis fixation dispositif starter	64700.008
43	1	**Axe starter**	10085.055
44	1	**Réchauffeur électrique**	55122.003
45	3	Vis plaquette	64615.005
46	1	Joint	41530.002
47	1	Vis fixation	64615.001
48	1	**Couvercle circulation d'eau** complet de:	32446.002
49	1	— Couvercle	32444.004
50	1	— Raccord purge d'eau	10525.003
51	1	Joint d'étanchéité	41555.001
52	1	Collier blocage boîtier	52135.006
53	1	**Boîtier avec spirale thermostatique**	57804.168
54	1	Plaquette support axe starter	52130.012
55	1	**Boîtier dispositif starter**	57804.213
56	1	**Membrane starter**	47407.154
57	1	Ressort	47600.149
58	1	Couvercle membrane	32384.045
59	3	Vis fixation couvercle membrane	64560.004
60	1	Bouchon couvercle membrane	61075.011
61	1	Vis réglage membrane	64595.022
62	1	Rondelle	55510.003
63	1	**Levier réglage ralenti accéléré** complet de:	45041.163
64	1	— Levier	non livrable
65	1	— Ecrou	34700.002
66	1	— Vis	64595.006
67	1	Joint pour dispositif starter	41565.008
68	1	Rondelle élastique	55525.003
69	1	Ecrou	34715.016
70	1	Capuchon pour vis réglage ralenti en dérivation	14945.015
71	1	Vis réglage papillon	64625.017
72	1	Ressort pour vis réglage papillon	47600.007
73	2	Plaquette support axes	52130.010
74	1	Rondelle	55530.005
75	1	Bague	12765.042

Fig.	O.	DENOMINATION	Numéro de la pièce
76	1	Vis axe levier libre	64700.014
77	2	Goupille	32610.005
78	1	Tirant commande ralenti accéléré	61280.082
79	1	Levier commande secteur denté et ralenti accél.	45046.023
80	1	Bague pour secteur denté	12750.092
81	1	**Levier commande papillon** complet de:	45048.061
82	1	— Vis	64615.003
83	1	— Rondelle	55535.001
84	1	— Ecrou	34715.016
85	1	Ecrou fixation axe primaire	34715.014
86	1	Rondelle élastique	55525.004
87	2	Rondelle d'écartement	55555.003
88	1	Vis fixation secteur denté	64615.002
89	1	Rondelle	55535.001
90	1	Rondelle	55510.007
91	1	Secteur denté primaire	58202.024
92	1	**Axe principal d'axe**	10015.251
93	1	Ressort rappel d'axe	47610.089
94	1	**Corps carburateur**	non livrable
95	2	Joint	41565.010
96	2	Vis réglage mélange ralenti	64750.051
97	1	Joint	41565.001
98	1	Vis réglage mélange ralenti en dérivation	64750.062
99	1	**Levier commande boîte automatique**	45041.161
100	1	**Dispositif ralenti accéléré**	31800.038
101	1	Joint	41530.013
102	2	Emulseur	61440.223*
103	1	Axe de flotteur	52000.015
104	1	**Dispositif de pleine puissance**	57804.220
105	1	Jet air primaire	77201.155*
105	1	Jet air secondaire	77201.155*
106	1	**Soupape refoulement pompe**	64290.019
107	2	Joint	41530.012
108	1	Jet de pompe	76212.060*
109	2	Centreur	70913.350*
110	2	Vis	64700.011

Pochette de joints 92.0162.05
Nécessaire pour révision normale 92.1210.05

(*) **Pièces calibrées de réglage**

REGLAGE

Fig.	O.	Numéro de la pièce	DENOMINATION	Calibrage en mm.
—	2	—	Diffuseur	27
109	2	70913.350	Centreur	3,50
20	1	73801.152	Jet principal primaire	1,52
20	1	73801.152	Jet principal secondaire	1,52
35	1	74403.050	Jet de ralenti primaire	0,50
35	1	74403.050	Jet de ralenti secondaire	0,50
105	1	77201.155	Jet air de freinage primaire	1,55
105	1	77201.155	Jet air de freinage secondaire	1,55
108	1	76212.060	Jet de pompe	0,60
102	2	61440.223	Tube d'émulsion	F 80
16	1	79516.250	Pointeau	2,50
—	—	—	Niveau flotteur	40 (**)
—	—	—	Ouverture positive papillon primaire en position de starter	0,80 ÷ 0,90
—	—	—	Ouverture papillon primaire en position ralenti accéléré	0,40 ÷ 0,50

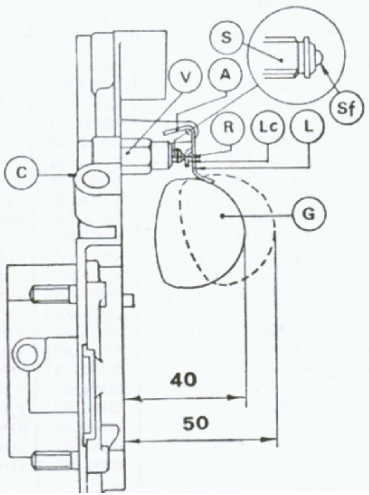

INSTÄLLNING AV FLOTTÖRNIVÅN

Det är av stor vikt för förgasarens funktion att korrekt flottörnivå är inställd. Flottörnivån bestäms av flottörens läge i förhållande till nålventilen och inställning sker enligt följande:

A Kontrollera att flottören (G) är hel och i övrigt oskadad. Kontrollera vidare att den kan röra sig fritt på sin axel.

B Kontrollera nålventilen (V) beträffande slitage på spets och säte och kontrollera också att nålventilens kula (Sf) – om sådan finns – är oskadad (byt nålventil och packning om ventilen skulle vara defekt på något sätt).

C Håll flottörhuslocket (C) så att flottören (G) hänger ned med flänsen (Lc) i lätt beröring med nålventilen (S) – eller, i förekommande fall, dess kula (Sf). Mät avståndet från flottören (bredvid lödsömmen) till lockets undersida – i förekommande fall från packningen (Gz). Justera flänsen (Lc) till dess måttet "a" enligt nedan erhållits.

D Håll därefter locket vågrätt så att flottören hänger ner och stoppas av flänsen (A). Mät på samma sätt och justera till måttet "b" nedan. (Flottörens slaglängd blir då = måttet "c" nedan)

WEBER FÖRGASARE

38 DGAS

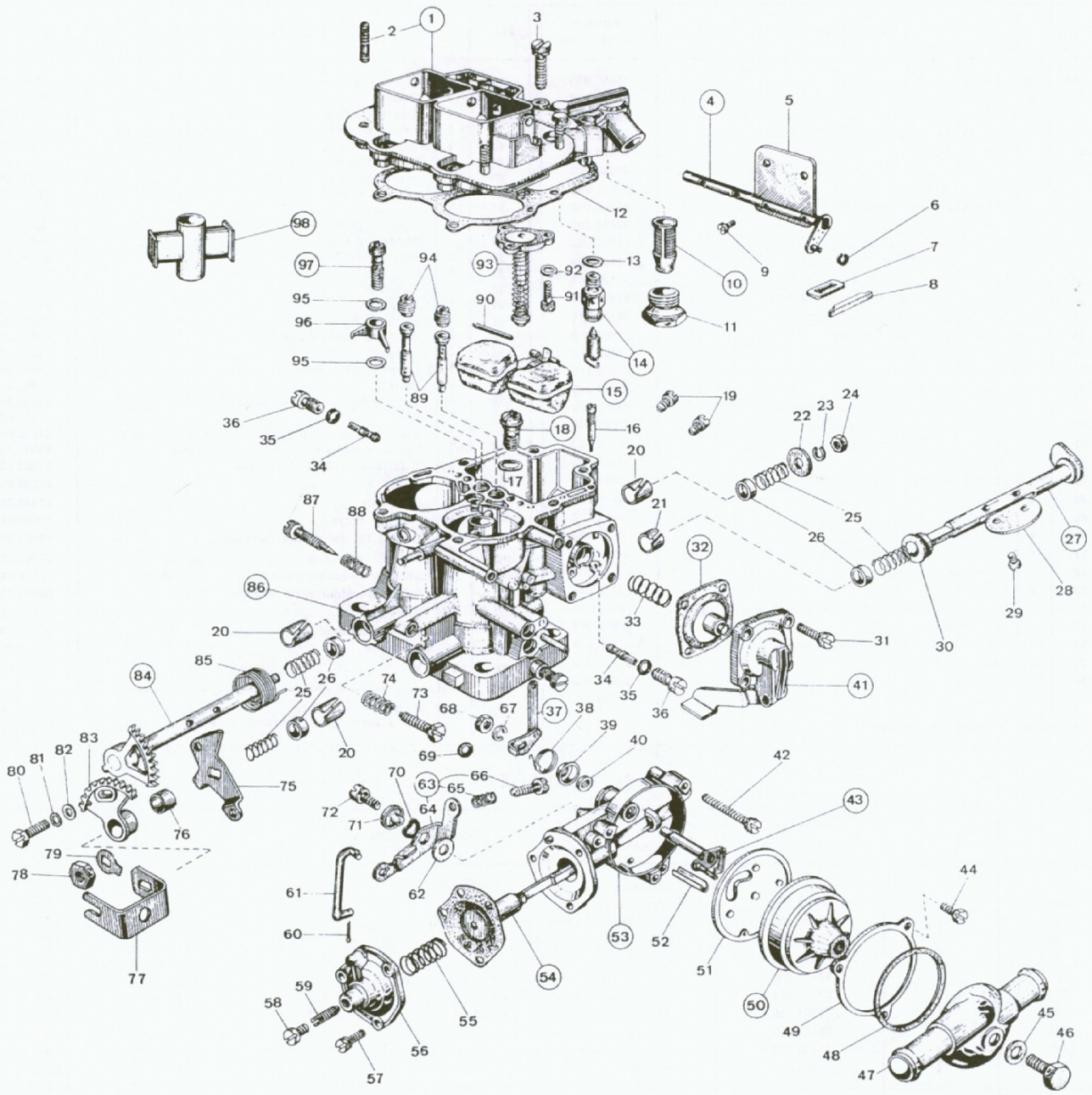

Key Nr.	Qty.	PART NAME	Ref. number WEBER	Ref. number FORD
1	1	**Carburetor cover Assy,** including	31716.142	722F-9524-AA
2	4	— Stud bolt	64955.002	2725E-9A659-A
3	6	Carb. cover fixing screw	64700.001	E802028-S8
4	1	**Choke shaft & lever Assy**	10020.221	71HF-9546-AA
5	2	Choke throttle valve	64010.007	2725E-9545-B
6	1	Lock ring	10140.501	E860041-S
7	1	Dust seal plate	52135.018	71HF-9B687-AA
8	1	Dust seal plug	61070.002	692F-9D621-AA
9	4	Choke plates fixing screw	64525.003	2725E-9A767-A
10	1	**Strainer Assy**	37022.003	2735E-9L541-A
11	1	Strainer inspection plug	61002.018	2725E-9A540-A
12	1	Carb. cover gasket	41705.040	722F-9519-AA
13	1	Gasket for needle valve	41535.015	116E-9B539
14	1	**Needle valve Assy**	64240.017*	722F-9564-AA
15	1	**Float Assy**	41030.019	71HF-9555-BA
16	1	Pump discharge blanking needle	64900.001	2725E-9L544-A
17	1	Gasket for power valve	41530.013	692F-9M598-AA
18	1	**Power valve Assy**	64235.016	692F-9M597-AA
19	2	Main jet	41120.001*	692F-9533-AA
20	3	Plate for shafts	52130.010	722F-9B508-BA
21	1	Plate for shafts	52130.011	722F-9B508-CA
22	1	Washer for secondary shaft	55510.081	722F-9F590-AA
23	1	Spring washer	55525.001	E630171-S71
24	1	Secondary shaft fixing nut	34705.001	114477-ES8
25	4	Bush retaining spring	47600.027	71HF-9P648-AA
26	4	Bushing for shafts	12750.085	71HF-9B508-AA
27	1	**Primary main shaft Assy**	10015.270	722F-9919-BA
28	2	Throttle valve	64005.015	722F-9585-AA
29	4	Throttle valve fixing screw	64520.027	722F-9N558-AA
30	1	Spacer	12765.047	71HF-9B508-BA
31	4	Screw securing pump cover	64700.006	E802029-S8
32	1	**Accel. pump diaphragm Assy**	47407.048	71HF-9B559-AA
33	1	Pump loading spring	47600.107	2725E-9D598
34	2	Idling jet	41160.003*	2724E-9596-A
35	2	Gasket for idling jet holder	41565.002	E834035-S
36	2	Idling jet holder	52570.006	71HF-9K509-AA
37	1	**Choke control lever Assy**	45034.090	71HF-9K737-AA
38	1	Spring for fast idle cam	47610.080	71HF-9L542-AA
39	1	Spring retaining cover	58000.018	71HF-9J548-AA
40	1	Washer for shaft	55555.029	71HF-9714-AA
41	1	**Accel. pump cover Assy**	32486.037	71HF-9508-AA
42	3	Choke fixing screw	64700.008	111645-ES8
43	1	**Auto-choke shaft & lever Assy**	10085.033	71HF-9L554-AB
44	3	Screw for plate	64615.005	111647-ES8

Key Nr.	Qty.	PART NAME	Ref. number WEBER	Ref. number FORD
45	1	Seal for water cover fixing screw	41530.002	112515-ES
46	1	Water cover fixing screw	64610.006	E800231-S82
47	1	Auto-choke water chamber	32444.005	71HF-9K732-AA
48	1	Water cover gasket	41555.001	2725E-9K733-AA
49	1	Thermostat assy locking ring	52135.006	2725E-9K738-A
50	1	**Auto-choke thermostat Assy**	57804.079	71HF-9K731-AA
51	1	Gasket for auto-choke body	41640.005	722F-9K729-AA
52	1	Plate for auto-choke shaft	52130.012	71HF-9851-AA
53	1	**Auto-choke body Assy**	57804.082	722F-9K728-AA
54	1	**Choke diaphragm Assy**	47407.093	722F-9L543-AA
55	1	Spring for diaphragm	47600.141	71HF-9P652-AA
56	1	Auto-choke cover	32384.020	71HF-9F594-AA
57	3	Screw securing auto-choke cover	64700.007	111643-ES8
58	1	Plug	61015.003	E802030-S
59	1	Diaphragm adjusting screw	64595.005	71HF-9P651-AA
60	1	Pin for fast idle rod	32610.005	260000-ES
61	1	Fast idling control rod	61280.082	71HF-9598-AA
62	1	Washer for fast idle loose lever	55510.003	E630021-S82
63	1	**Fast idle loose lever Assy,** including:	45041.053	71HF-9538-AA
64	1	— Lever	45039.056	71HF-9B792-AA
65	1	— Spring	47600.007	116E-9578
66	1	— Screw	64590.004	71HF-9P524-AA
67	1	Spring washer	55525.003	112511-ES-8
68	1	Throttle shaft fixing nut	34715.016	E620011-S82
69	1	Auto-choke 'O' ring seal	41565.008	116620-ES
70	1	Washer for loose lever	55530.005	110996-ES
71	1	Bushing for idle loose lever	12765.042	692F-9L588-AA
72	1	Screw securing fast idle loose lever	64700.014	220006-ES8
73	1	Throttles adjusting screw	64625.017	71HF-9B538-AA
74	1	Spring for throttles adjusting screw	47600.007	116E-9578
75	4	Toothed sector control lever	45046.023	722F-9L548-AA
76	1	Bushing for toothed sector	12750.092	722F-9B508-AA
77	1	Throttle control lever	45136.029	2735E-9583-B
78	1	Primary shaft fixing nut	34715.014	114212-ES8
79	1	Lock washer	55520.002	113431-ES
80	1	Toothed sector fixing screw	64615.002	722F-9P709-AA
81	1	Wave-washer	55535.001	112527-ES
82	1	Flat washer	55510.007	112516-ES2
83	1	Primary toothed sector	58202.024	722F-9L546-AA
84	1	**Secondary main shaft Assy**	10015.251	722F-9C885-AA
85	1	Shaft return spring	47610.089	722F-9B569-AA
86	1	**Carburetor body**	NOT SUPPLIED	
87	2	Idle adjusting screw	64750.001	116E-9541-B
88	2	Spring for idle adjusting screw	47600.007	116E-9578
89	2	Emulsioning tube	61440.216*	71HF-9P653-AA
90	1	Float fixing pin	52000.015	2725E-9558-A
91	3	Screw securing power valve	64700.007	111643-ES8
92	3	Flat washer	55510.038	E630170-S82
93	1	**Power valve Assy**	57804.025	692F-9H547-AA
94	2	Air corrector jet	41360.001*	772F-9K511-AA
95	2	Pump jet gasket	41530.012	116E-9926
96	1	Pump jet	41252.013*	2735E-9940-B
97	1	**Pump delivery valve Assy**	64290.019	722F-9902-AA
98	2	**Auxiliary Venturi**	31966.021*	Not supplied

* **Calibrated parts**

Gasket kit	92.0106.05	—
Tune up kit	92.1135.05	—
Master repair kit	92.2164.05	—

SETTING

Key Nr.	Qty.	PART NAME	Ref. number WEBER	Ref. number FORD	Size in mm.
—	—	Choke	—	—	27
98	2	Auxiliary Venturi	31966.021	not supplied	4,00
19	2	Main jet	41120.001	692F-9533-AA	1,45
94	2	Air corrector jet	41360.001	772-9K511-AA	1,75
89	2	Emulsioning tube	61440.216	71HF-9P653-AA	F 50
34	2	Idling jet	41160.003	2724E-9596-A	0,50
96	1	Pump jet	41252.013	2735E-9940-B	0,60
14	1	Needle valve	64240.017	722F-9564-AA	2,50
—	—	Positive opening of primary throttle with starter connected	—	—	0,55 ÷ 0,60
—	—	Float level	—	—	38,5 (**)

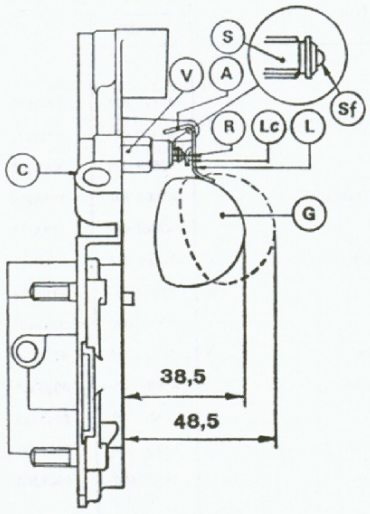

(**) DIRECTIONS FOR LEVELLING THE FLOAT

It's essential that the following directions be complied with in order to obtain correct levelling of the float:

- Make sure that the weight of the float **(G)** is the correct one **(gr. 16)** that float can freely slide on the axis and doesn't show any pit.
- Make sure that needle valve **(V)** is tightly screwed in its housing and that pin ball **(Sf)** of the dampening device, incorporated in the needle **(S)**, is not jammed.
- Keep the carburetor cover **(C)** in vertical position as indicated in the figure, since the weight of the float **(G)** could lower the pin ball **(Sf)** fitted on the needle **(S)**.
- With carburetor cover **(C)** in vertical position and float clip **(Lc)** in light contact with the pin ball **(Sf)** on the needle **(S)**, the distance of float **(G)** from upper surface of carburetor cover **(C)** must measure **mm. 38,5. (Weber gauge nr. 88839.00.0325)**
- After the levelling has been done, check that the stroke of float **(G)** is **10 mm.** If necessary adjust the position of the lug **(A)**.
- Check that return hook **(R)** of the needle **(S)** allows it free movement in its seat.
- Should the float **(G)** not be correctly placed, modify the position of the float tab **(L)** until the required point is reached, taking care that float clip **(Lc)** does not have any indentations on the contact surface which might affect the free movement of the needle itself. Fit up the carburetor cover making sure that float can move without any hindrance or friction.

WEBER FÖRGASARE

40 DCN

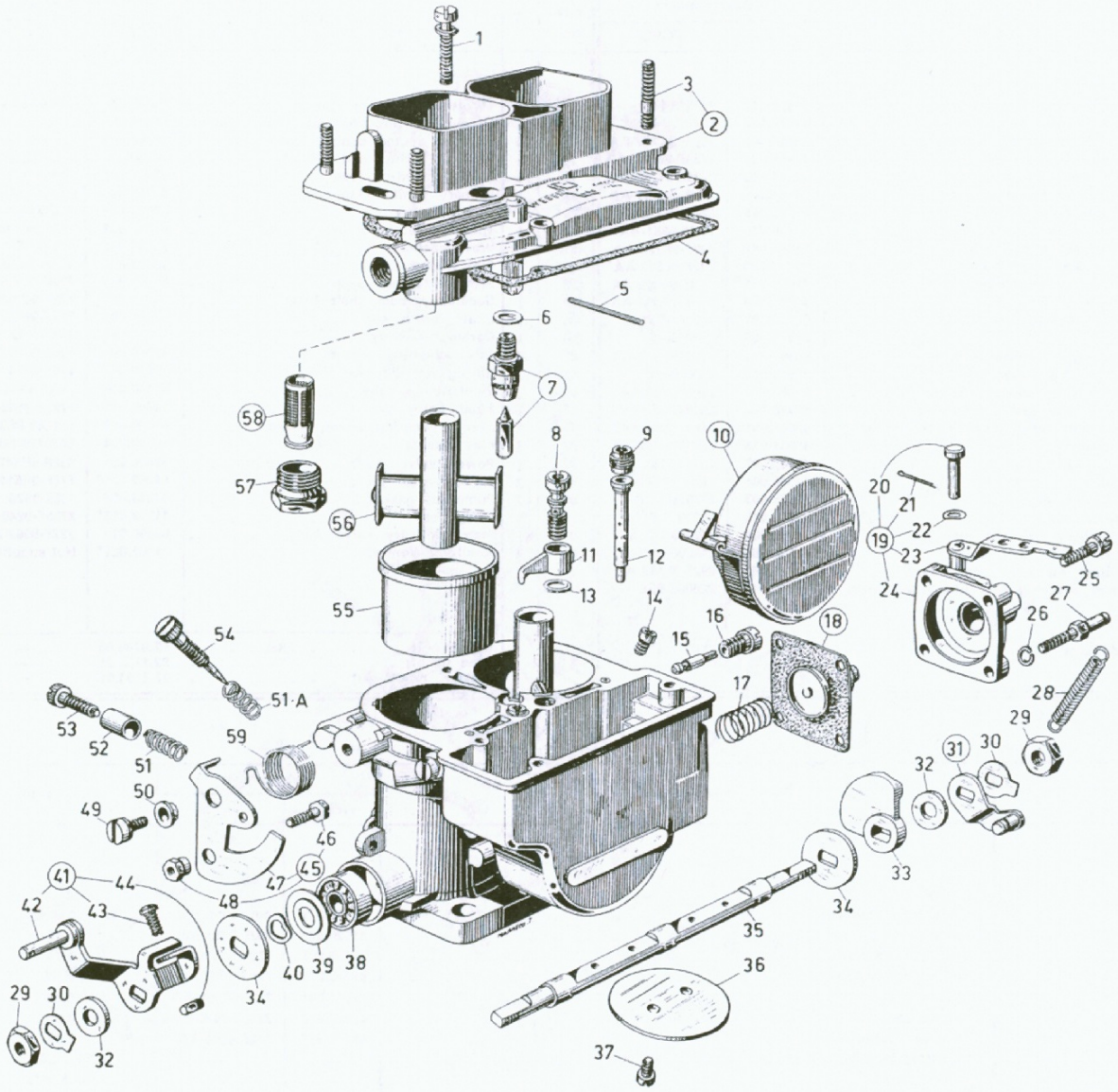

Figura	Q.	DENOMINAZIONE	Numero di ordinazione WEBER	Numero di ordinazione FIAT	Figura	Q.	DENOMINAZIONE	Numero di ordinazione WEBER	Numero di ordinazione FIAT
1	4	Vite fissaggio coperchio carburatore	64700.005	9904687	14	2	Getto principale	41120.001	9908537
2	1	**Coperchio carburatore** comprendente :	31716.029	9916267	15	2	Getto minimo	41160.001*	9905206
3	4	— Vite prigioniera	64955.007	9909525	16	2	Portagetto minimo	52570.005	9907257
4	1	Guarnizione per coperchio carburatore	41705.026	9916268	17	1	Molla caricamento pompa	47600.107	9914510
5	1	Perno fulcro galleggiante	52000.010	9904710	18	1	**Membrana pompa**	47407.014	9914511
6	1	Guarnizione per valvola a spillo	41535.015	9906837	19	1	**Coperchio pompa** completo di :	32486.013	—
7	1	**Valvola a spillo**	64235.001*	9904708	20	1	— Perno	52010.033	9916302
8	1	**Valvola mandata pompa**	64290.007*	9916276	21	1	— Copiglia	32610.006	9914495
9	2	Getto aria di freno	41360.001	9915236	22	1	— Rosetta di frizione	55530.006	9916334
10	1	**Galleggiante**	41015.012	9916282	23	1	— **Leva comando pompa**	45089.001	9916335
11	1	Getto pompa	41252.018*	9916287	24	1	— Coperchio pompa	32484.001	9916336
12	2	Tubetto emulsionatore	61440.502*	9916298	25	3	Vite fissaggio coperchio pompa	64700.004	9909139
13	1	Guarnizione per getto pompa	41530.012	9904983	26	1	Rosetta elastica	55525.007	9907260

Figura	Q.	DENOMINAZIONE	Numero di ordinazione WEBER	Numero di ordinazione FIAT
27	1	Perno aggancio molla	52025.001	9916337
28	1	Molla ritorno alberino	47605.018	9916338
29	2	Dado per alberino	34710.003	9905045
30	2	Rosetta di sicurezza	55520.004	9911674
31	1	**Leva aggancio molla**	45082.002	9916339
32	2	Rosetta piana	55510.006	9916340
33	1	Camma comando pompa	14850.028	9916341
34	2	Rosetta di rasamento	55555.005	9916342
35	1	Alberino	10005.408	9916343
36	2	Valvola a farfalla	64005.087	9916344
37	4	Vite fissaggio farfalla	64520.024	9916345
38	2	Cuscinetto a sfere	32650.001	9911682
39	2	Scodellino premi cuscinetto	58000.002	9916346
40	2	Rosetta di frizione	55530.005	9916347
41	1	**Leva comando farfalle** completa di	45041.011	—
42	1	— **Leva**	45041.005	9916348
43	1	— Vite registro minimo veloce	64595.004	9916349
44	1	— Dado	34705.001	9904667

(*) **Particolari tarati di regolazione**

Figura	Q.	DENOMINAZIONE	Numero di ordinazione WEBER	Numero di ordinazione FIAT
45	1	**Leva comando min. veloce** completa di	45034.021	—
46	1	— Vite fissaggio filo	64800.002	9907861
47	1	— Leva	45032.034	9916350
48	1	— Dado	34720.002	9907862
49	1	Vite fissaggio boccola	64700.012	9908650
50	1	Boccola per leva comando min. veloce	12775.010	9916351
51	1	Molla per vite registro farfalle	47600.007	9915557
51A	2	Molla per vite registro miscela minimo	47600.007	9915557
52	1	Boccola distanziale	12785.013	9916352
53	1	Vite registro farfalle	64590.002	9904616
54	2	Vite registro miscela minimo	64750.001	9904617
55	2	Diffusore	34914.019*	9916353
56	2	**Centratore**	31966.002	9916354
57	1	Tappo filtro	61002.018	9914490
58	1	**Elemento filtrante**	37022.002	9915235
59	1	Molla per leva minimo veloce	47610.003	9911218
—	-	**Corpo carburatore**	NON A RICAMBIO	

Assortimento guarnizioni	IM 935a	902305
Assortimento per revisione normale	IM 936a	902306

REGOLAZIONE

Figura	Q.	Numero di ordinazione WEBER	Numero di ordinazione FIAT	DENOMINAZIONE	Taratura in mm.
55	2	34914.019	9916353	Diffusore	32
56	2	31966.002	9916354	Centratore	4,50
14	2	41120.001	9908537	Getto principale	1,30
15	2	41160.001	9905206	Getto minimo	0,55
9	2	41360.001	9915236	Getto aria di freno	1,85
11	1	41252.018	9916287	Getto pompa	0,40
12	2	61440.502	9916298	Tubetto emulsionatore	F 33
7	1	64235.001	9904708	Valvola a spillo	1,75
8	1	64290.007	9916276	Valvola mandata pompa	1,00
				Livellatura galleggiante	48 (**)

INSTÄLLNING AV FLOTTÖRNIVÅN

Per effettuare la livellatura del galleggiante è necessario attenersi alle seguenti norme di carattere generale:

- Accertarsi che la valvola a spillo (**V**) sia bene avvitata nel suo alloggiamento.
- Con coperchio carburatore (**C**) capovolto, la sommità del galleggiante (**G**) deve distare **mm. 48** dal piano del coperchio senza guarnizione.
- A livellatura effettuata controllare che la corsa del galleggiante (**G**) sia di **mm. 9** modificando eventualmente la posizione dell'appendice (**A**).

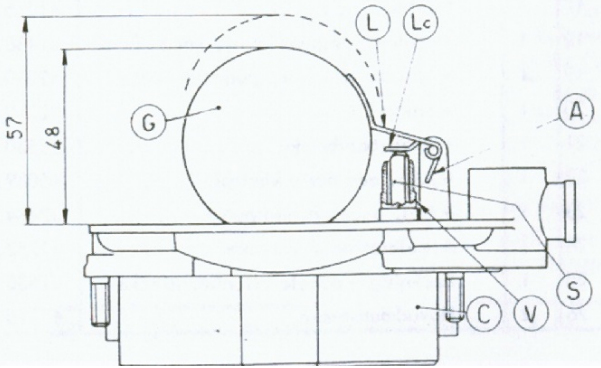

- Qualora il galleggiante (**G**) non fosse giustamente impostato, modificare la posizione della linguetta (**L**) del galleggiante stesso fino a raggiungere la quota richiesta, avendo cura che la linguetta (**Lc**) sia perpendicolare all'asse dello spillo (**S**) e che non presenti, sul piano di contatto, intaccature che possano influire sul libero scorrimento dello spillo stesso.
- Controllare che il galleggiante (**G**) possa ruotare liberamente attorno al suo fulcro.

AVVERTENZE

Qualora sia necessario sostituire la valvola a spillo (**V**), è necessario assicurarsi che la nuova valvola venga bene avvitata nel suo alloggiamento, interponendo una nuova guarnizione di tenuta e ripetendo le operazioni di livellatura.

WEBER FÖRGASARE

40 DCNF

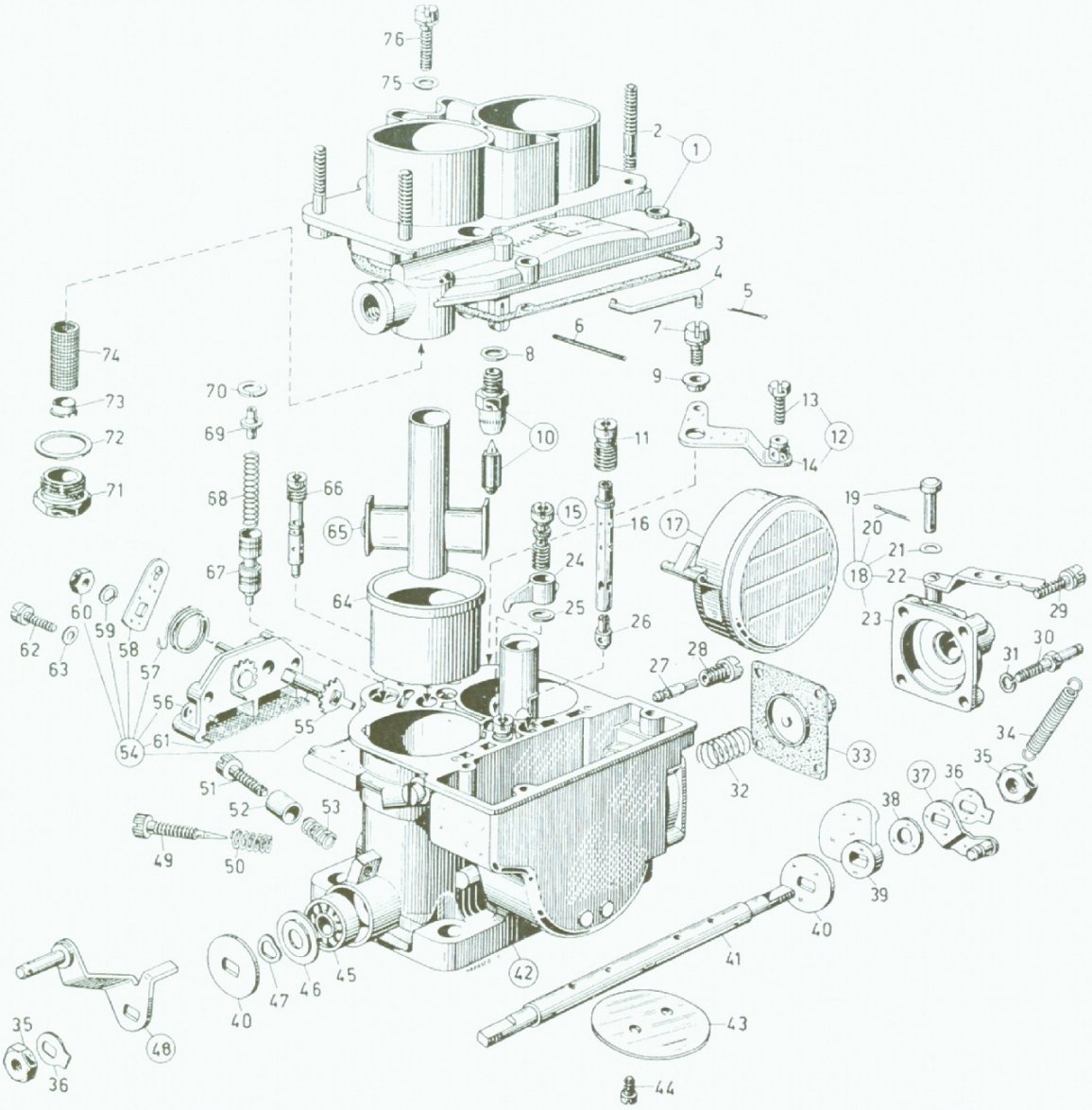

fig	ant	beskrivning	detalj nr	fig	ant	beskrivning	detalj nr
1	1	Flottörhuslock (omfattande):	31716.082	14	1	- Reglagearm, choke	45096.019
2	4	- Pinnbult	64955.007	15	1	Backventil - accelerationspump . . .	64290.007*
3	1	Packning - flottörhuslock	41705.029	16	2	Emulsionsrör	61450.---*
4	1	Kontrollstag - chokekontroll	61280.056	17	1	Flottör	41015.005
5	1	Saxsprint	32610.006	18	1	Accelerationspumpkontr, kompl (omf)	32486.013
6	1	Axel - flottör	52000.010	19	1	- Sprint - arm, acc pumpkontroll . . .	52010.033
7	1	Skruv - reglagearm, choke	64700.012	20	1	- Saxsprint	32610.006
8	1	Packning - nålventil	41535.015	21	1	- Planfjäderbricka	55530.006
9	1	Bussning - reglagearm, choke	12775.010	22	1	- Arm, acc pump kontroll	45089.001
10	1	Nålventil	64240.015*	23	1	- Hus, accelerationspump	32484.001
11	2	Luftmunstycke	41370.001*	24	1	Accelerationsmunstycke	41252.018*
12	1	Reglagearm, choke, kompl (omfatt):	45096.020	25	1	Packning - accelerationsmunstycke .	41530.012
13	1	- Skruv - vajerlås	64615.004	26	2	Huvudmunstycke	41115.003*

fig	ant	beskrivning	detalj nr	fig	ant	beskrivning	detalj nr
27	2	Lågfartsmunstycke	41160.005*	52	1	Hylsa - justerskruv, tomgång	12785.013
28	2	Hållare, lågfartsmunstycke	52570.005	53	1	Fjäder - justerskruv, tomgång	47600.007
29	3	Skruv - hus, acc pumpkontroll	64700.004	54	1	Chokekontroll, kompl (omfattande):	32556.013
30	1	Skruv - hus, acc pumpkontroll	52025.001	55	1	- Axel, chokekontroll	10085.009
31	1	Fjäderbricka	55525.007	56	1	- Hus, chokekontroll	32556.012
32	1	Returfjäder - accelerationspump	47600.107	57	1	- Returfjäder - arm, chokekontroll	47610.043
33	1	Membran - accelerationspump	47407.016	58	1	- Arm, chokekontroll	45025.089
34	1	Returfjäder - spjällaxel	47605.018	59	1	- Fjäderbricka	55525.010
35	2	Mutter - spjällaxel	34710.003	60	1	- Mutter	34715.010
36	2	Låsbleck	55520.004	61	1	- Filter, nät	37000.016
37	1	Arm, returfjäder	45082.002	62	2	Skruv - hus, chokekontroll	64700.004
38	1	Planbricka	55510.006	63	2	Planbricka	55510.038
39	1	Kamreglage - acc pumpkontroll	14850.058	64	2	Halsring	34914.019*
40	2	Distansbricka	55555.005	65	2	Spridare	31966.008*
41	1	Spjällaxel	10005.211	66	2	Startmunstycke	41205.1--*
42	1	Förgasarhus	ej reservd	67	2	Kolvventil, choke	64330.008
43	2	Spjäll	64005.020	68	2	Fjäder - kolvventil, choke	47600.133
44	4	Skruv - spjäll	64520.027	69	2	Styrbricka	12775.024
45	2	Kullager - spjällaxel	32650.001	70	2	Låsring	10140.002
46	2	Dammskydd	58000.002	71	1	Inspektionsplugg, filterhus	61002.010
47	2	Planfjäderbricka	55530.005	72	1	Packning - inspekt plugg, filterhus	41530.024
48	1	Arm, gasreglage	45034.046	73	1	Bussning, bränslefilter	61060.001
49	2	Justerskruv, tomgångsblandning	64755.003	74	1	Filter, nät - bränsle	37020.002
50	2	Fjäder - justerskruv, tomgångsblandn	47600.007	75	4	Planbricka	55510.034
51	1	Justerskruv, tomgång	64590.002	76	4	Skruv - flottörhuslock	64700.005

*Vid beställning, uppgiv alltid önskad storlek! - Angiv alltid detalj nr och fullst. förgasarbeteckning!!!

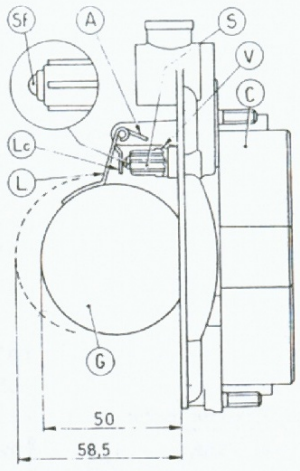

INSTÄLLNING AV FLOTTÖRNIVÅN

Det är av stor vikt för förgasarens funktion att korrekt flottörnivå är inställd. Flottörnivån bestäms av flottörens läge i förhållande till nålventilen och inställning sker enligt följande:

A Kontrollera att flottören (G) är hel och i övrigt oskadad. Kontrollera vidare att den kan röra sig fritt på sin axel.

B Kontrollera nålventilen (V) beträffande slitage på spets och säte och kontrollera också att nålventilens kula (Sf) - om sådan finns - är oskadad (byt nålventil och packning om ventilen skulle vara defekt på något sätt).

C Håll flottörhuslocket (C) så att flottören (G) hänger ned med flänsen (Lc) i lätt beröring med nålventilen (S) - eller, i förekommande fall, dess kula (Sf). Mät avståndet från flottören (bredvid lödsömmen) till lockets undersida – i förekommande fall från packningen (Gz). Justera flänsen (Lc) till dess måttet "a" enligt nedan erhållits.

D Håll därefter locket vågrätt så att flottören hänger ner och stoppas av flänsen (A). Mät på samma sätt och justera till måttet "b" nedan. (Flottörens slaglängd blir då = måttet "c" nedan)

E Vid hopmonteringen skall försiktighet iakttas så att inte de inställda måtten ändras - lägg exempelvis inte locket med flottören nedåt!

Vid byte av nålventil skall alltid ny packning monteras och inställning av flottörnivån göras enligt ovanstående.

MÅTT a: 50 mm

MÅTT b: 58,5 mm

MÅTT c: 8,5 mm

WEBER FÖRGASARE

40 DCOE

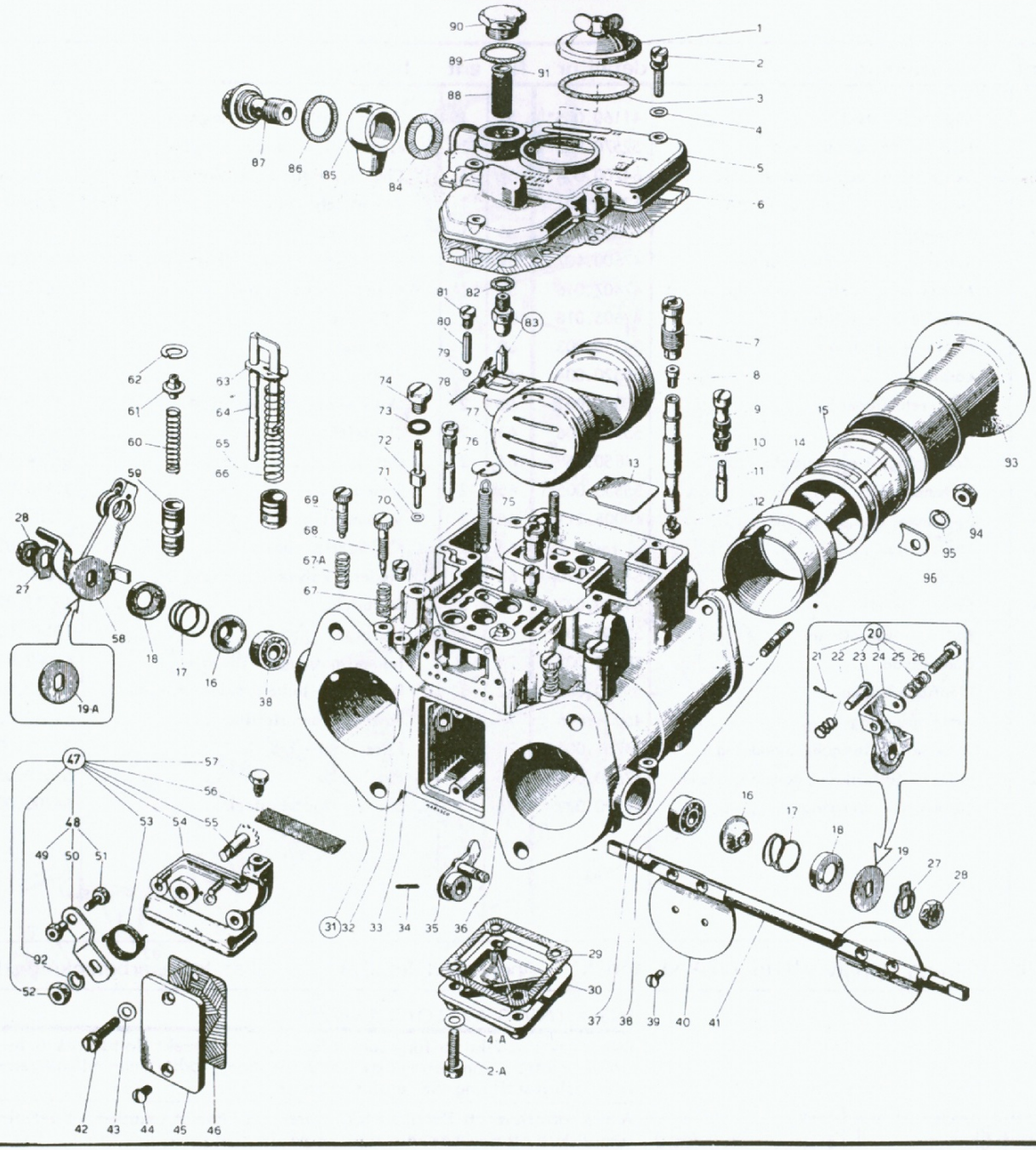

fig	ant	beskrivning	detalj nr	fig	ant	beskrivning	detalj nr
1	1	Inspektionslucka, övre	32376.003	13	1	Skvalpplåt	52130.003
2	5	Skruv - flottörhuslock	64700.001	14	2	Halsring	34926.009*
2A	4	Skruv - inspektionslucka, undre	64700.001	15	2	Spridare	31906.003*
3	1	Packning - insp lucka, övre	41550.002	16	2	Dammskydd	41570.001
4	5	Planbricka	55510.034	17	2	Fjäder - dammskydd	47600.063
4A	4	Planbricka	55510.034	18	2	Kåpa - spjällager	58000.007
5	1	Flottörhuslock	31734.016	19	1	Distansbricka	55555.010
6	1	Packning - flottörhuslock	41715.001	19A	1	Distansbricka	55555.010
7	2	Hållare, emulsionsrör	52580.001	20	1	Arm, gasrgelage, kompl (omfattande)	45048.005
8	2	Luftmunstycke	41365.001*	21	1	- Saxsprint	32610.002
9	2	Hållare, lågfartsmunstycke	52585.006	22	1	- Fjäder - medbringarpinne	47600.062
10	2	Emulsionsionsrör	61450.---*	23	1	- Medbringarpinne	52010.001
11	2	Lågfartsmunstycke	41165.---*	24	1	- Arm, gasreglage	45048.004
12	2	Huvudmunstycke	41110.001*	25	1	- Fjäder - medbringarskruv	47600.007

fig	ant	beskrivning	detalj nr	fig	ant	beskrivning	detalj nr
26	1	- Medbringarskruv	64625.007	61	2	Styrbricka	12775.004
27	2	Låsbleck	55520.004	62	2	Låsring	10140.010
28	2	Mutter - spjällaxel	34710.003	63	1	Stopplatta - fjäder, acc pump	52140.004
29	1	Packning - insp lucka, undre	41640.001	64	1	Stag, accelerationspump	10410.012
30	1	Inspektionslucka, undre	32374.008	65	1	Fjäder, accelerationspump	47600.064
31	1	Förgasarhus	ej reservd	66	1	Kolv, accelerationspump	58602.003
32	1	Stopplatta - returfjäder, spjällaxel	52210.006	67	2	Fjäder - justerskruv, tomgångsblandn	47600.007
33	1	Returfjäder, spjällaxel	47605.012	68	2	Justerskruv, tomgångsblandning	64750.001
34	1	Fjädersprint	58445.001	69	1	Justerskruv, tomgång	64590.002
35	1	Kamreglage - acc pumpkontroll	45082.005	70	2	Skruvplugg - insp hål, övergångskan	61015.002
36	1	Pinnbult - insp lucka, övre	64955.007	71	2	Packning - accelerationsmunstycke	41535.021
37	4	Pinnbult - insugningstratt	64955.101	72	2	Accelerationsmunstycke	41280.001*
38	2	Kullager - spjällaxel	32650.001	73	2	Packningsring	41565.009
39	4	Skruv - spjäll	64570.006	74	2	Skruvplugg - accelerationsmunstycke	61015.008
40	2	Spjäll	64005.059	75	1	Insugningsventil (m återgångskanal)	64290.001*
41	1	Spjällaxel	10005.401	76	2	Startmunstycke	41205.---*
42	2	Skruv - hus, chokekontroll	64700.004	77	1	Flottör	41030.005
43	2	Planbricka	55510.038	78	1	Axel, flottör	52000.001
44	2	Skruv - inspektionslucka, bakre	64570.009	79	2	Ventilkula - högeffektkanal	58300.001
45	1	Inspektionslucka, bakre	52135.002	80	2	Vikt - ventilkula	52730.001
46	1	Packning - insp lucka, bakre	41640.021	81	2	Skruvplugg - högeffektkanal	61015.006
47	1	Chokekontroll, kompl (omfattande):	32556.002	82	1	Packning - nålventil	41535.015
48	1	- Arm, chokekontroll, kompl (omf):	45027.030	83	1	Nålventil	64240.004*
49	1	- Mutter - vajerlås	34720.002	84	1	Packning - banjokoppling	41530.031
50	1	- Arm, chokekontroll	45025.029	85	1	Banjokoppling (bränsleanslutning)	10354.001
51	1	- Skruv - vajerlås	64800.002	86	1	Packning - banjokoppling	41530.024
52	1	- Mutter - arm, chokekontroll	34715.010	87	1	Skruv - banjokoppling	12715.008
53	1	- Returfjäder - arm, chokekontroll	47610.006	88	1	Filter, nät - bränsle	37020.005
54	1	- Hus, chokekontroll	32556.001	89	1	Packning - inspekt plugg, filterhus	41530.024
55	1	- Axel, chokekontroll	10085.003	90	1	Inspektionsplugg, filterhus	61002.010
56	1	- Filter, nät	37000.016	91	1	Bussning, bränslefilter	12775.026
57	1	- Låsskruv - chokevajerhölje	64605.017	93	2	Insugningstratt	52840.012
92	1	Fjäderbricka	55525.010	94	4	Mutter - insugningstratt	34705.004
58	1	Arm, gasreglage	45048.007	95	4	Fjäderbricka	55525.002
59	2	Kolvventil, choke	64330.003	96	4	Låsplatta - insugningstratt	52150.012
60	2	Fjäder - kolvventil, choke	47600.005	67A	1	Fjäder - justerskruv, tomgång	47600.007

*Vid beställning, uppgiv alltid önskad storlek! - Angiv alltid detalj nr och fullst. förgasarbeteckning!!!

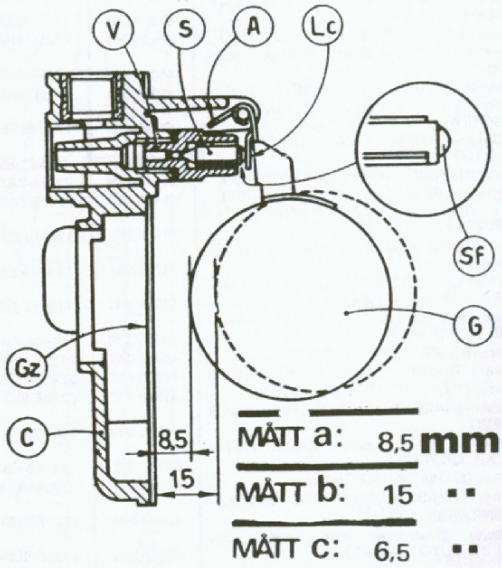

INSTÄLLNING AV FLOTTÖRNIVÅN

Det är av stor vikt för förgasarens funktion att korrekt flottörnivå är inställd. Flottörnivån bestäms av flottörens läge i förhållande till nålventilen och inställning sker enligt följande:

A Kontrollera att flottören (G) är hel och i övrigt oskadad. Kontrollera vidare att den kan röra sig fritt på sin axel.

B Kontrollera nålventilen (V) beträffande slitage på spets och säte och kontrollera också att nålventilens kula (Sf) - om sådan finns - är oskadad (byt nålventil och packning om ventilen skulle vara defekt på något sätt).

C Håll flottörhuslocket (C) så att flottören (G) hänger ned med flänsen (Lc) i lätt beröring med nålventilen (S) - eller, i förekommande fall, dess kula (Sf). Mät avståndet från flottören (bredvid lödsömmen) till lockets undersida – i förekommande fall från packningen (Gz). Justera flänsen (Lc) till dess måttet "a" enligt nedan erhållits.

D Håll därefter locket vågrätt så att flottören hänger ner och stoppas av flänsen (A). Mät på samma sätt och justera till måttet "b" nedan. (Flottörens slaglängd blir då = måttet "c" nedan)

E Vid hopmonteringen skall försiktighet iakttas så att inte de inställda måtten ändras - lägg exempelvis inte locket med flottören nedåt!

Vid byte av nålventil skall alltid ny packning monteras och inställning av flottörnivån göras enligt ovanstående.

WEBER FÖRGASARE

40 DFAV

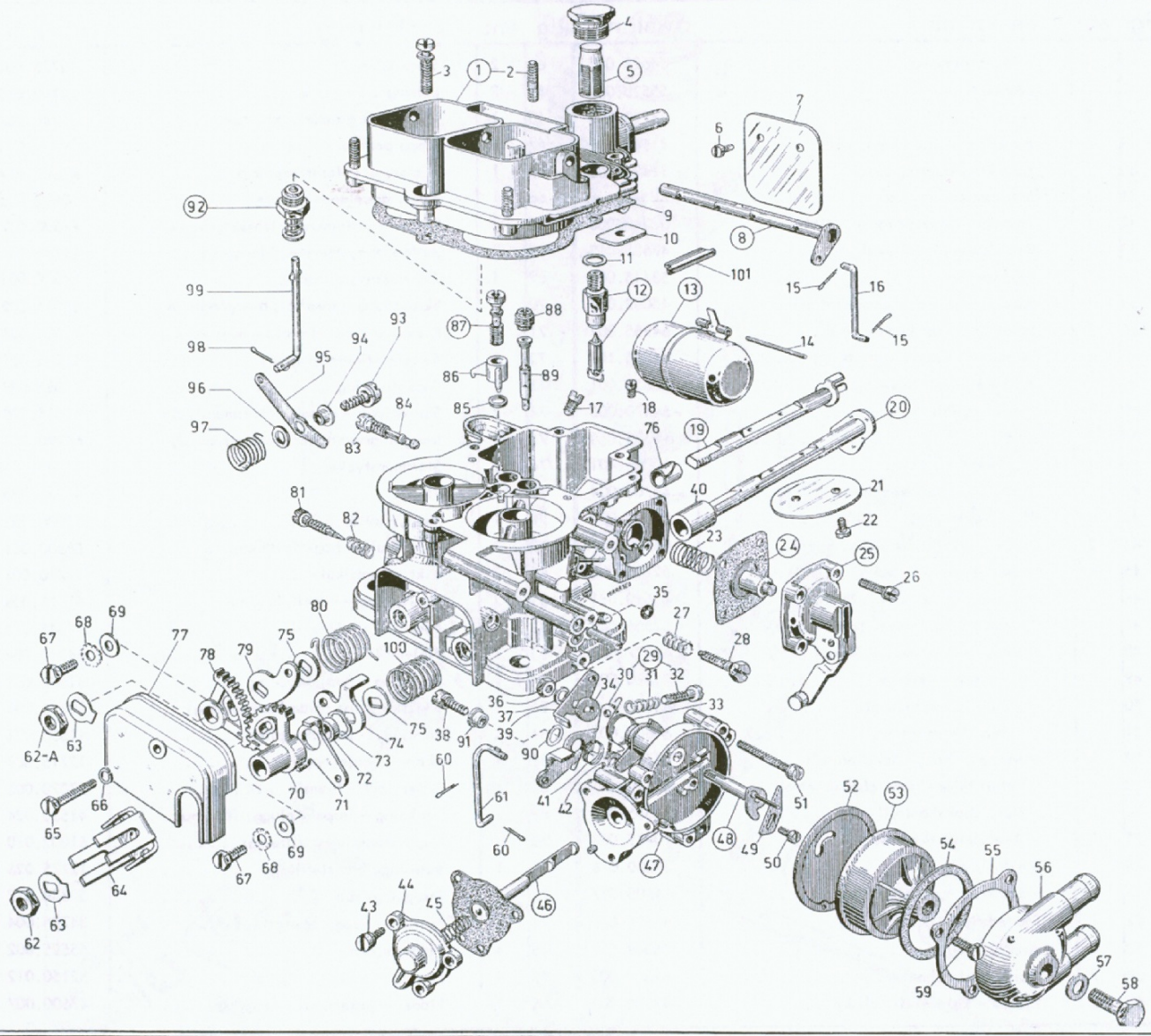

Key Nr.	Q.ty	PART NAME	Ref. number WEBER	Ref. number FORD
1	1	**Carburetor cover assembly**, including :	31716.092	682F-952F-A-A
2	3	— stud bolt (CARB.TO AIR CLEANER)	64955.002	2725E-9A659-A
3	5	Screw and washer assy fixing cover	64700.005	113022-ES8
4	1	Strainer inspection plug	61002.018	2725E-9A540-A
5	1	**Strainer assy** (CARB. FUEL INLET)	37022.003	2735E-9L541-A
6	4	Screw (CARB. CHOKE PLATE)	64525.003	2725E-9A767-A
7	2	Plate (CARB. CHOKE)	64010.007	2725E-9545-B
8	1	**Shaft & lever assy** (CARB. CHOKE)	10020.204	2725E-9546-A
9	1	Gasket (CARB. COVER TO THROTTLE BODY)	41705.031	682-9519-A-A
10	1	Dust seal (CARB. AIR CLEANER)	52135.010	2725E-9B687-A
11	1	Gasket (CARB. FUEL INTAKE VALVE)	41535.015	116E-9B539
12	1	**Needle valve assy** (CARB. FUEL INLET)	64240.012*	2725E-9564-A
13	1	**Float assy** (CARB.)	41015.004	2725E-9555-A
14	1	Shaft (CARB. FLOAT LEVER)	52000.015	2725E-9558-A
15	2	Split pin (CARB. AUTO CHOKE CONTROL ROD)	32610.006	119724-ES2
16	1	Rod (CARB. AUTO - CHOKE) OPERATING	61280.004	2725E-9K736-A
17	2	Main Jet	41120.001*	2725E-9533-A
18	1	Plug - (CARB. ACCELERATOR PUMP DISCHARGE)	61015.005	2725E-9L544-B
19	1	**Shaft** (CARB. THROTTLE LEFT HAND)	10015.482	682F-9582-A-A
20	1	**Shaft assy** (CARB. THROTTLE RIGHT HAND)	10015.430	2725E-9582-C
21	2	Plate (CARB. THROTTLE)	64005.011	2725E-9585-B
22	4	Screw (CARB. THROTTLE PLATE)	64520.023	2725E-9E519-A
23	1	Self-loading-spring (CARB. ACCEL. PUMP)	47600.107	2725E-9D598-A
24	1	**Diaphragm assy** (CARB. ACCEL. PUMP)	47407.027	2725E-9B559-B
25	1	**Cover assy** (CARB. ACCEL. PUMP)	32486.015	2725E-9508-B
26	4	Screw & washer assy (ACCEL. PUMP COVER FIXING)	64700.004	113025-ES8

Nr. Key	Q.ty	PART NAME	Ref. number WEBER	Ref. number FORD
27	1	Spring (CARB. IDLING ADJUSTING SCREW)	47600.007	116E-9578
28	1	Screw (CARB. IDLING ADJUSTMENT)	64625.001	2725E-9B538-A
29	1	**Lever assy** (CARB. FAST IDLING) **adjusting**, including :	45041.001	2725E-9538-A
30	1	— Lever (CARB. FAST IDLING) adjusting	45039.001	2725E-9B792-A
31	1	— Spring (CARB. FAST IDLE ADJUSTING SCREW)	47600.007	116E-9578-B
32	1	— Screw (CARB. FAST IDLE ADJUSTMENT)	64590.001	111642-ES8
33	1	Spring (CARB. AUTO-CHOKE SHAFT)	47610.010	2725E-9A590-A
34	1	Spacer (CARB. AUTO-CHOKE SHAFT)	55555.006	2725E-9714-A
35	1	« 0 » ring seal (CARB. AUTO-CHOKE BODY)	41565.008	116620-ES
36	1	Nut (CARB. AUTO - CHOKE LEVER FIXING)	34705.001	114477-ES8
37	1	Washer-spring (CARB. AUTO - CHOKE LEVER - FIXING NUT)	55525.003	112511-ES8
38	1	Screw and washer assy (CARB. FAST IDLE LEVER PIVOT)	64700.014	220006-ES
39	1	Lever (CARB. AUTO-CHOKE)	45032.006	2725E-9K737-A
40	1	Spacer (CARB. SHAFT RIGHT HAND)	12750.016	2725E-9K750-A
41	1	Spring (CARB. FAST IDLE LEVER)	47610.018	2725E-9L542-B
42	1	Washer (CARB. FAST IDLE LEVER PIVOT SCREW)	55510.013	250005-ES
43	3	Screw & washer assy (CARB. AUTO-CHOKE COVER)	64700.007	111643-ES8
44	1	Cover (CARB. AUTO-CHOKE)	32384.001	2725E-9F594-A
45	1	Spring (CARB. AUTO-CHOKE VACUUM DIAPHRAGM)	47600.003	2725E-9907-A
46	1	**Vacuum diaphragm and shaft assy** (CARB. AUTO CHOKE)	47407.008	2725E-9L543-A

Key Nr.	Q.ty	PART NAME	Ref. number WEBER	Ref. number FORD
47	1	**Body assy** (CARB. AUTO-CHOKE)	57804.001	2725E-9K728-A
48	1	**Shaft & lever assy** (CARB. AUTO CHOKE)	10085.001	2725E-9L554-A
49	1	Plate (CARB. AUTO-CHOKE SHAFT ADJUSTING)	52135.015	2725E-9L545-A
50	1	Screw (CARB. AUTO-CHOKE SHAFT ADJUSTING PLATE)	64520.001	111644-ES2
51	3	Screw & washer assy (AUTO CHOKE BODY TO CARB. THROTTLE BODY)	64700.008	111645-ES8
52	1	Gasket (CARB. AUTO-CHOKE BODY)	41640.005	2725E-9K729-A
53	1	**Thermostat assy** (CARB. AUTO-CHOKE)	57804.005	2725E-9K731-B
54	1	Gasket (CARB. WATER CHAMBER TO THERMOSTAT ASSY)	41555.001	2725E-9K733-A
55	1	Ring (CARB. THERMOSTAT ASSY) locking	52135.006	2725E-9K738-A
56	1	Water chamber (CARB. AUTO-CHOKE)	32444.002	2725E-9K732-B
57	1	Washer (CARB. WATER CHAMBER FIXING SCREW)	41530.002	112515-ES
58	1	Bolt (CARB. AUTO-CHOKE WATER CHAMBER)	64615.001	111646-ES8
59	3	Screw (CARB. THERMOSTAT ASSY TO AUTO-CHOKE BODY)	64615.005	111647-ES8
60	2	Split-pin (CARB. FAST IDLE ROD)	32610.006	119724-ES2
61	1	Rod (CARB. FAST IDLE)	61280.041	2725E-9598-B
62	2	Nut (CARB. THROTTLE SHAFT)	34715.014	114212-ES
63	2	Lock washer (CARB. THROTTLE SHAFT)	55520.002	113431-ES
64	1	**Lever** (CARB. THROTTLE)	45027.089	702F-9583-B-A
65	1	Screw (CARB. GEARED SECTOR COVER)	64610.004	111649-ES8
66	1	Washer-spring (CARB. GEARED SECTOR COVER)	55525.007	253002-ES
67	2	Screw (CARB. GEARED SECTOR ADJUSTING)	64615.003	111648-ES2
68	2	Washer-external tooth (CARB. GEARED SECTOR ADJUSTING SCREW	55535.001	112527-ES
69	2	Washer (CARB. GEARED SECTOR ADJUSTING SCREW)	55510.007	112516-ES2
70	1	Lever (CARB. FAST IDLING)	58202.011	2725E-9L546-B
71	1	Sector-carb geared rh.	45039.003	2725E-9B792-B
72	1	Bushing (CARB. THROTTLE SHAFT)	12750.001	2725E-9B508-A
73	1	Washer-wave (CARB. THROTTLE SHAFT)	55530.002	112513-ES
74	1	Lever (CARB. FULL THROTTLE) stop	45032.039	2725E-9L548-A
75	2	Washer (CARB. THROTTLE LEVER & SHAFT ASSY)	55555.016	113428-ES8
76	4	Bearing (CARB. THROTTLE SHAFT - R. H. AND L. H.	52130.010	2725E-9992-A
77	1	Cover (CARB. GEARED SECTORS)	32464.001	2725E-9L549-A
78	1	Sector-carb geared lh.	58202.003	2725E-9L547-A
79	1	Lever (CARB. GEARED SECTOR ADJUSTING)	45025.024	2725E-9L550
80	1	Spring-throttle control return-lh	47610.012	2725E-9B848-D
81	2	Needle screw (CARB. IDLE ADJUSTMENT)	64750.001	116E-9541-B
82	2	Spring (CARB. IDLE ADJUSTING NEEDLE)	47600.007	116E-9578
83	2	Holder (IDLING JET)	52570.005	116E-9K509
84	2	Idle jet	41160.003*	2725E-9596-B
85	1	Gasket (CARB. NOZZLE BAR)	41530.012	116E-9926
86	1	Accelerator pump jet	41252.013*	2725E-9940-A
87	1	**Valve assy** (CARB. ACCELERATOR PUMP)	64290.005	2725E-9902-A
88	2	Air corrector jet	41360.001*	2725E-9K511-B
89	2	Emulsion tube	61440.166*	2725E-9971-A
90	1	Washer-wave (CARB. AUTO CHOKE)	55530.005	110996-ES
91	1	Bush (CARB. FAST IDLING ADJUSTING LEVER)	12765.005	2725E-9L588-A
92	1	**Power valve**	64372.007	682F-9M597-A-A
93	1	Lever fixing screw	64700.014	220000-ES
94	1	Bushing for lever	12775.017	682F-9P516-A-A
95	1	Valve control lever	45101.019	682F-9H597-A-A
96	1	Washer for lever	55510.029	E630-171-571
97	1	Spring for lever	47610.033	682F-9C555-A-A
98	1	Split-pin for rod	32610.006	119724-ES2
99	1	Valve control rod	61280.065	682F-9D597-A-A
100	1	Right shaft return spring	47610.017	682F-9B848-A-A
101	1	Dust seal plug	61070.002	692F-9D621-A-A
		Master repair kit	92.0100.05	—
		Tune up kit	92.1122.05	—
		Gasket kit	92.2138.05	—

(*) **Calibrated parts**

SETTING

Key Nr.	Q.ty	PART NAME	Ref. number WEBER	Ref. number FORD	Setting in mm
—	—	CHOKE TUBES (INTEGRAL)	—	—	28
—	—	FUEL DISCHARGE UNITS	—	—	4,50
17	2	MAIN JET	41120.001	2725E-9533-A	1,80
88	2	AIR CORRECTOR JETS	41360.001	2725E-9K511-B	1,85
89	2	EMULSION TUBES	61440.166	2725E-9971-A	F 2
84	2	IDLE JETS	41160.003	2725E-9596-B	0,60
86	1	ACCELERATOR PUMP JET	41252.013	2725E-9940-A	0,50
12	1	NEEDLE VALVE	64240.016	2725E-9564-A	2,50
—	—	FLOAT LEVEL SETTING	—	—	6 (**)

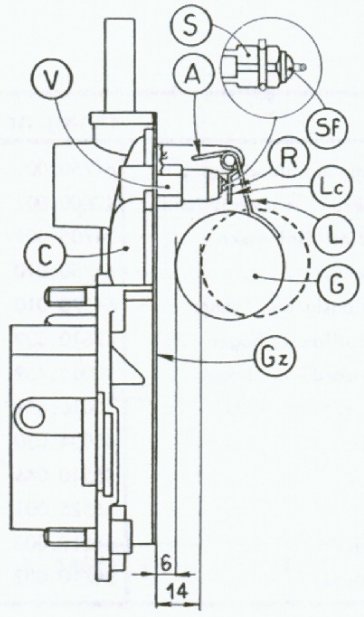

(**) DIRECTIONS FOR LEVELLING THE FLOAT

It's essential that the following direction be complied with in order to obtain correct levelling of the float :

- Make sure that the weight of the float **(G)** is the correct one **(gr. 11)** that float can freely slide on the axis and doens't show any pit.
- Make sure that needle valve **(V)** is tightly screwed in its housing and that pin ball **(Sf)** of the dampening device, incorporated in the needle **(S)**, is not jammed.
- Keep the carburetor cover **(C)** in vertical position as indicated in the figure since the weight of the float **(G)** could lower the pin ball **(Sf)** fitted on the needle **(S)**.
- With carburetor cover **(C)** in vertical position and float clip **(Lc)** in light contact with the pin ball **(Sf)** on the needle **(S)**, the distance of float **(G)** from upper surface of carburetor cover **(C)** with gasket **(Gz)** must measure **mm. 5,5÷6.**
- After the levelling has been done, check that the stroke of float **(G)** is **8 mm.** If necessary adjust the position of the lug **(A)**.
- Check that return hook **(R)** of the needle **(S)** allows it free movement in its seat.
- Should the float **(G)** not be correctly placed, modify the position of the float tab **(L)** until the required point is reached, taking care that it does not have any indentations on the contact surface which might affect the free movement of the needle itself. Fit up the carburetor cover making sure that float can move without any hindrance or friction.

NOTE - The operations of levelling the float must be carried out whenever it is necessary to replace float or fuel inlet needle valve : in this last case it is advisable to replace also the sealing gasket, making sure that the new needle valve is tightly screwed in its housing.

WEBER FÖRGASARE

40 DFI

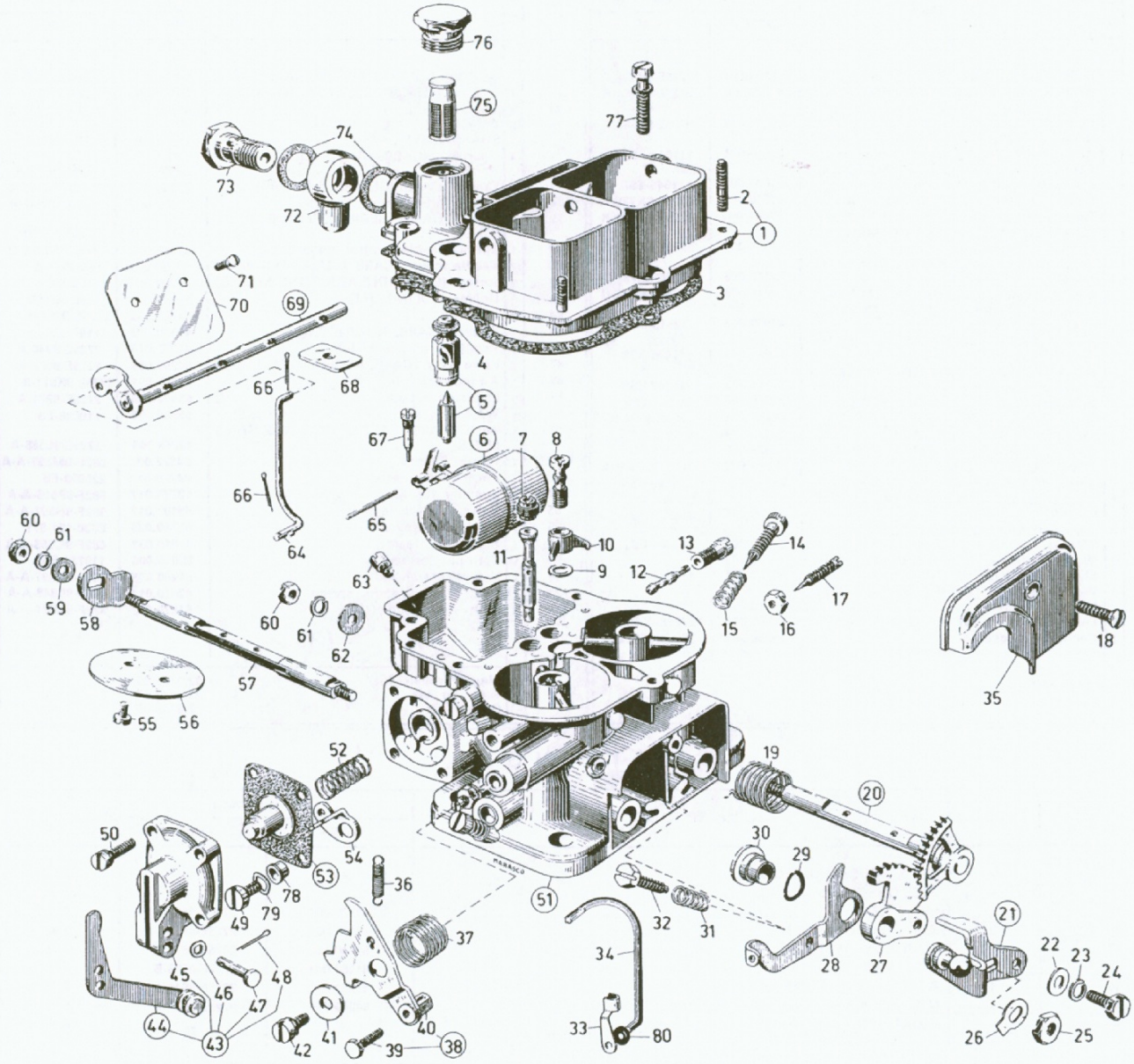

fig	ant	beskrivning	detalj nr	fig	ant	beskrivning	detalj nr
1	1	Flottörhuslock (omfattande):	31716.017	14	2	Justerskruv, tomgångsblandning . . .	64750.009
2	3	- Pinnbult	64955.003	15	2	Fjäder - justerskruv, tomgångsblandn	47600.007
3	1	Packning - flottörhuslock	41705.020	16	2	Låsmutter - luftinställningsskruv . . .	34705.001
4	1	Packning - nålventil	41535.015	17	2	Luftinställningsskruv	64750.010
5	1	Nålventil	64240.013*	18	1	Skruv - inspektionslucka, främre . .	64570.010
6	1	Flottör	41015.004	19	1	Returfjäder - spjällaxel, höger . . .	47610.039
7	2	Luftmunstycke	41360.001*	20	1	Spjällaxel, standarddim - höger . .	10015.459
8	1	Backventil - accelerationspump . . .	64290.005	20	1	Spjällaxel, överdimens - höger . .	10016.451
9	1	Packning - accelerationsmunstycke .	41530.012	21	1	Arm, gasreglage	45034.030
10	1	Accelerationsmunstycke	41252.013*	22	1	Planbricka	55510.046
11	2	Emulsionsrör	61440.---*	23	1	Fjäderbricka	55525.001
12	2	Lågfartsmunstycke	41160.003*	24	1	Skruv - sektorhjul	64615.003
13	2	Hållare, lågfartsmunstycke	52570.005	25	1	Mutter - spjällaxel	34710.003

fig	ant	beskrivning	detalj nr
26	1	Låsbleck	55520.004
27	1	Sektorhjul	58202.016
28	1	Medbringararm	45032.085
29	1	Planfjäderbricka	55530.002
30	1	Bussning - medbringararm	12765.003
31	1	Fjäder - justerskruv, tomgång	47600.007
32	1	Justerskruv, tomgång	64625.001
33	1	Låsclips (kontrollstag, nedre)	47670.001
34	1	Kontrollstag, nedre	61280.043
35	1	Inspektionslucka, främre	32464.004
36	1	Medbringarfjäder - kontr stag, övre	47605.022
37	1	Returfjäder - arm, chokekontroll	47610.056
38	1	Arm, chokekontroll, kompl (omfatt):	45202.024
39	1	- Skruv - vajerlås	64615.004
40	1	- Arm, chokekontroll	45202.025
41	1	Planbricka	55510.002
42	1	Skruv - arm, chokekontroll	64700.012
43	1	Accelerationspumpkontr, kompl (omf)	32486.014
44	1	- Arm, accelerationspumpkontroll	45103.003
45	1	- Hus, accelerationspumpkontroll	32484.001
46	1	- Planfjäderbricka	55530.006
47	1	- Sprint - arm, acc pumpkontroll	52010.033
48	1	- Saxsprint	32610.006
49	1	Skruv - medbringare - kontr stag, öv	64520.029
50	4	Skruv - hus, accelerationspump	64700.004
51	1	Förgasarhus	ej reservd
52	1	Returfjädre - accelerationspump	47600.107
53	1	Membran - accelerationspump	47407.014
54	1	Medbringare - kontrollstag, övre	45032.091
55	4	Skruv - spjäll	64520.023
56	2	Spjäll	64005.087
57	1	Spjällaxel, standarddim - vänster	10000.426
57	1	Spjällaxel, överdimens - vänster	10001.454
58	1	Kamreglage - acc pumpkontroll	14850.003
59	1	Planbricka	55510.046
60	2	Mutter - spjällaxel	34705.001
61	2	Fjäderbricka	55525.001
62	1	Planbricka	55510.002
63	2	Huvudmunstycke	41120.001*
64	1	Kontrollstag, övre (choke)	61280.045
65	1	Axel, flottör	52000.015
66	2	Saxsprint	32610.006
67	1	Skruvplugg - accelerationspumpkanal	64900.001
68	1	Styrplatta - kontrollstag, övre	52135.010
69	1	Axel - spjäll, choke	10020.206
70	2	Spjäll, choke	64010.007
71	4	Skruv - spjäll, choke	64525.003
72	1	Banjokoppling (bränsleanslutning)	10354.012
73	1	Skruv - banjokoppling	12715.021
74	2	Fiberpackning - banjokoppling	41530.001
75	1	Filter, nät - bränsle	37022.002
76	1	Inspektionsplugg, filterhus	61002.018
77	5	Skruv - flottörhuslock	64700.005
78	1	Bussning - medbringare, kontr stag öv	12775.010
79	1	Planfjäderbricka	55530.008
80	1	Ringpackning	41565.010

*Vid beställning, uppgiv alltid önskad storlek! - Angiv alltid detaljnr och fullst. förgasarbeteckning!!!

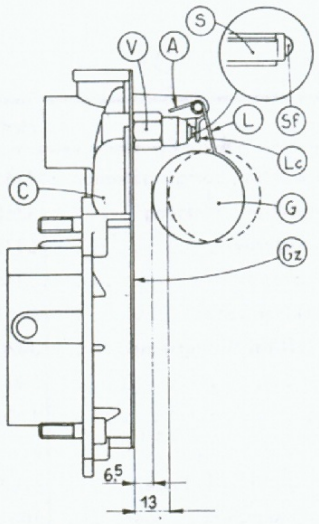

INSTÄLLNING AV FLOTTÖRNIVÅN

Det är av stor vikt för förgasarens funktion att korrekt flottörnivå är inställd. Flottörnivån bestäms av flottörens läge i förhållande till nålventilen och inställning sker enligt följande:

A Kontrollera att flottören (G) är hel och i övrigt oskadad. Kontrollera vidare att den kan röra sig fritt på sin axel.

B Kontrollera nålventilen (V) beträffande slitage på spets och säte och kontrollera också att nålventilens kula (Sf) - om sådan finns - är oskadad (byt nålventil och packning om ventilen skulle vara defekt på något sätt).

C Håll flottörhuslocket (C) så att flottören (G) hänger ned med flänsen (Lc) i lätt beröring med nålventilen (S) - eller, i förekommande fall, dess kula (Sf). Mät avståndet från flottören (bredvid lödsömmen) till lockets undersida – i förekommande fall från packningen (Gz). Justera flänsen (Lc) till dess måttet "a" enligt nedan erhållits.

D Håll därefter locket vågrätt så att flottören hänger ner och stoppas av flänsen (A). Mät på samma sätt och justera till måttet "b" nedan. (Flottörens slaglängd blir då = måttet "c" nedan)

E Vid hopmonteringen skall försiktighet iakttas så att inte de inställda måtten ändras - lägg exempelvis inte locket med flottören nedåt!

Vid byte av nålventil skall alltid ny packning monteras och inställning av flottörnivån göras enligt ovanstående.

MÅTT a: 6,5 mm

MÅTT b: 13 mm

MÅTT c: 6,5 mm

WEBER FÖRGASARE

40 DFO

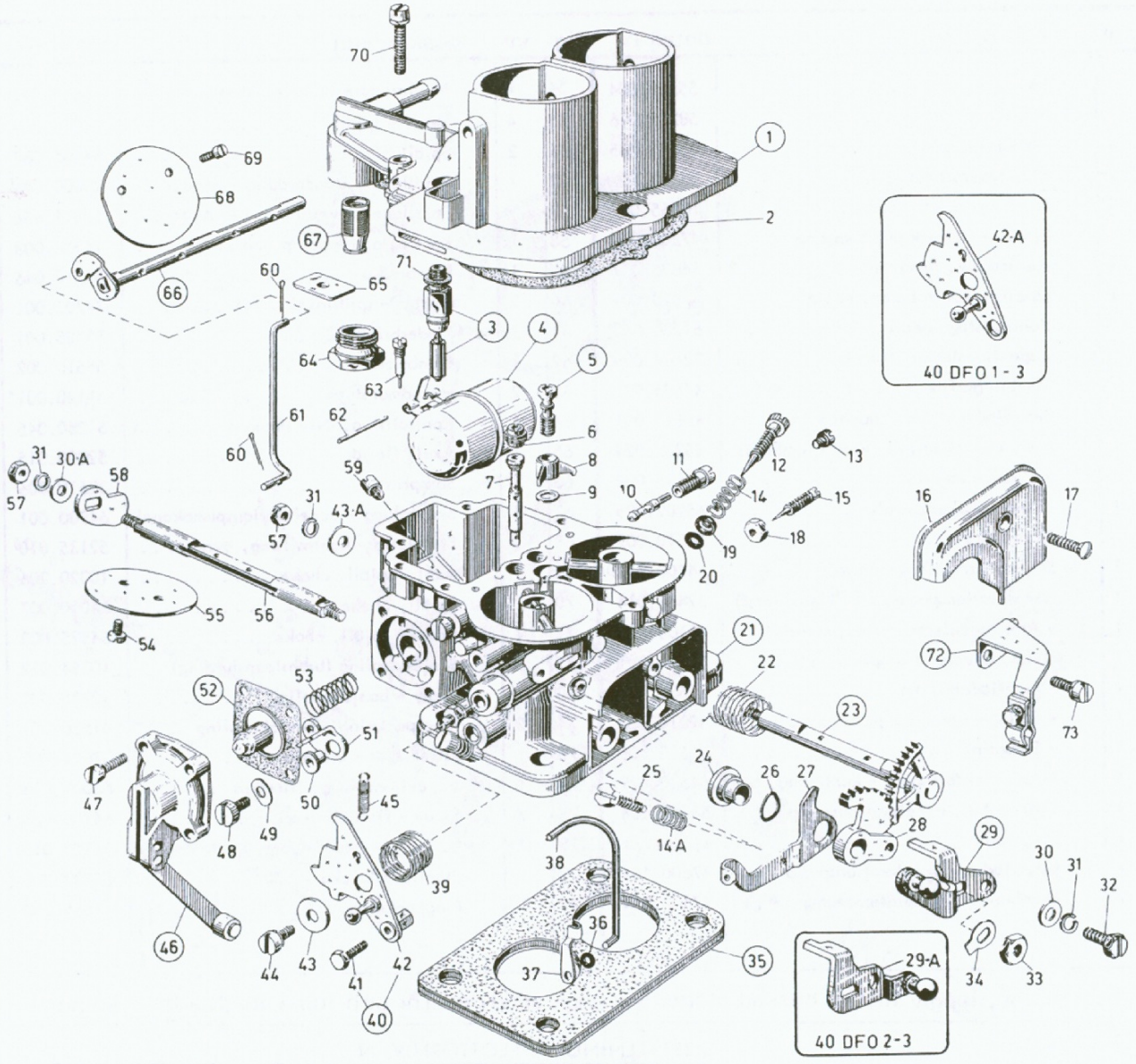

fig	ant	beskrivning	detalj nr	fig	ant	beskrivning	detalj nr
1	1	Flottörhuslock	31716.083	14	2	Fjäder - justerskruv, tomgångsblandn	47600.007
2	1	Packning - flottörhuslock	41705.020	14A	1	Fjäder - justerskruv, tomgång	47600.007
3	1	Nålventil	64240.013*	15	2	Luftinställningsskruv	64750.010
4	1	Flottör	41015.004	16	1	Inspektionslucka, främre	32464.004
5	1	Backventil - accelerationspump	64290.005	17	1	Skruv - inspektionslucka	64570.010
6	2	Luftmunstycke	41360.001*	18	2	Låsmutter - luftinställningsskruv	34705.001
7	2	Emulsionsrör	61440.---*	19	2	Täckbricka	58000.006
8	1	Accelerationsmunstycke	41252.013*	20	2	Ringpackning	41565.002
9	1	Packning - accelerationsmunstycke	41530.012	21	1	Förgasarhus	ej reservd
10	2	Lågfartsmunstycke	41160.003*	22	1	Returfjäder - spjällaxel, höger	47610.039
11	2	Hållare, lågfartsmunstycke	52570.005	23	1	Spjällaxel, standarddim - höger	10015.459
12	2	Justerskruv, tomgångsblandning	64750.003	23	1	Spjällaxel, överdimens - höger	10016.451
13	1	Skruvplugg, insp hål, övergångskan	61015.005	24	1	Bussning - medbringararm	12765.003

fig	ant	beskrivning	detalj nr	fig	ant	beskrivning	detalj nr
25	1	Justerskruv, tomgång	64625.001	48	1	Skruv – medbringare – kontr stag övr	64520.029
26	1	Planfjäderbricka	55530.002	49	1	Planfjäderbricka	55530.008
27	1	Medbringararm	45032.085	50	1	Bussning – medbringare – kontr stag	12775.010
28	1	Sektorhjul	58202.016	51	1	Medbringare – kontrollstag, övre	45032.091
29	1	Arm, gasreglage (40 DFO 1)	45034.030	52	1	Membran – accelerationspump	47407.016
29A	1	Arm, gasreglage (40 DFO 2/3)	45034.060	53	1	Returfjäder – accelerationspump	47600.107
30	1	Planbricka	55510.046	54	4	Skruv – spjäll	64520.023
30A	1	Planbricka	55510.046	55	2	Spjäll	64005.022
31	3	Fjäderbricka	55525.001	56	1	Spjällaxel, standarddim – vänster	10000.426
32	1	Skruv – sektorhjul	64615.003	56	1	Spjällaxel, överdimens – vänster	10001.454
33	1	Mutter	34710.003	57	2	Mutter – spjällaxel	34705.001
34	1	Låsbleck	55520.004	58	1	Kamreglage – accelerationspumpkontr	14850.054
35	1	Isoleringsplatta	39152.005	59	2	Huvudmunstycke	41120.001*
36	1	Ringpackning	41565.010	60	2	Saxsprint	32610.006
37	1	Låsclips (kontrollstag, nedre)	47670.001	61	1	Kontrollstag, övre (choke)	61280.058
38	1	Kontrollstag, nedre	61280.043	62	1	Axel, flottör	52000.015
39	1	Returfjäder – arm, chokekontroll	47610.056	63	1	Skruvplugg – acc pumpkanal	64900.001
40	1	Arm, chokekontr, kompl (omf) 40DFO2	45202.042	64	1	Inspektionsplugg, filterhus	61002.018
41	1	– Skruv – vajerlås	64615.009	65	1	Styrplatta – kontrollstag, övre	52135.010
42	1	– Arm, chokekontroll	45202.041	66	1	Axel – spjäll, choke	10020.216
42A	1	Arm, chokekontr, kompl 40DFO1/3	45202.043	67	1	Filter, nät – bränsle	37022.002
43	1	Planbricka	55510.002	68	2	Spjäll, choke	64010.011
43A	1	Planbricka	55510.002	69	4	Skruv – spjäll, choke	64525.003
44	1	Skruv – arm, chokekontroll	64700.012	70	5	Skruv – flottörhuslock	64700.005
45	1	Medbringarfjäder – chokearm/medbr	47605.025	71	1	Packning – nålventil	41535.015
46	1	Accelerationspumpkontroll	32486.019	72	1	Chokevajerhållare, kompl	58702.017
47	4	Skruv – hus, accelerationspump	64700.004	73	1	Skruv – chokevajerhållare	64700.012

*Vid beställning, uppgiv alltid önskad storlek! – Angiv alltid detaljnr och fullst. förgasarbeteckning!!!

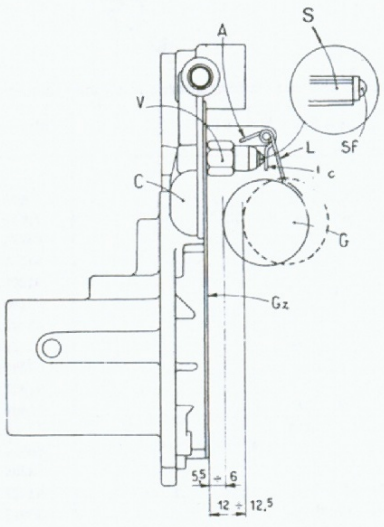

INSTÄLLNING AV FLOTTÖRNIVÅN

Det är av stor vikt för förgasarens funktion att korrekt flottörnivå är inställd. Flottörnivån bestäms av flottörens läge i förhållande till nålventilen och inställning sker enligt följande:

A Kontrollera att flottören (G) är hel och i övrigt oskadad. Kontrollera vidare att den kan röra sig fritt på sin axel.

B Kontrollera nålventilen (V) beträffande slitage på spets och säte och kontrollera också att nålventilens kula (Sf) – om sådan finns – är oskadad (byt nålventil och packning om ventilen skulle vara defekt på något sätt).

C Håll flottörhuslocket (C) så att flottören (G) hänger ned med flänsen (Lc) i lätt beröring med nålventilen (S) – eller, i förekommande fall, dess kula (Sf). Mät avståndet från flottören (bredvid lödsömmen) till lockets undersida – i förekommande fall från packningen (Gz). Justera flänsen (Lc) till dess måttet "a" enligt nedan erhållits.

D Håll därefter locket vågrätt så att flottören hänger ner och stoppas av flänsen (A). Mät på samma sätt och justera till måttet "b" nedan. (Flottörens slaglängd blir då = måttet "c" nedan)

E Vid hopmonteringen skall försiktighet iakttas så att inte de inställda mått:n ändras – lägg exempelvis inte locket med flottören nedåt!

Vid byte av nålventil skall alltid ny packning monteras och inställning av flottörnivån göras enligt ovanstående.

MÅTT a 5,5 – 6,0 mm

MÅTT b: 12,5 mm

MÅTT c: 6,5 mm

WEBER FÖRGASARE

40 IDA 3C

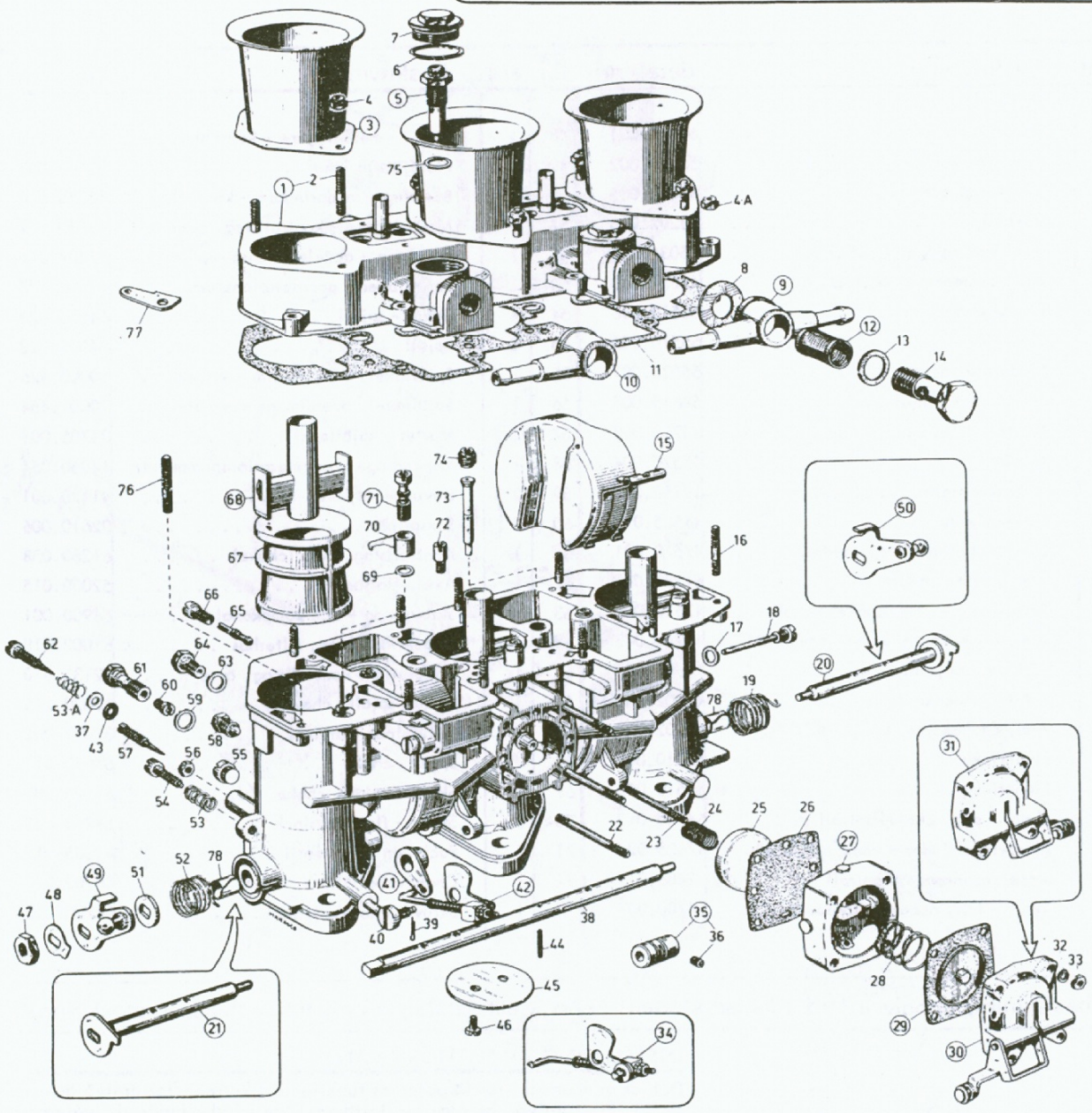

Fig.	Q.ty	PART NAME	Order number
1	1	**Carburetor cover** including:	31726.002
2	6	— Stud	64970.002
3	3	**Air intake**	52845.005
4	6	Nut	34725.003
4-A	10	Nut	34725.003
5	2	**Needle valve**	64240.009 *
6	2	Gasket	41530.035
7	2	Plug	61002.005
8	2	Gasket	41530.004
9	1	**Filter Body**	10356.005
10	1	**Filter Body**	10356.002
11	1	Gasket	41710.001
12	2	**Filter Gauze**	37022.001
13	2	Gasket	41530.001
14	2	Plug	12715.014
15	2	**Float**	41015.007
16	9	Stud	64955.012
17	2	Gasket	41530.017
18	2	Fulcrum screw	64900.012
19	1	Spring	47610.072
20	1	**Spindle** - 40 IDA 3C1	10015.419
20	1	**Spindle oversize** - 40 IDA 3C1	10016.442
21	1	**Spindle** - 40 IDA 3C	10015.415
21	1	**Spindle oversize** - 40 IDA 3C	10016.443
22	2	Stud	64955.011
23	2	Stud	64955.020
24	1	Spring	47600.128
25	1	Pump valve	64190.004 *
26	1	Diaphragm	47405.011
27	1	**Pump Body**	39174.002
28	1	Spring	47600.012
29	1	**Diaphragm**	47407.010
30	1	**Pump Cover** - 40 IDA 3C1	32486.009
31	1	**Pump Cover** - 40 IDA 3C	32486.010
32	4	Spring washer	55525.007
33	4	Nut	34705.003
34	1	**Tie rod** - 40 IDA 3C	61287.002
35	1	**Elastic joint**, including:	32272.001
36	4	— Screw	64600.001
37	3	Washer	55510.018
38	1	Spindle	10005.407
38	1	Spindle oversize	10006.408
39	2	Split pin	32610.006
40	1	Fulcrum screw	64895.003

Fig.	Qty	PART NAME	Order number
41	1	**Lever**	45027.007
42	1	**Tie rod** - 40 IDA 3C1	61287.001
43	3	« O » Ring	41565.002
44	1	Spring pin	58445.001
45	3	Throttle	64005.087
46	6	Screw	64520.027
47	1	Nut	34715.007
48	1	Washer	55520.008
49	1	**Control Lever** - 40 IDA 3C1	45034.028
50	1	**Control Lever** - 40 IDA 3C	45034.027
51	1	Washer	55555.019
52	1	Spring	47610.071
53	1	Spring	47600.060
53-A	3	Spring	47600.060
54	1	Throttle adjusting screw	64590.005
55	3	Progression hole inspection screw	61015.009
56	3	Nut	34705.006
57	3	Air adjusting screw	64750.002
58	3	Choke fixing screw	64840.002
59	3	Gasket	41540.001
60	3	Main jet	41120.001 *
61	3	Jet-holder	52590.001
62	3	Idling mixture adjusting screw	64750.004
63	2	Gasket	41530.008
64	2	Plug	61002.006
65	3	Idling jet	41160.003 *
66	3	Jet-holder	52570.005
67	3	Choke	34894.002 *
68	3	**Secondary Venturi**	31966.003 *
69	3	Gasket	41530.012
70	3	Pump jet	41252.001 *
71	3	**Delivery valve**	64290.005
72	1	**Intake valve**	64290.001 *
73	3	Emulsioning tube	61440.151 *
74	3	Air corrector jet	41360.001 *
75	2	Gasket	41530.005
76	1	Stud	64955.005
77	1	Plate	52150.006
78	2	Support	52130.010

(*) Calibrated parts

Assortment for complete overhaul	92.2044.05
Assortment for normal overhaul	92.1062.05
Gasket assortment	92.0045.05

SETTING

Fig.	Qty	Order number	PART NAME	Size in mms.
67	3	34894.002	Choke	30
68	3	31966.003	Secondary Venturi	4,50
60	3	41120.001	Main jet	1,25
65	3	41160.003	Idling jet	0,55
70	3	41252.001	Pump jet	0,50
25	1	64190.004	Pump valve	« closed »
73	3	61440.151	Emulsioning tube	F 26
74	3	41360.001	Air corrector jet	1,80
5	2	64240.009	Needle valve	1,75
72	1	64290.001	Intake valve (with exhaust hole)	« closed »
15	2	41015.007	Float (weight)	25,5 gr
—	—	—	Float levelling	12,5÷13 (**)

Messrs. E. WEBER do not answer for eventual working anomalies due to arbitrary modifications introduced into the above setting.

(**) DIRECTIONS FOR LEVELLING THE FLOAT

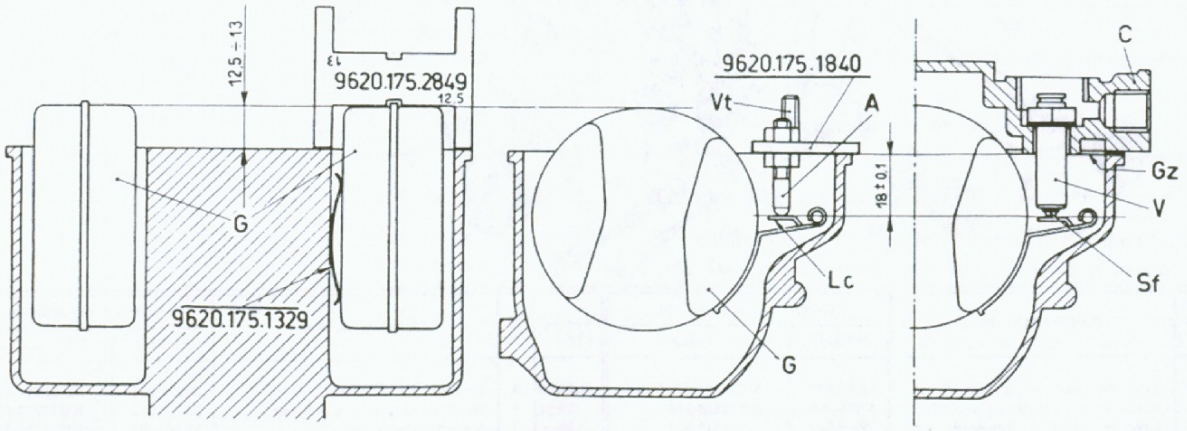

It is essential that the following directions be complied with in order to obtain correct levelling of the float :

- Remove carburetor **(C)** and take off the gasket **(Gz)** being careful not to damage the latter; check that the floats **(G)** slide freely in their housing.
- Insert spring **9620.175.1329** between one float and the wall of the carburetor bowl.
- Insert calibre **9620.175.1840** with control tab **(A)** **18 mms.** long into the two studs **(Vt)** until it touches the carburetor body surface.
- Raise the float **(G)** so that the tab **(Lc)** is placed in light contact with the control tab **(A)**, taking care that the float **(G)** remains in this position through the pressure of the friction spring.
- Check with calibre **9620.175.2849** that the top of the float is **12.5 ÷ 13 mms.** from the surface of the carburetor body; repeat the above operations for the other float also.
- Should the float **(G)** be incorrectly placed, modify the position of the tabs **(Lc)** until they are perpendicular to the axis of tab **(A)** and make sure it does not have any indentations on the contact surface which might affect the free movement of the needles with ball **(Sf)** of the valves **(V)**.
- Remove the friction spring, fit gasket **(Gz)** and cover **(C)**, making certain that the needle valve **(V)** is well screwed down

WEBER FÖRGASARE
40 IDF

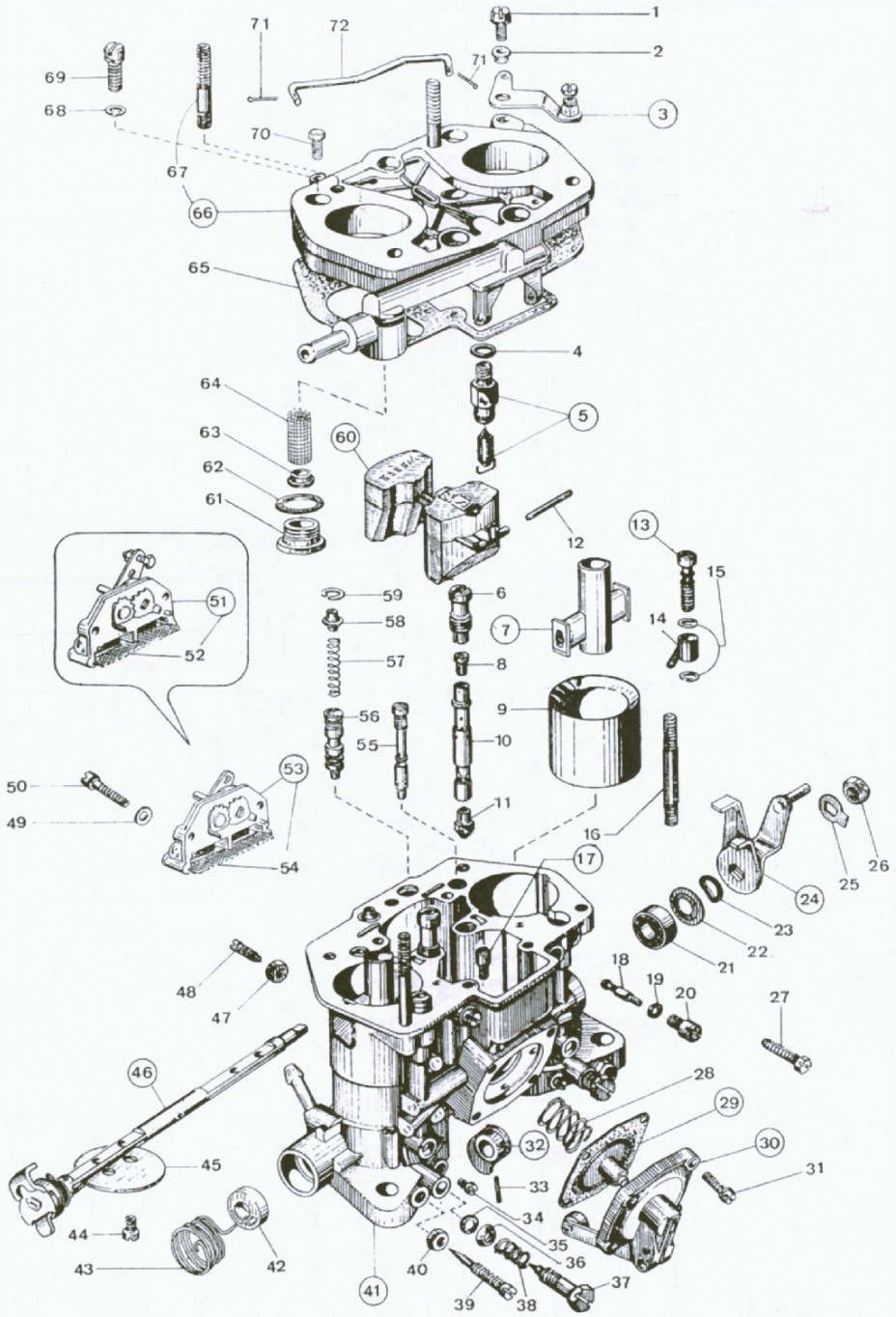

Figura	Q	DENOMINAZIONE	Numero di ordinazione WEBER	Numero di ordinazione LANCIA
1	1	Vite per leva a squadro	64700.012	82237984-828-815
2	1	Boccola per leva a squadro	12775.010	82312918-829
3	1	**Leva a squadro comando avv.**	45096.020	82312919-829
4	1	Guarnizione per valv. a spillo	41535.015	82157669-828-803
5	1	**Valvola a spillo**	64240.012*	82312920-829
6	2	Porta tubetto emulsionatore	52580.001	82193655-829-506
7	2	**Centratore**	31966.002*	82312921-829
8	2	Getto aria di freno	41365.001*	82313234-829
9	2	Diffusore	34894.007*	82313235-829
10	2	Tubetto emulsionatore	61450.028*	82313236-829
11	2	Getto principale	41110.001*	82313237-829
12	1	Perno fulcro galleggiante	52000.001	82157668-829-803
13	2	**Valvola mandata pompa**	64290.016	82312925-829
14	2	Getto pompa	41252.011*	32312926-829
15	4	Guarnizione per getto pompa	41530.012	82157660-829-803
16	2	Vite prigioniera	64955.109	82198856-829-823
17	1	**Valvola aspir. e scarico pompa**	64290.001*	82157693-829-814
18	2	Getto minimo	41160.005*	82313238-829
19	2	Guarnizione per portagetto min.	41565.002	82312928-829
20	2	Portagetto minimo	52570.006	82312929-829

Figura	Q	DENOMINAZIONE	Numero di ordinazione WEBER	Numero di ordinazione LANCIA
21	1	Cuscinetto a sfere	32650.001	82193611-829-506
22	1	Scodellino premi cuscinetto	58000.015	82312930-829
23	1	Rosetta ondulata	55530.005	82242788-829-815
24	1	**Leva comando valvola a farfalla**	45034.098	82312931-829
25	1	Rosetta di sicurezza	55520.004	82193602-828-506
26	1	Dado di fissaggio	34710.003	82193603-828-506
27	1	Vite registro farfalla	64625.025	82312932-829
28	1	Molla caricamento pompa	47600.028	82312933-829
29	1	**Membrana pompa**	47407.027	82312934-829
30	1	**Coperchio pompa**	32486.027	82312935-829
31	4	Vite fissaggio coperchio pompa	64700.004	82186225-829-815
32	1	**Camma comando pompa**	14852.007	82312936-829
33	1	Spina elastica	58445.001	82193608-829-506
34	2	Tappo fori presa depressione	61015.005	82312937-829
35	2	Guarnizione vite registro minimo	41565.002	82312928-829
36	2	Scodellino vite registro minimo	58000.006	82312939-829
37	2	Vite registro miscela minimo	64755.013	82312940-829
38	2	Molla per vite registro minimo	47600.062	82230275-829-818
39	2	Vite registro aria	64750.029	82312941-829
40	2	Dado per vite registro aria	34705.006	82312942-829

Figura	Q.	DENOMINAZIONE	Numero di ordinazione WEBER	Numero di ordinazione LANCIA
41	1	**Corpo carburatore**	non a ricambio	
42	1	Otturatore	50002.006	82312938-829
43	1	Molla ritorno farfalle	47610.035	82312944-829
44	4	Vite fissaggio farfalle	64520.027	82301118-828
45	2	Valvola a farfalla	64005.020	82313231-829
46	1	**Alberino principale**	10020.225	82313232-829
47	2	Dado per vite fissaggio diffusore	34715.015	82229686-829-818
48	2	Vite fissaggio diffusore	64830.002	82229687-829-818
49	2	Rosetta piana	55510.038	82193375-829-815
50	2	Vite fissaggio coperchio avv.	64700.004	82186225-829-815
51	1	**Coperchio avv. (40 IDF 29)** completo di:	32556.033	82312947-829
52	1	— Reticella filtrante	37000.016	82193624-829-506
53	1	**Coperchio avv. (40 IDF 28)** completo di:	32556.032	82313215-829
54	1	— Reticella filtrante	37000.016	82193624-829-506
55	2	Getto avviamento	41205.102*	82313239-829
56	2	Valvola avviamento	64330.009	82313216-829
57	2	Molla per valvola avviamento	47600.133	82313217-829
58	2	Ritegno e guida molla avviam.	12775.024	82313218-829
59	2	Anellino elastico e ritegno molla	10140.002	82313219-829
60	1	**Galleggiante**	41030.008	82313220-829
61	1	Tappo ispezione filtro	61002.010	82186217-829-815
62	1	Guarnizione per tappo filtro	41530.024	82186196-829-815
63	1	Tappo per elemento filtrante	61060.001	82313221-829
64	1	Elemento filtrante	37020.002	82313222-829
65	1	Guarnizione per coperchio carb.	41705.043	82313223-829
66	1	**Coperchio completo di:**	31716.222	82313224-829
67	2	— Vite prigioniera	64955.102	82313225-829
68	5	Rosetta piana	55510.034	82163011-828-803
69	5	Vite fissaggio coperchio	64700.005	82163004-828-803
70	1	Vite guaina (40 IDF 29)	64615.010	82313226-829
71	2	Copiglia per tirantino	32610.005	82301135-828
72	1	Tirantino comando avviamento	61280.113	82313227-829
		Assortimento guarnizioni	92.0124.05	82313228-829
		Assortimento revisione normale	92.1160.05	82313229-829
		Assortimento revisione completa	92.2217.05	82313233-829

(*) Particolari tarati di regolazione.

REGOLAZIONE

Figura	Q.	Numero di ordinazione WEBER	DENOMINAZIONE	Taratura in mm.
9	2	34894.007	Diffusore	32
7	2	31966.002	Centratore	4,50
11	2	41110.001	Getto principale	1,25
8	2	41365.001	Getto aria di freno	2,20
10	2	61450.028	Tubetto emulsionatore	F 3
18	2	41160.005	Getto minimo	0,50
14	2	41252.011	Getto pompa	0,40
55	2	41205.102	Getto avviamento	F6/0,60
5	1	64240.012	Valvola spillo	1,75
17	1	64290.001	Valvola aspirazione e scarico pompa	0,80
—	—	—	Livellatura galleggiante	10 (**)

La S.p.A. E. WEBER non risponde di anomalie di funzionamento dovute ad arbitrarie modifiche apportate alla regolazione indicata nel presente Catalogo.

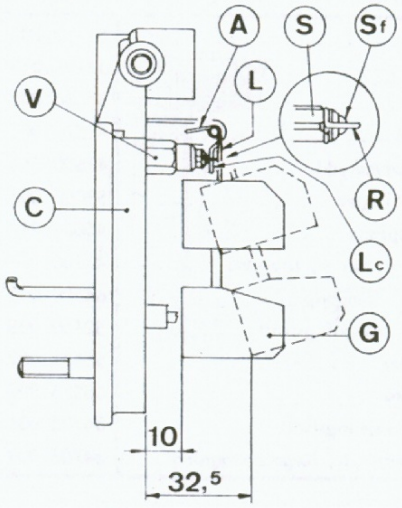

(**) NORME PER LA LIVELLATURA DEL GALLEGGIANTE

Per effettuare la livellatura del galleggiante è necessario attenersi alle seguenti norme:

- Accertarsi che il galleggiante (**G**) sia del peso stabilito **(gr. 11,8)** e possa liberamente ruotare sul perno fulcro.
- Accertarsi che la valvola a spillo (**V**) sia bene avvitata nel suo alloggiamento e che la sferetta (**Sf**) del dispositivo ammortizzatore incorporato nello spillo (**S**) non sia bloccata.
- Tenere il coperchio carburatore (**C**) in posizione verticale come indicato in figura in quanto il peso del galleggiante (**G**) farebbe abbassare la sfera mobile (**Sf**) montata sullo spillo (**S**).
- Con coperchio carburatore (**C**) verticale e linguetta (**Lc**) del galleggiante a leggero contatto con la sfera (**Sf**) dello spillo (**S**), il galleggiante (**G**) deve distare **mm. 10** dal piano del coperchio (**C**) senza guarnizione.
- A livellatura effettuata controllare che la corsa del galleggiante (**G**) sia di **mm. 22,5** modificando eventualmente la posizione della appendice (**A**).
  Controllare che il gancio di richiamo (**R**) dello spillo (**S**) ne permetta il libero movimento nella sede.
- Qualora il galleggiante (**G**) non fosse giustamente impostato, modificare la posizione della linguetta (**L**) del galleggiante stesso fino a raggiungere la quota richiesta; controllare che la linguetta (**Lc**) non presenti sul piano di contatto intaccature che possano influire sul libero scorrimento dello spillo (**S**).
  Montare quindi il coperchio carburatore ed accertarsi che il galleggiante possa muoversi liberamente senza attriti sulle pareti della vaschetta.

WEBER FÖRGASARE

42 DCOE

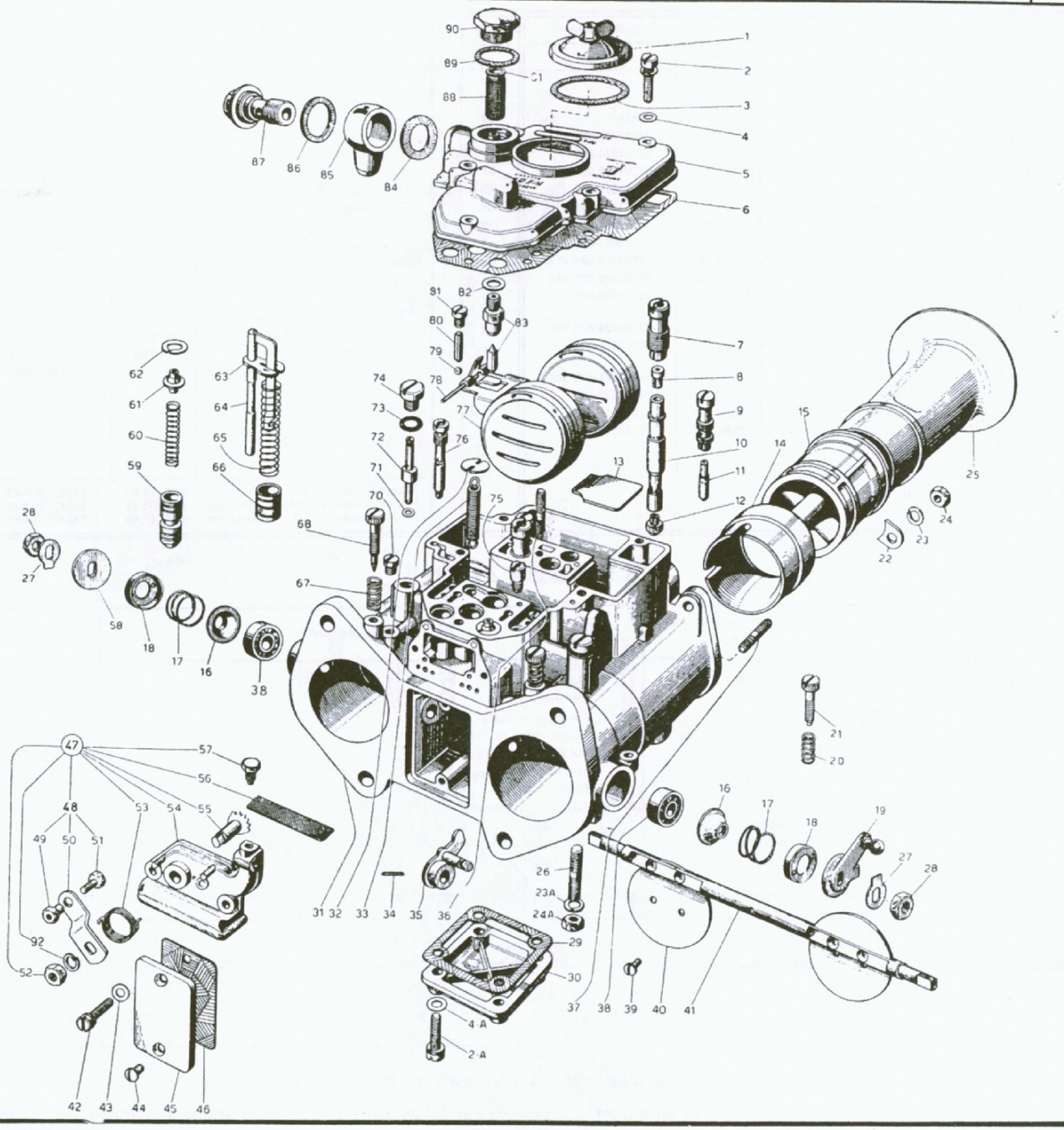

fig	ant	beskrivning	detalj nr	fig	ant	beskrivning	detalj nr
1	1	Inspektionslucka, övre	32376.003	13	1	Skvalpplåt	52130.003
2	5	Skruv - flottörhuslock	64700.001	14	2	Halsring	34926.010*
2A	4	Skruv - inspektionslucka, undre	64700.001	15	2	Spridare	31886.002*
3	1	Packning - insp lucka, övre	41550.002	16	2	Dammskydd	41570.001
4	5	Planbricka	55510.034	17	2	Fjäder - dammskydd	47600.063
4A	4	Planbricka	55510.034	18	2	Kåpa - spjällager	58000.007
5	1	Flottörhuslock	31734.012	19	1	Arm, gasreglage	45034.044
6	1	Packning - flottörhuslock	41715.001	20	1	Fjäder - justerskruv, tomgång	47600.007
7	2	Hållare, emulsionsrör	52580.001	21	1	Justerskruv, tomgång	64590.002
8	2	Luftmunstycke	41365.001*	22	4	Låsplatta - insugningstratt	52150.005
9	2	Hållare, lågfartsmunstycke	52585.006	23	4	Fjäderbricka	55525.002
10	2	Emulsionsrör	61450.---*	23A	1	Fjäderbricka	55525.002
11	2	Lågfartsmunstycke	41165.---*	24	4	Mutter - insugningstratt	34705.004
12	2	Huvudmunstycke	41110.001*	24A	1	Mutter - pinnbult, förgasarstagning	34705.004

fig	ant	beskrivning	detalj nr
25	2	Insugningstratt	52840.009
26	1	Pinnbult, förgasarstagning	64955.104
27	2	Låsbleck	55520.004
28	2	Mutter - spjällaxel	34710.003
29	1	Packning - insp lucka, undre	41640.001
30	1	Inspektionslucka, undre	32374.008
31	1	Förgasarhus	ej reservd
32	1	Stopplatta - returfjäder, spjällaxel	52210.006
33	1	Returfjäder, spjällaxel	47605.012
34	1	Fjädersprint	58445.001
35	1	Kamreglage - acc pumpkontroll	45082.005
36	1	Pinnbult - insp lucka, övre	64955.007
37	4	Pinnbult - insugningstratt	64955.104
38	2	Kullager - spjällaxel	32650.001
39	4	Skruv - spjäll	64570.006
40	2	Spjäll	64005.067
41	1	Spjällaxel	10005.401
42	2	Skruv - hus, chokekontroll	64700.004
43	2	Planbricka	55510.038
44	2	Skruv - inspektionslucka, bakre	64570.009
45	1	Inspektionslucka, bakre	52135.002
46	1	Packning - insp lucka, bakre	41640.021
47	1	Chokekontroll, kompl (omfattande):	32556.002
48	1	- Arm, chokekontroll, kompl (omf):	45027.030
49	1	- Mutter - vajerlås	34720.002
50	1	- Arm, chokekontroll	45025.029
51	1	- Skruv - vajerlås	64800.002
52	1	- Mutter - arm, chokekontroll	34715.010
53	1	- Returfjäder - arm, chokekontroll	47610.006
54	1	- Hus, chokekontroll	32556.001
55	1	- Axel, chokekontroll	10085.003
56	1	- Filter, nät	37000.016
57	1	- Låsskruv - chokevajerhölje	64605.017
58	1	Distansbricka	55555.010
59	2	Kolvventil, choke	64330.003
60	2	Fjäder - kolvventil, choke	47600.005
61	2	Styrbricka	12775.004
62	2	Låsring	10140.010
63	1	Stopplatta - fjäder, acc pump	52140.004
64	1	Stag, accelerationspump	10410.015
65	1	Fjäder, accelerationspump	47600.064
66	1	Kolv, accelerationspump	58602.003
67	2	Fjäder - justerskruv, tomgångsblandn	47600.007
68	2	Justerskruv, tomgångsblandning	64750.001
70	2	Skruvplugg - insp hål, övergångskan	61015.002
71	2	Packning - accelerationsmunstycke	41535.021
72	2	Accelerationsmunstycke	41280.001*
73	2	Packningsring	41565.009
74	2	Skruvplugg - accelerationsmunstycke	61015.008
75	1	Insugningsventil (m återgångskanal)	64290.001*
76	2	Startmunstycke	41205.---*
77	1	Flottör	41030.004
78	1	Axel, flottör	52000.001
79	2	Ventilkula - högeffektkanal	58300.001
80	2	Vikt - ventilkula	52730.001
81	2	Skruvplugg - högeffektkanal	61015.006
82	1	Packning - nålventil	41535.015
83	1	Nålventil	64240.004*
84	1	Packning - banjokoppling	41530.031
85	1	Banjokoppling (bränsleanslutning)	10354.001
86	1	Packning - banjokoppling	41530.024
87	1	Skruv - banjokoppling	12715.008
88	1	Filter, nät - bränsle	37020.005
89	1	Packning - inspekt plugg, filterhus	41530.024
90	1	Inspektionsplugg, filterhus	61002.010
91	1	Bussning, bränslefilter	12775.026

*Vid beställning, uppgiv alltid önskad storlek! - Angiv alltid detalj nr och fullst. förgasarbeteckning!!!

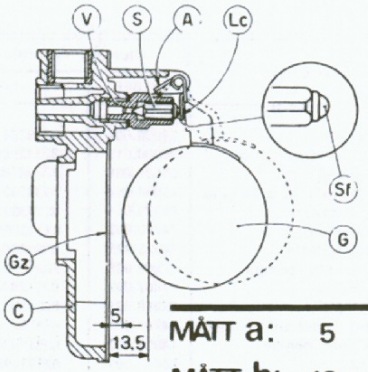

MÅTT a: 5 mm
MÅTT b: 13,5 " "
MÅTT c: 8,5 " "

INSTÄLLNING AV FLOTTÖRNIVÅN

Det är av stor vikt för förgasarens funktion att korrekt flottörnivå är inställd. Flottörnivån bestäms av flottörens läge i förhållande till nålventilen och inställning sker enligt följande:

A Kontrollera att flottören (G) är hel och i övrigt oskadad. Kontrollera vidare att den kan röra sig fritt på sin axel.

B Kontrollera nålventilen (V) beträffande slitage på spets och säte och kontrollera också att nålventilens kula (Sf) - om sådan finns - är oskadad (byt nålventil och packning om ventilen skulle vara defekt på något sätt).

C Håll flottörhuslocket (C) så att flottören (G) hänger ned med flänsen (Lc) i lätt beröring med nålventilen (S) - eller, i förekommande fall, dess kula (Sf). Mät avståndet från flottören (bredvid lödsömmen) till lockets undersida – i förekommande fall från packningen (Gz). Justera flänsen (Lc) till dess måttet "a" enligt nedan erhållits.

D Håll därefter locket vågrätt så att flottören hänger ner och stoppas av flänsen (A). Mät på samma sätt och justera till måttet "b" nedan. (Flottörens slaglängd blir då = måttet "c" nedan)

E Vid hopmonteringen skall försiktighet iakttas så att inte de inställda måtten ändras - lägg exempelvis inte locket med flottören nedåt!

Vid byte av nålventil skall alltid ny packning monteras och inställning av flottörnivån göras enligt ovanstående.

WEBER FÖRGASARE

44 IDF

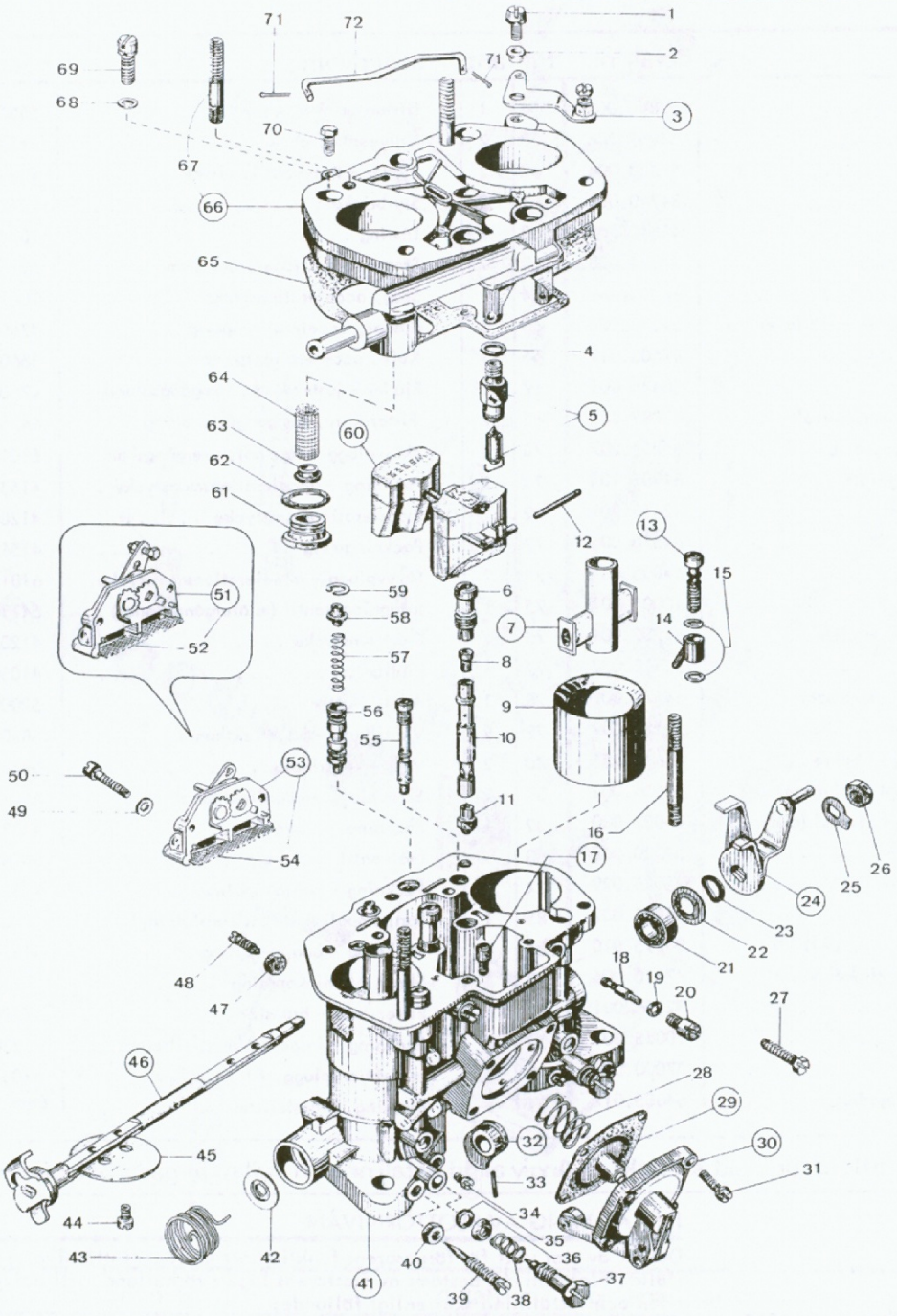

Figura	Q	DENOMINAZIONE	Numero di ordinazione WEBER	Numero di ordinazione LANCIA
1	1	Vite per leva a squadro	64700.012	82237984-828-815
2	1	Boccola per leva a squadro	12775.010	82312918-829
3	1	**Leva a squadro comando avv.**	45096.020	82312919-829
4	1	Guarnizione per valv. a spillo	41535.015	82157669-828-803
5	1	**Valvola a spillo**	64240.012°	82312920-829
6	2	Porta tubetto emulsionatore	52580.001	82193655-829-506
7	2	**Centratore**	31966.002°	82312921-829
8	2	Getto aria di freno	41365.001°	82312922-829
9	2	Diffusore	34894.007°	82312923-829
10	2	Tubetto emulsionatore	61450.031°	82198854-829-823
11	2	Getto principale	41110.001°	82312924-829
12	1	Perno fulcro galleggiante	52000.001	82157668-829-803
13	2	**Valvola mandata pompa**	64290.016	82312925-829
14	2	Getto pompa	41252.011°	82312926-829
15	4	Guarnizione per getto pompa	41530.012	82157660-829-803
16	2	Vite prigioniera	64955.109	82198856-829-823
17	1	**Valvola aspir. e scarico pompa**	64290.001°	82157693-829-814
18	2	Getto minimo	41160.005°	82312927-829
19	2	Guarnizione per portagetto min.	41565.002	82312928-829
20	2	Portagetto minimo	52570.006	82312929-829

Figura	Q	DENOMINAZIONE	Numero di ordinazione WEBER	Numero di ordinazione LANCIA
21	1	Cuscinetto a sfere	32650.001	82193611-829-506
22	1	Scodellino premi cuscinetto	58000.015	82312930-829
23	1	Rosetta ondulata	55530.005	82242788-829-815
24	1	**Leva comando valvola a farfalla**	45034.098	82312931-829
25	1	Rosetta di sicurezza	55520.004	82193602-828-506
26	1	Dado di fissaggio	34710.003	82193603-828-506
27	1	Vite registro farfalla	64625.025	82312932-829
28	1	Molla caricamento pompa	47600.028	82312933-829
29	1	**Membrana pompa**	47407.027	82312934-829
30	1	**Coperchio pompa**	32486.027	82312935-829
31	4	Vite fissaggio coperchio pompa	64700.004	82186225-829-815
32	1	**Camma comando pompa**	14852.007	82312936-829
33	1	Spina elastica	58445.001	82193608-829-506
34	2	Tappo fori presa depressione	61015.005	82312937-829
35	2	Guarnizione vite registro minimo	41565.002	82312928-829
36	2	Scodellino vite registro minimo	58000.006	82312939-829
37	2	Vite registro miscela minimo	64755.013	82312940-829
38	2	Molla per vite registro minimo	47600.062	82230275-829-818
39	2	Vite registro aria	64750.029	82312941-829
40	2	Dado per vite registro aria	34705.006	82312942-829

Figura	Q.	DENOMINAZIONE	Numero di ordinazione WEBER	Numero di ordinazione LANCIA
41	1	**Corpo carburatore**	non a ricambio	
42	1	Otturatore	58000.016	82312943-829
43	1	Molla ritorno farfalle	47610.035	82312944-829
44	4	Vite fissaggio farfalle	64520.027	82301118-828
45	2	Valvola a farfalla	64005.103	82312945-829
46	1	**Alberino principale**	10020.416	82312946-829
47	2	Dado per vite fissaggio diffusore	34715.015	82229686-829-818
48	2	Vite fissaggio diffusore	64830.002	82229687-829-818
49	2	Rosetta piana	55510.038	82193375-829-815
50	2	Vite fissaggio coperchio avv.	64700.004	82186225-829-815
51	1	**Coperchio avviamento (44 IDF 27)** completo di:	32556.033	82312947-829
52	1	— Reticella filtrante	37000.016	82193624-829-506
53	1	**Coperchio avviamento (44 IDF 26)** completo di:	32556.032	82313215-829
54	1	— Reticella filtrante	37000.016	82193624-829-506
55	2	Getto avviamento	41205.101*	82193640-829-506
56	2	Valvola avviamento	64330.009	82313216-829
57	2	Molla per valvola avviamento	47600.133	82313217-829
58	2	Ritegno e guida molla avviam.	12775.024	82313218-829
59	2	Anellino elastico e ritegno molla	10140.002	82313219-829
60	1	**Galleggiante**	41030.008	82313220-829
61	1	Tappo ispezione filtro	61002.010	82186217-829-815
62	1	Guarnizione per tappo filtro	41530.024	82186196-829-815
63	1	Tappo per elemento filtrante	61060.001	82313221-829
64	1	Elemento filtrante	37020.002	82313222-829
65	1	Guarnizione per coperchio carb.	41705.043	82313223-829
66	1	**Coperchio completo di:**	31716.222	82313224-829
67	2	— Vite prigioniera	64955.102	82313225-829
68	5	Rosetta piana	55510.034	82163011-828-803
69	5	Vite fissaggio coperchio	64700.005	82163004-828-803
70	1	Vite fissaggio guaina (44 IDF 27)	64515.010	82313226-829
71	2	Copiglia per tirantino	32610.005	82301135-828
72	1	Tirantino comando avviamento	61280.113	82313227-829

(*) Particolari tarati di regolazione.

Assortimento guarnizioni	92.0124.05	82313228-829
Assortimento revisione normale	92.1160.05	82313229-829
Assortimento revisione completa	92.2213.05	82313230-829

REGOLAZIONE

Figura	Q.	Numero di ordinazione WEBER	DENOMINAZIONE	Taratura in mm.
9	2	34894.007	Diffusore	36
7	2	31966.002	Centratore	4.50
11	2	41110.001	Getto principale	1,50
8	2	41365.001	Getto aria di freno	1,80
10	2	61450.031	Tubetto emulsionatore	F 11
18	2	41160.005	Getto minimo	0,55
14	2	41252.011	Getto pompa	0,40
55	2	41205.101	Getto avviamento	F5 0,90
5	1	64240.012	Valvola spillo	1,75
17	1	64290.001	Valvola aspirazione e scarico pompa	0,80
—	—	—	Livellatura galleggiante	10 (**)

La S.p.A. E. WEBER non risponde di anomalie di funzionamento dovute ad arbitrarie modifiche apportate alla regolazione indicata nel presente Catalogo.

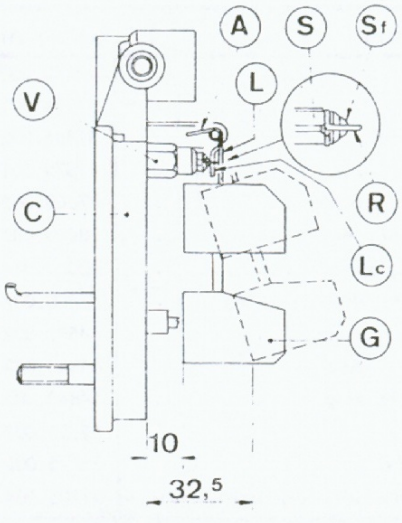

(**) NORME PER LA LIVELLATURA DEL GALLEGGIANTE

Per effettuare la livellatura del galleggiante è necessario attenersi alle seguenti norme:

- Accertarsi che il galleggiante (**G**) sia del peso stabilito (**gr. 11,8**) e possa liberamente ruotare sul perno fulcro.
- Accertarsi che la valvola a spillo (**V**) sia bene avvitata nel suo alloggiamento e che la sferetta (**Sf**) del dispositivo ammortizzatore incorporato nello spillo (**S**) non sia bloccata.
- Tenere il coperchio carburatore (**C**) in posizione verticale come indicato in figura in quanto il peso del galleggiante (**G**) farebbe abbassare la sfera mobile (**Sf**) montata sullo spillo (**S**).
- Con coperchio carburatore (**C**) verticale e linguetta (**Lc**) del galleggiante a leggero contatto con la sfera (**Sf**) dello spillo (**S**), il galleggiante (**G**) deve distare **mm. 10** dal piano del coperchio (**C**) senza guarnizione. **(Calibro Weber 88839.00.0329).**
- A livellatura effettuata controllare che la corsa del galleggiante (**G**) sia di **mm. 22,5** modificando eventualmente la posizione della appendice (**A**).
  Controllare che il gancio di richiamo (**R**) dello spillo (**S**) ne permetta il libero movimento nella sede.
- Qualora il galleggiante (**G**) non fosse giustamente impostato, modificare la posizione della linguetta (**L**) del galleggiante stesso fino a raggiungere la quota richiesta; controllare che la linguetta (**Lc**) non presenti sul piano di contatto intaccature che possano influire sul libero scorrimento dello spillo (**S**).
  Montare quindi il coperchio carburatore ed accertarsi che il galleggiante possa muoversi liberamente senza attriti sulle pareti della vaschetta.

WEBER FÖRGASARE

45 DCOE

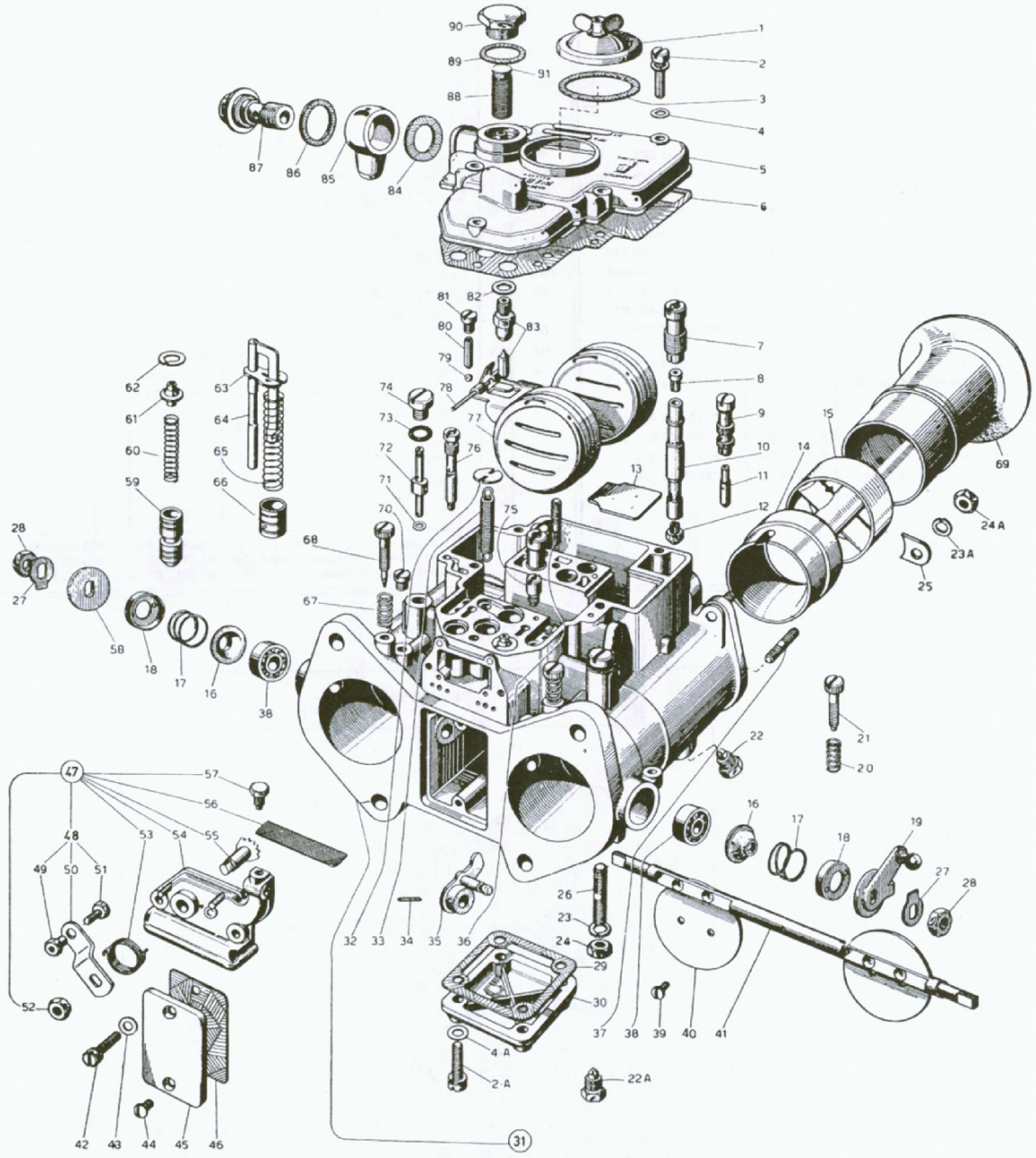

fig	ant	beskrivning	detalj nr	fig	ant	beskrivning	detalj nr
1	1	Inspektionslucka, övre	32376.003	13	1	Skvalpplåt	52130.003
2	5	Skruv - flottörhuslock	64700.001	14	2	Halsring	34924.001*
2A	4	Skruv - inspektionslucka, undre	64700.001	15	2	Spridare	31886.002*
3	1	Packning - insp lucka, övre	41550.002	16	2	Dammskydd	41570.001
4	5	Planbricka	55510.034	17	2	Fjäder - dammskydd	47600.063
4A	4	Planbricka	55510.034	18	2	Kåpa - spjällager	58000.007
5	1	Flottörhuslock	31734.025	19	1	Arm, gasreglage	45034.044
6	1	Packning - flottörhuslock	41715.001	20	1	Fjäder - justerskruv, tomgång	47600.007
7	2	Hållare, emulsionsrör	52580.001	21	1	Justerskruv, tomgång	64590.002
8	2	Luftmunstycke	41365.001*	22	2	Låsskruv - spridare	64840.003
9	2	Hållare, lågfartsmunstycke	52585.006	22A	2	Låsskruv - halsring	64840.003
10	2	Emulsionsrör	61450.---*	23	1	Fjäderbricka	55525.002
11	2	Lågfartsmunstycke	41165.---*	23A	4	Fjäderbricka	55525.002
12	2	Huvudmunstycke	41110.001*	24	1	Mutter - pinnbult, förgasarstagning	34705.004

*Vid beställning, uppgiv alltid önskad storlek! Angiv alltid detalj nr och fullst. förgasarbeteckning!!!

fig	ant	beskrivning	detalj nr	fig	ant	beskrivning	detalj nr
24A	4	Mutter- insugningstratt	34705.004	58	1	Distansbricka	55555.010
25	4	Låsplatta - insugningstratt	52150.004	59	2	Kolvventil, choke	64330.003
26	1	Pinnbult, förgasarstagning	64955.104	60	2	Fjäder - kolvventil, choke	47600.005
27	2	Låsbleck	55520.004	61	2	Styrbricka	12775.004
28	2	Mutter - spjällaxel	34710.003	62	2	Låsring	10140.010
29	1	Packning - insp lucka, undre	41640.001	63	1	Stopplatta - fjäder, acc pump	52140.004
30	1	Inspektionslucka, undre	32374.008	64	1	Stag, accelerationspump	10410.015
31	1	Förgasarhus	ej reservd	65	1	Fjäder, accelerationspump	47600.064
32	1	Stopplatta - returfjäder, spjällaxel	52210.006	66	1	Kolv, accelerationspump	58602.003
33	1	Returfjäder, spjällaxel	47605.012	67	2	Fjäder - justerskruv, tomgångsblandn	47600.007
34	1	Fjädersprint	58445.001	68	2	Justerskruv, tomgångsblandning	64750.001
35	1	Kamreglage - acc pumpkontroll	45082.005	69	2	Insugningstratt	52840.001
36	1	Pinnbult - insp lucka, övre	64955.007	70	2	Skruvplugg - insp hål, övergångskan	61015.002
37	4	Pinnbult - insugningstratt	64955.101	71	2	Packning - accelerationsmunstycke	41535.021
38	2	Kullager - spjällaxel	32650.001	72	2	Accelerationsmunstycke	41280.001*
39	4	Skruv - spjäll	64570.006	73	2	Packningsring	41565.009
40	2	Spjäll	64005.069	74	2	Skruvplugg - accelerationsmunstycke	61015.008
41	1	Spjällaxel	10005.401	75	1	Insugningsventil (m återgångskanal)	64290.001*
42	2	Skruv - hus, chokekontroll	64700.004	76	2	Startmunstycke	41205.---*
43	2	Planbricka	55510.038	77	1	Flottör	41030.004
44	2	Skruv - inspektionslucka, bakre	64570.009	78	1	Axel, flottör	52000.001
45	1	Inspektionslucka, bakre	52135.002	79	2	Ventilkula - högeffektkanal	58300.001
46	1	Packning - insp lucka, bakre	41640.021	80	2	Vikt - ventilkula	52730.001
47	1	Chokekontroll, kompl (omfattande):	32556.002	81	2	Skruvplugg - högeffektkanal	61015.006
48	1	- Arm, chokekontroll, kompl (omf):	45027.030	82	1	Packning - nålventil	41535.015
49	1	- Mutter - vajerlås	34720.002	83	1	Nålventil	64235.001
50	1	- Arm, chokekontroll	45025.029	84	1	Packning - banjokoppling	41530.031
51	1	- Skruv - vajerlås	64800.002	85	1	Banjokoppling (bränsleanslutning)	10354.001
52	1	- Mutter - arm, chokekontroll	34715.010	86	1	Packning - banjokoppling	41530.024
53	1	- Returfjäder - arm, chokekontroll	47610.006	87	1	Skruv - banjokoppling	12715.008
54	1	- Hus, chokekontroll	32556.001	88	1	Filter, nät - bränsle	37020.005
55	1	- Axel, chokekontroll	10085.003	89	1	Packning - inspekt plugg, filterhus	41530.024
56	1	- Filter, nät	37000.016	90	1	Inspektionsplugg, filterhus	61002.010
57	1	- Låsskruv - chokevajerhölje	64605.017	91	1	Bussning, bränslefilter	12775.026

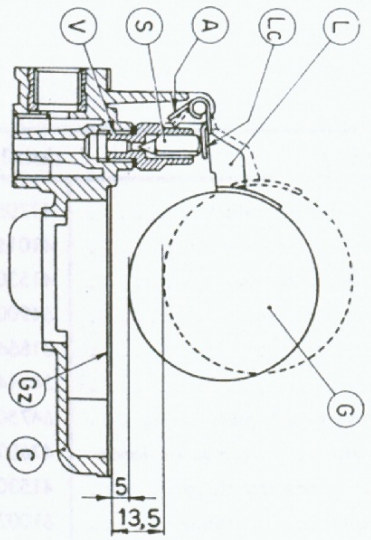

INSTÄLLNING AV FLOTTÖRNIVÅN

Det är av stor vikt för förgasarens funktion att korrekt flottörnivå är inställd. Flottörnivån bestäms av flottörens läge i förhållande till nålventilen och inställning sker enligt följande:

A Kontrollera att flottören (G) är hel och i övrigt oskadad. Kontrollera vidare att den kan röra sig fritt på sin axel.

B Kontrollera nålventilen (V) beträffande slitage på spets och säte och kontrollera också att nålventilens kula (Sf) - om sådan finns - är oskadad (byt nålventil och packning om ventilen skulle vara defekt på något sätt).

C Håll flottörhuslocket (C) så att flottören (G) hänger ned med flänsen (Lc) i lätt beröring med nålventilen (S) - eller, i förekommande fall, dess kula (Sf). Mät avståndet från flottören (bredvid lödsömmen) till lockets undersida – i förekommande fall från packningen (Gz). Justera flänsen (Lc) till dess måttet "a" enligt nedan erhållits.

D Håll därefter locket vågrätt så att flottören hänger ner och stoppas av flänsen (A). Mät på samma sätt och justera till måttet "b" nedan. (Flottörens slaglängd blir då = måttet "c" nedan)

E Vid hopmonteringen skall försiktighet iakttas så att inte de inställda måtten ändras - lägg exempelvis inte locket med flottören nedåt!

Vid byte av nålventil skall alltid ny packning monteras och inställning av flottörnivån göras enligt ovanstående.

MÅTT a: 5 - 5,5 mm

MÅTT b: 13,5 mm

MÅTT c: 8,5 mm

WEBER FÖRGASARE

48 IDA 46 IDA

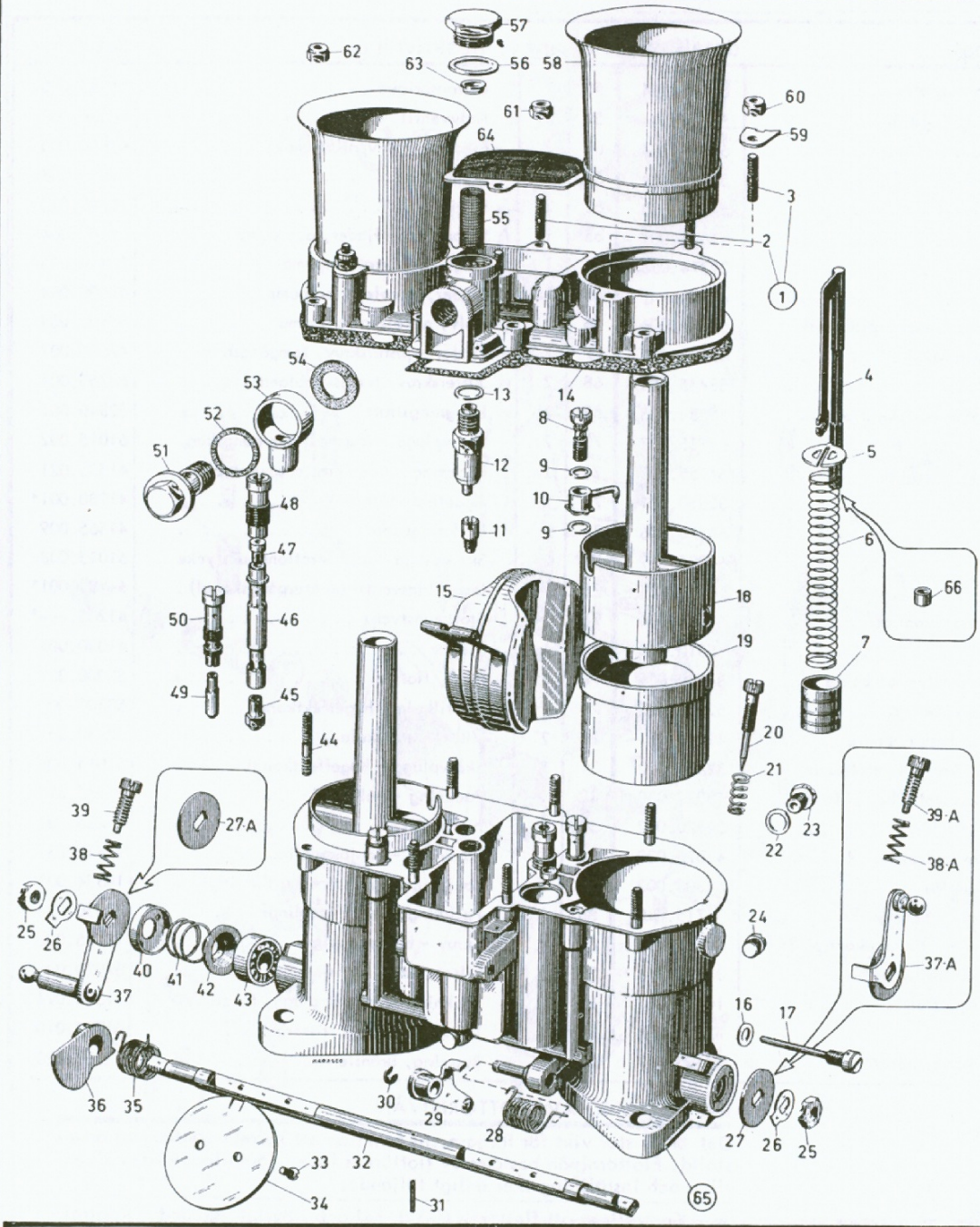

fig	ant	beskrivning	detalj nr	fig	ant	beskrivning	detalj nr
1	1	Flottörhuslock (omfattande):	31716.056	14	1	Packning - flottörhuslock	41705.021
2	2	- Pinnbult	64955.009	15	1	Flottör	41015.007
3	4	- Pinnbult	64955.003	16	1	Packning - flottöraxel	41530.017
4	1	Stag, accelerationspump	10410.021	17	1	Flottöraxel	64900.012
5	1	Stopplatta - fjäder, acc pump	52140.007	18	2	Spridare	31866.009
6	1	Fjäder, accelerationspump	47600.103	19	2	Halsring	34914.018
7	1	Kolv, accelerationspump	58602.005	20	2	Justerskruv, tomgångsblandning . . .	64750.007
8	2	Backventil - accelerationspump . . .	64290.003	21	2	Fjäder, justerskruv, tomgångsblandn	47600.007
9	4	Packning - accelerationsmunstycke .	41530.012	22	1	Packning - dräneringsplugg	41530.008
10	2	Accelerationsmunstycke	41252.003	23	1	Dräneringsplugg - flottörhus	61002.006
11	1	Insugningsventil (m återgångskanal) .	64290.001	24	2	Skruvplugg - inspekt hål, överg kan	61015.001
12	1	Nålventil	64240.005	25	2	Mutter - spjällaxel	34710.003
13	1	Packning - nålventil	41530.032	26	2	Låsbleck	55520.004

fig	ant	beskrivning	detalj nr
27	1	Distansbricka (48IDA-46IDA2)	55555.010
27A	1	Distansbricka (48IDA1-46IDA3)	55555.010
28	1	Returfjäder - arm, acc pumpkontroll	47610.066
29	1	Arm, accelerationspumpkontroll	45034.074
30	1	Låsring	10140.502
31	1	Fjädersprint	58445.001
32	1	Spjällaxel	10005.425
33	4	Skruv - spjäll	64570.006
34	2	Spjäll (48IDA-IDA1)	64005.091
34	2	Spjäll (46IDA2-IDA3)	64005.093
35	1	Returfjäder - spjällaxel	47610.067
36	1	Kamreglage - acc pumpkontroll	14852.001
37	1	Arm, gasreglage (48 IDA)	45034.066
37	1	Arm, gasreglage (46 IDA2)	45041.019
37A	1	Arm, gasreglage (48 IDA1)	45034.067
37A	1	Arm, gasreglage (46 IDA3)	45041.018
38	1	Fjäder - justerskruv, tomgång (48 IDA - 46 IDA2)	47600.007
38A	1	Fjäder - justerskruv, tomgång (48 IDA1 - 46 IDA3)	47600.007
39	1	Justerskruv, tomg (48IDA - 48IDA2)	64590.002
39A	1	Justerskruv, tomg (48IDA1-46IDA3)	64590.002
40	2	Kåpa - spjällager	58000.007
41	2	Fjäder - dammskydd	47600.063
42	2	Dammskydd	41570.001
43	2	Kullager - spjällaxel	32650.001
44	7	Pinnbult	64955.012
45	2	Huvudmunstycke	41110.001*
46	2	Emulsionsrör	61450.---*
47	2	Luftmunstycke	41365.001*
48	2	Hållare, emulsionsrör	52850.001
49	2	Lågfartsmunstycke	41165.0--*
50	2	Hållare, lågfartsmunstycke	52585.008
51	1	Skruv - banjokoppling	12715.008
52	1	Packning - banjokoppling	41530.024
53	1	Banjokoppling (bränsleanslutning)	10354.001
54	1	Packning - banjokoppling	41530.031
55	1	Filter, nät - bränsle	37020.005
56	1	Packning - inspekt plugg, filterhus	41530.024
57	1	Inspektionsplugg, filterhus	61002.010
58	2	Insugningstratt	52840.027
59	4	Låsplatta - insugningstratt	52150.015
60	4	Mutter - insugningstratt	34725.003
61	2	Mutter - filter, nät	34725.003
62	7	Mutter - flottörhuslock	34725.003
63	1	Bussning, bränslefilter	12775.026
64	1	Filter, nät	37012.004
65	1	Förgasarhus	ej reservd
66	1	Bussning - stag, acc pump	12750.007

*Vid beställning, uppgiv alltid önskad storlek! - Angiv alltid detaljnr och fullst. förgasarbeteckning!!!

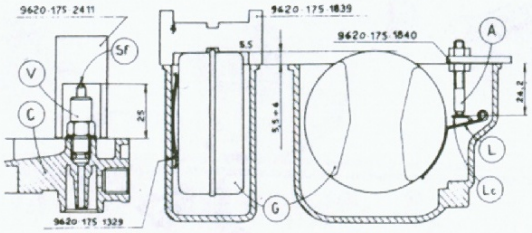

INSTÄLLNING AV FLOTTÖRNIVÅN

Det är av stor vikt för förgasarens funktion att korrekt flottörnivå är inställd. Flottörnivån bestäms av flottörens läge i förhållande till nålventilen och inställning sker enligt följande:

A Demontera flottörhuslocket (C) och tag försiktigt bort packningen. Kontrollera att flottören (G) kan röra sig fritt.

B Lägg fjädern (verktyg 9620.175.1329) mellan flottören och flottörhusets vägg.

C Placera tolken (verktyg 9620.175.1840) så att spetsen (A) berör tungan (Lc) på flottören.

D Kontrollera med tolk att flottören befinner sig 5,5 - 6 mm (48 IDA -/1) respektive 7 - 7,5 mm (46 IDA 2/3) över flottörehusets kant, med flottören lyft. Härvid användes för 48 IDA verktyg 9620.175.1839 och för 46 IDA verktyg 9620.175.2723.

E Om så behövs, justera tungan (Lc) så att korrekt inställning erhålles. Se till att tungan ej repas vid justeringen. Tag därefter bort fjädern (d v s verktyg 9620.175.1329).

F Kontrollera sedan med hjälp av tolken (verktyg 9620.175.2411) att avståndet från locket (C) till kulan (Sf) i nålventilen (V) är 25 mm, med ventilen korrekt inskruvad i locket.

Vid byte av nålventil skall alltid ny packning monteras och inställning av flottörnivån göras enligt ovanstående.



Det finns kompletta renoveringssatser till alla WEBERFÖRGASARE.

Tillbehör mm
för
WEBER
förgasare

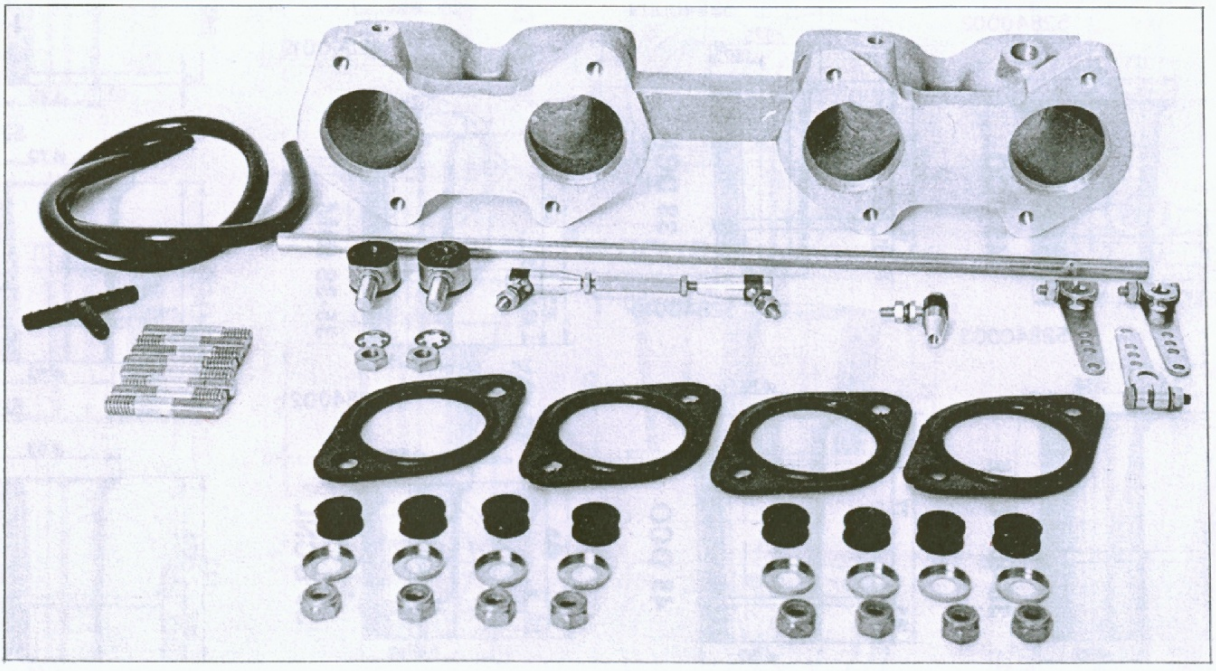

KOMPL SATS för 2 × DCOE VOLVO

INSUGNINGSTRATTAR

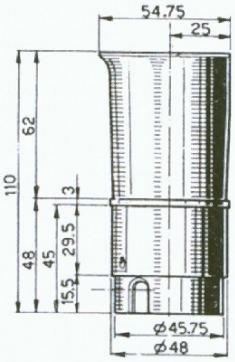

42 DCN

52832004 - 52832003

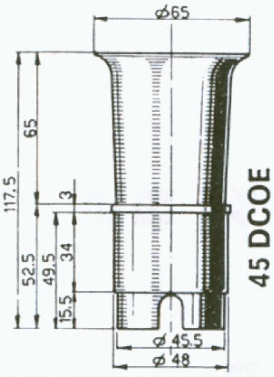

45 DCOE

52840005

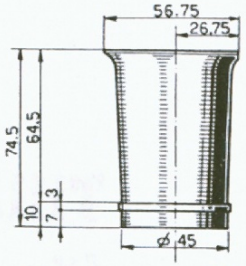

40-42 DCM

52840013

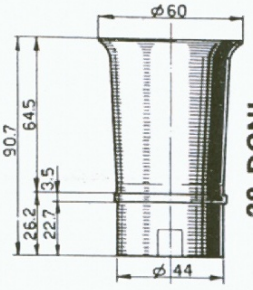

38 DCNL

52840023

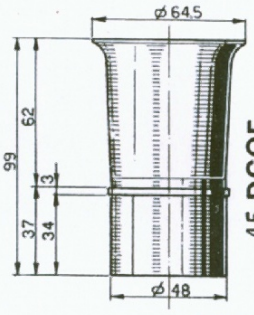

45 DCOE

52840001

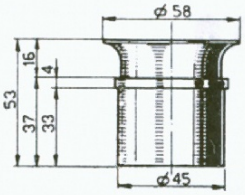

40 DCOE

52840006

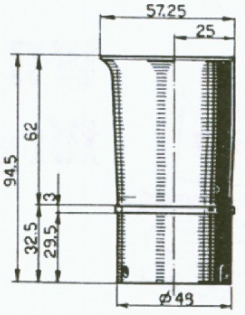

42 DCN

52840014

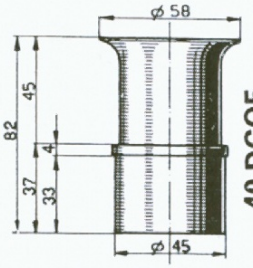

40 DCOE

52840024

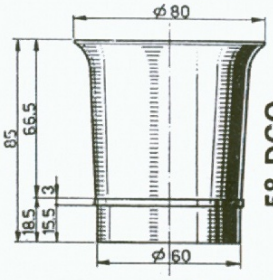

58 DCO

52840002

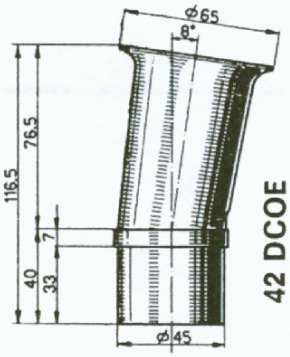

42 DCOE

52840009

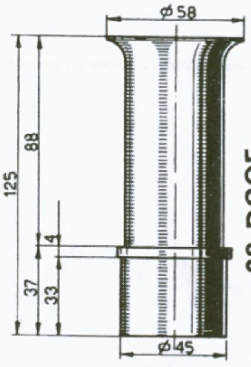

38 DCOE

52840019

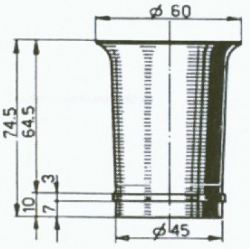

38-40 IDF

52840025

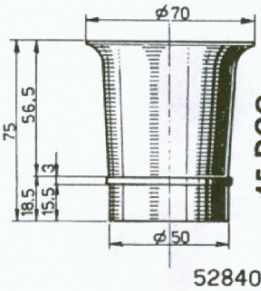

45 DCO

52840003

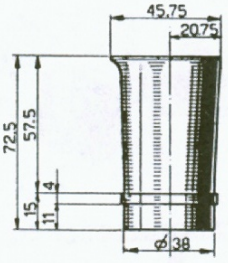

38 DCN

52840010

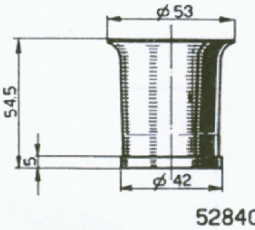

38 IDM

52840026

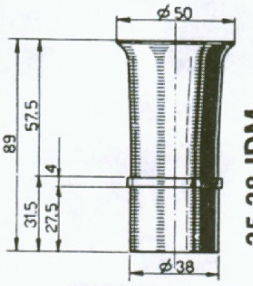

35-38 IDM

52840021

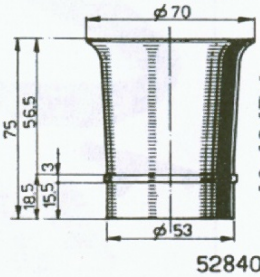

46-48 IDA

52840027

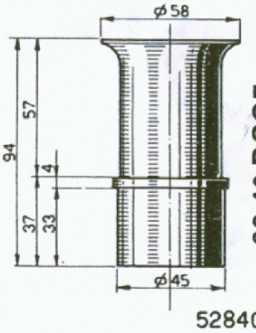

38-40 DCOE

52840004

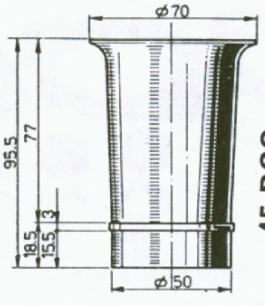

45 DCO

52840011

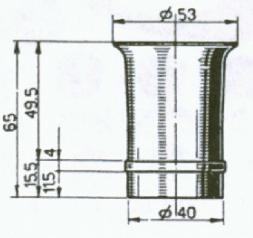

35 DCNL

52840022

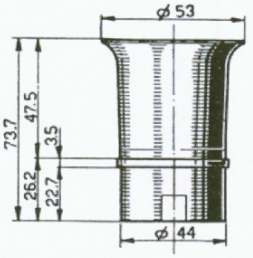

38 DCNL

52840028

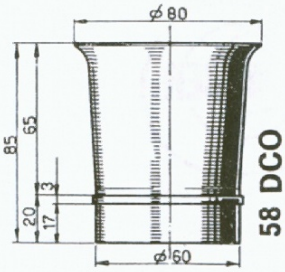

58 DCO

52840029

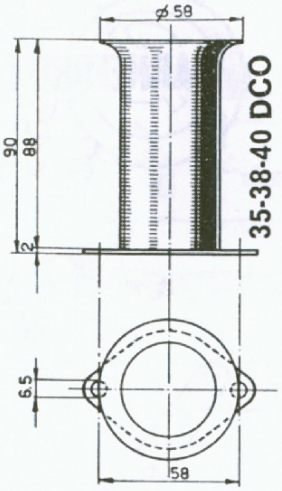

35-38-40 DCO

52845002

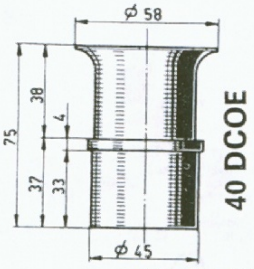

40 DCOE

52840012

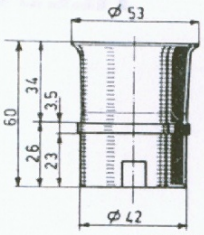

40 DCNL

52840015

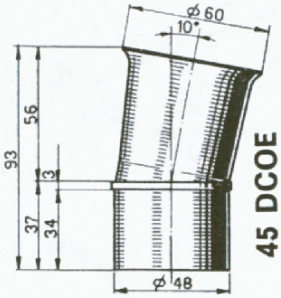

45 DCOE

52840030

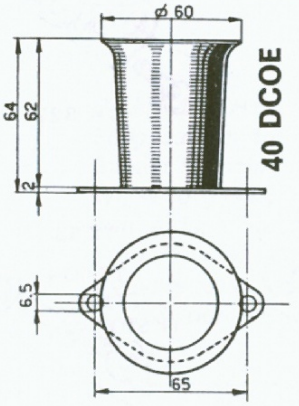

40 DCOE

52845003

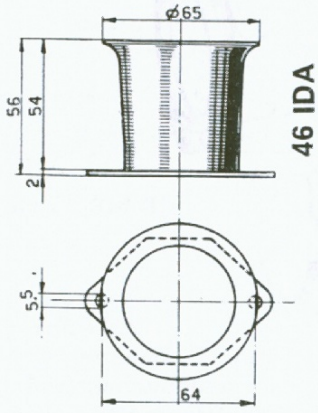

46 IDA

52845006

40 DCN

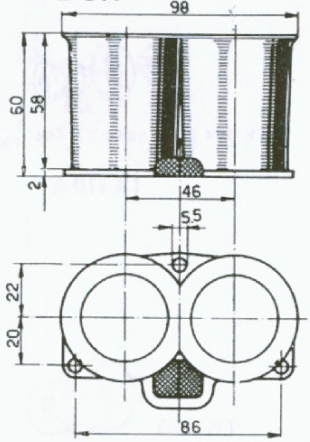

52850003

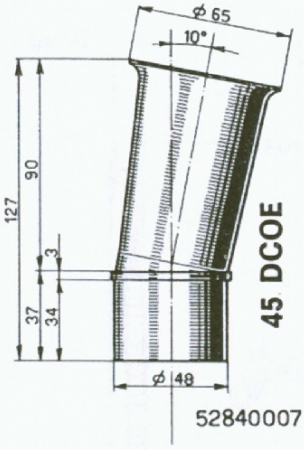

45 DCOE

52840007

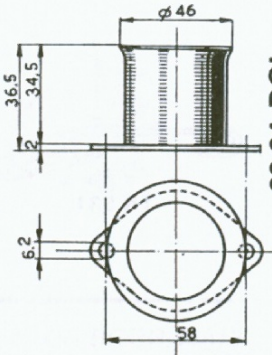

32-34 DOL

52845004

40 DCL/DCZ

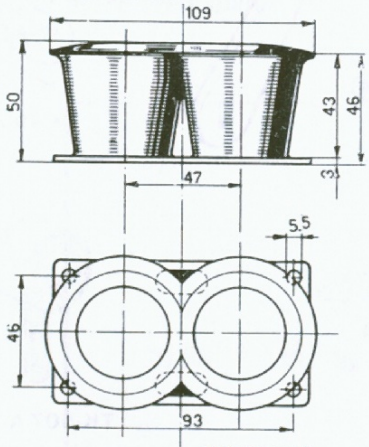

52850001

40 DCN

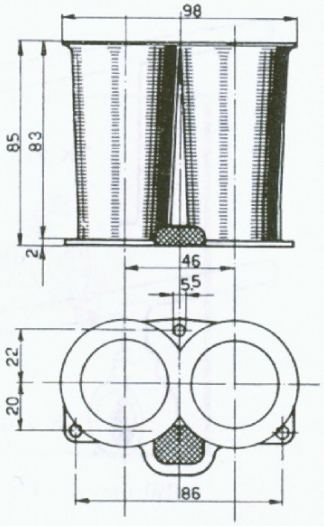

52850004

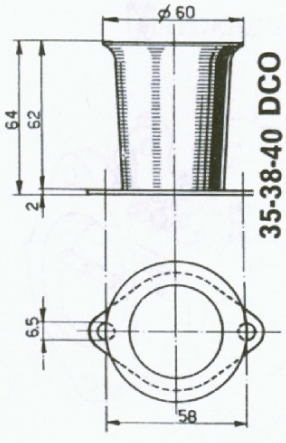

35-38-40 DCO

52845001

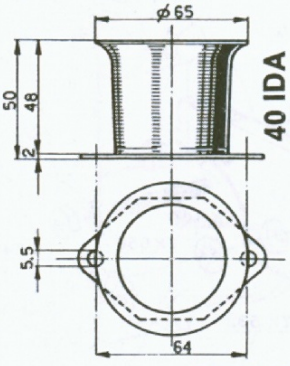

40 IDA

52845005

40 DCL/DCZ

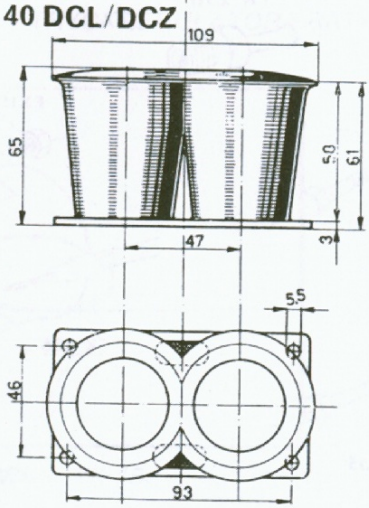

52850002

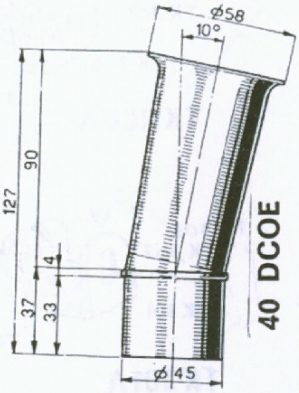

40 DCOE

52840008

GASREGLAGE o TILLBEHÖR .



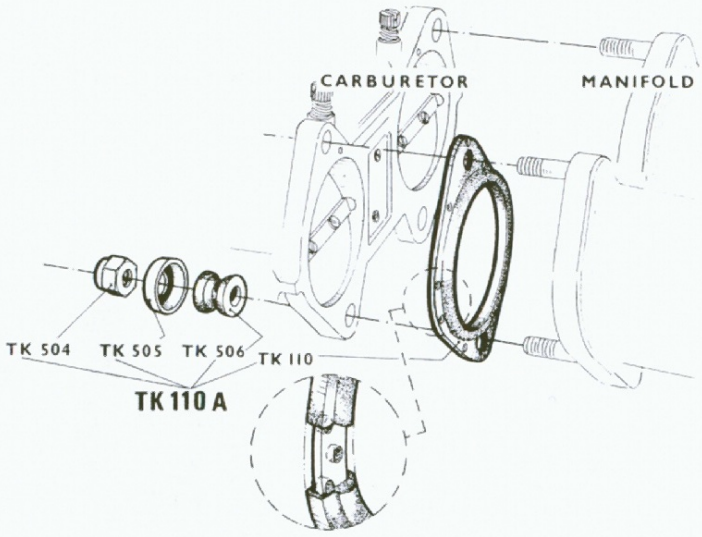

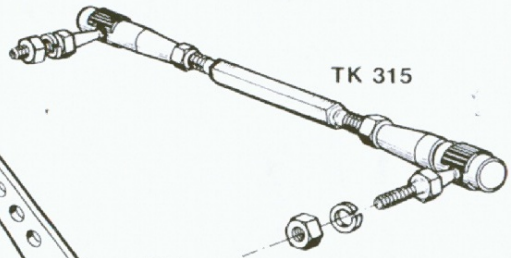

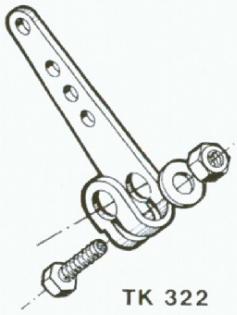



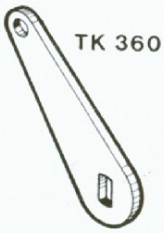

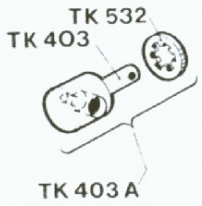

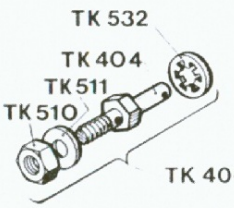

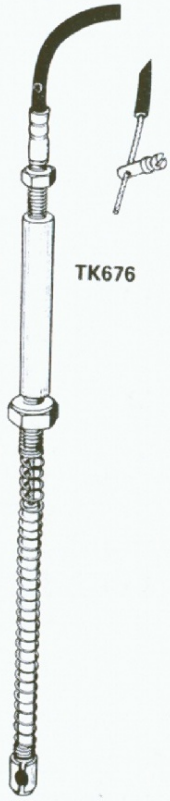

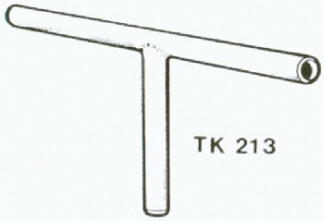

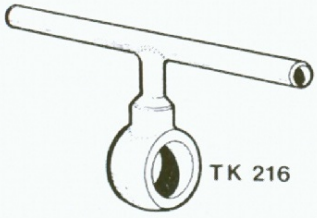







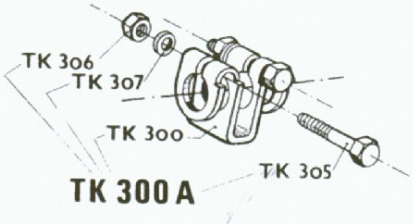

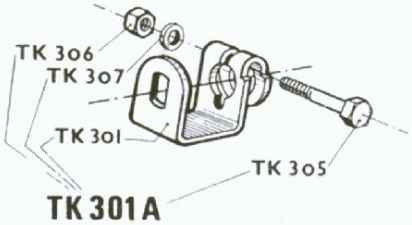

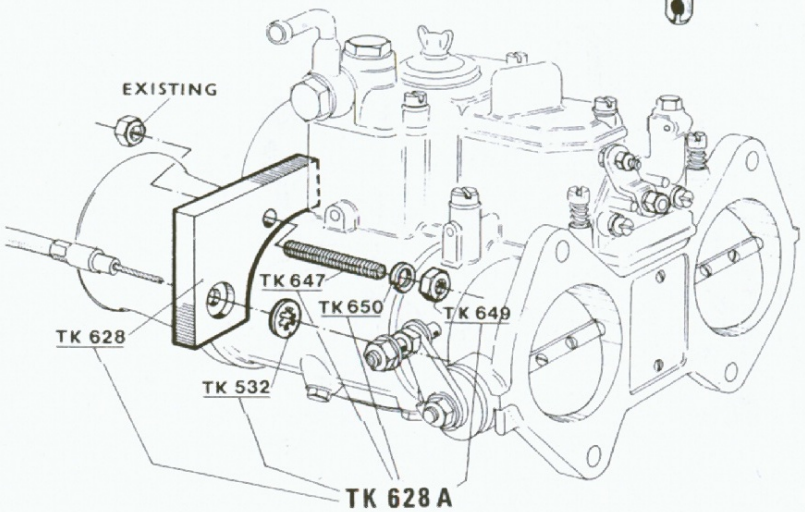

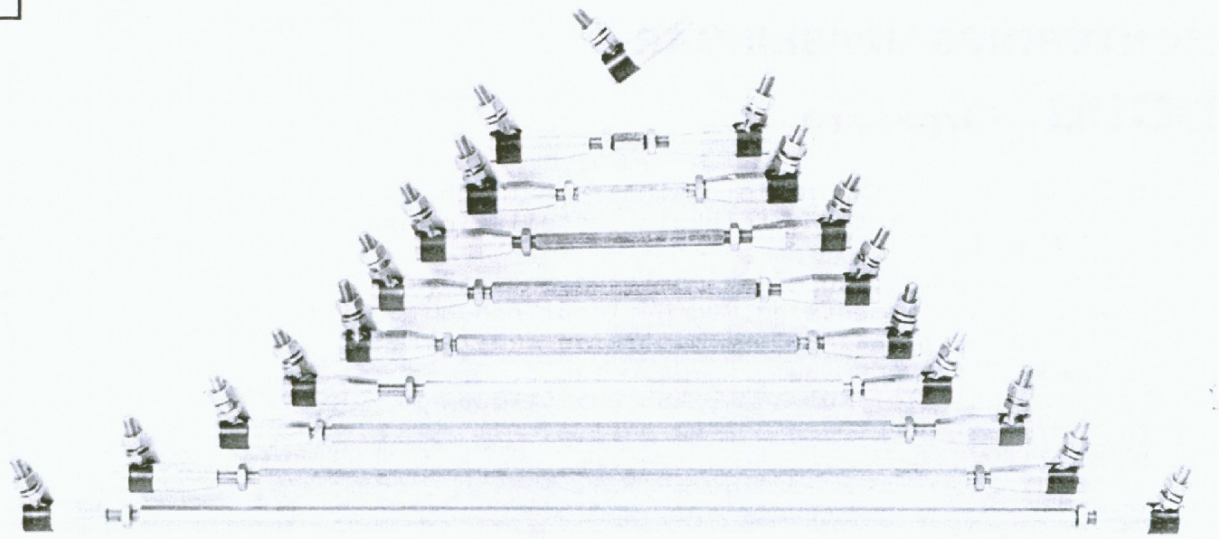

REGLAGEARMAR TK 314-319

BRÄNSLETRYCKSREGULATOR
Förgasarens funktion är beroende av rätt inställt bränsletryck från bensinpumpen. Weberförgasaren skall ha ett bränsletryck som ej får överstiga 0,25 kg/cm².
För att undvika övertryck använd en bränsletrycksregulator, som gör att Ni även sparar 10-15% bensin.

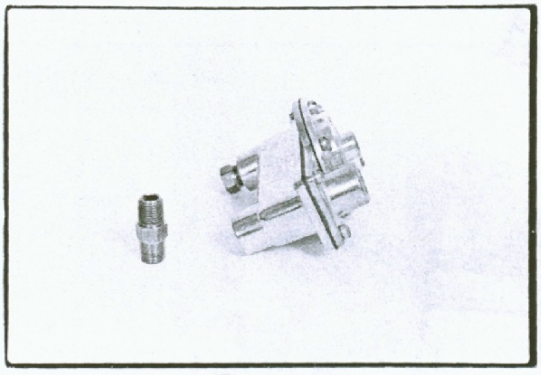

TRYCKREGULATOR BORG-WARNER

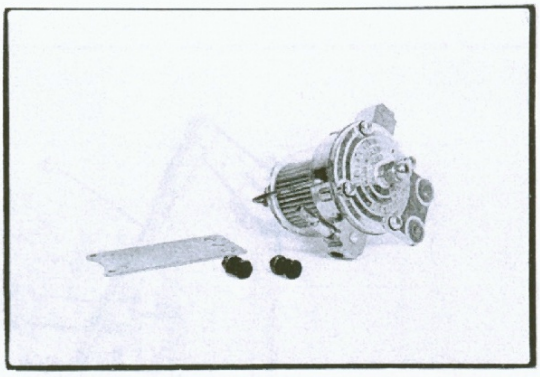

TRYCKREGULATOR PRATIC med bensinfilter

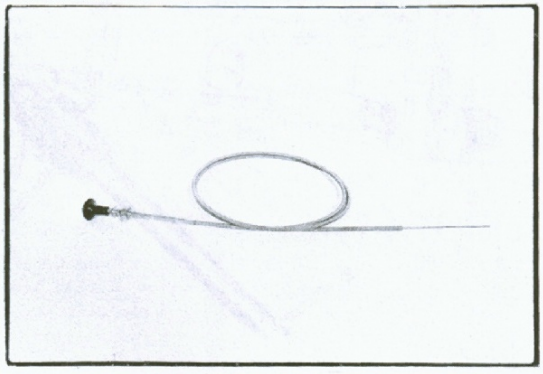

CHOKEWIRE TK 15

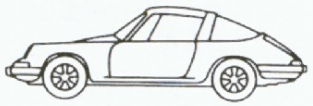

MONTERINGSANVISNINGAR

DCOE – förgasare.

Weberförgasaren är ett presisionsinstrument och som sådant mycket känsligt för felaktig installation och felaktig bestyckning.
Förgasarna i DCOE-serien måste monteras med största varsamhet. De skall monteras med O-ringar och gummifjädrar enligt nedanstående skiss. Muttrarna skall dragas jämt och ett varv sedan gummifjädern tagit. Drar man muttrarna ojämt eller för hårt, kan ena flänsen på förgasaren spricka. Observera att garanti ej gäller vid för hårt eller ojämnt dragna muttrar...

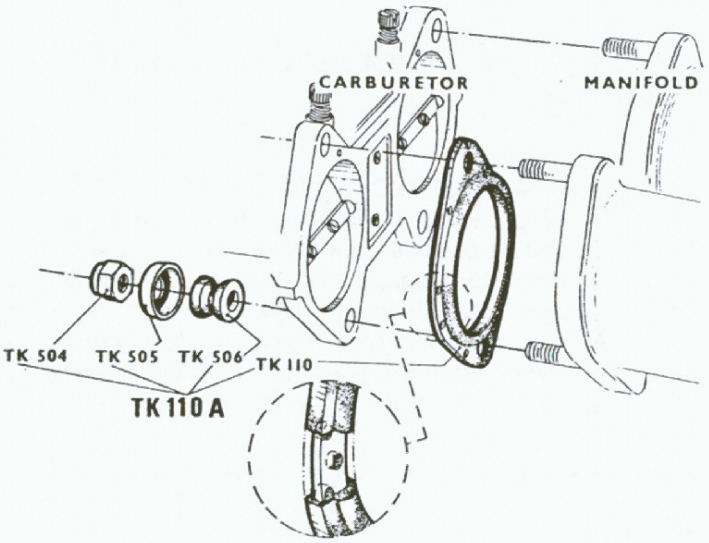

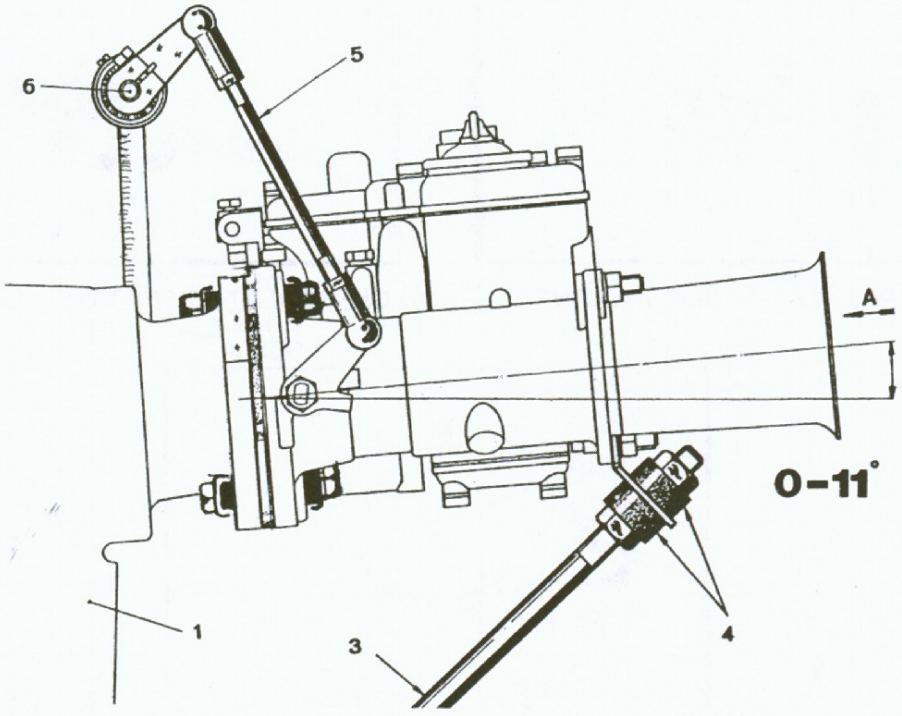



OBS! *DCOE-förgasaren MÅSTE STAGAS MOT MOTORN...*

TennRich-S 9a AWM 20624 80C VW-1

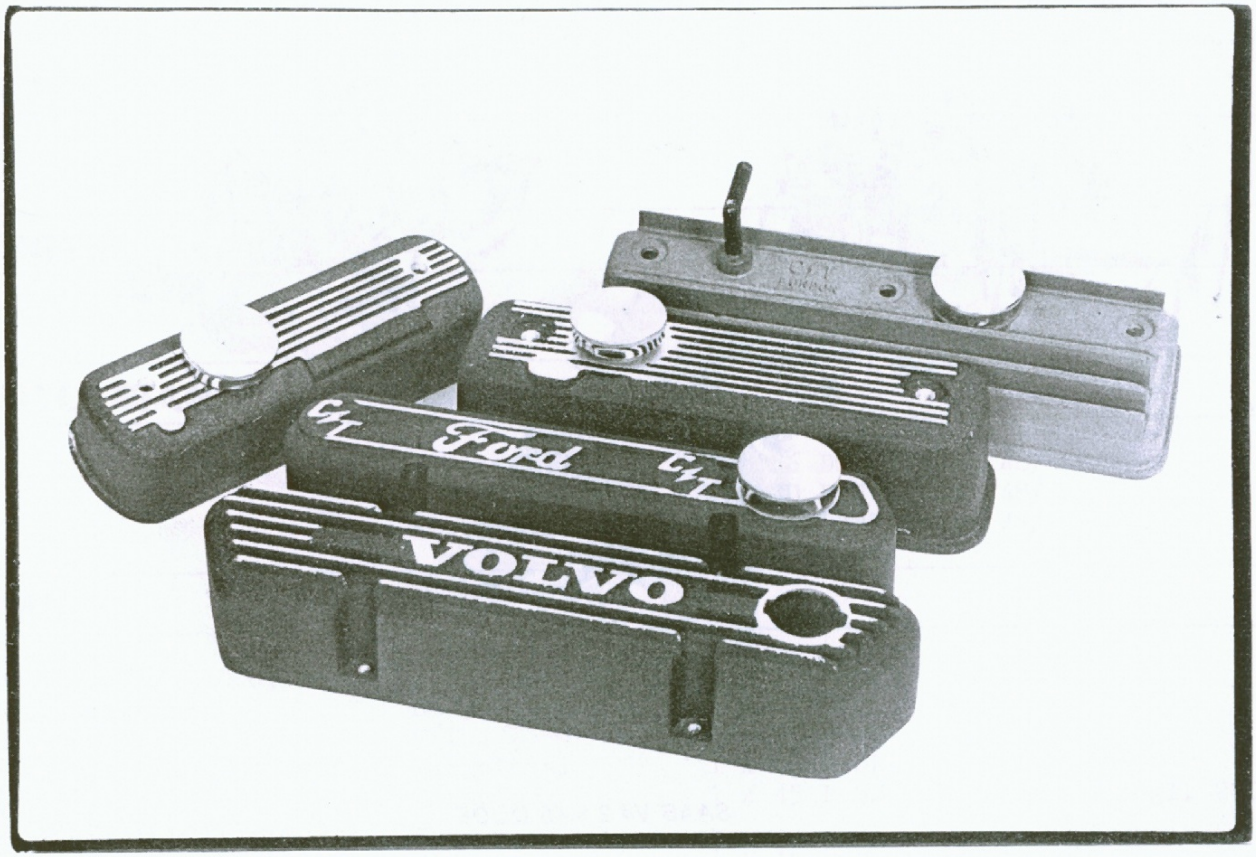

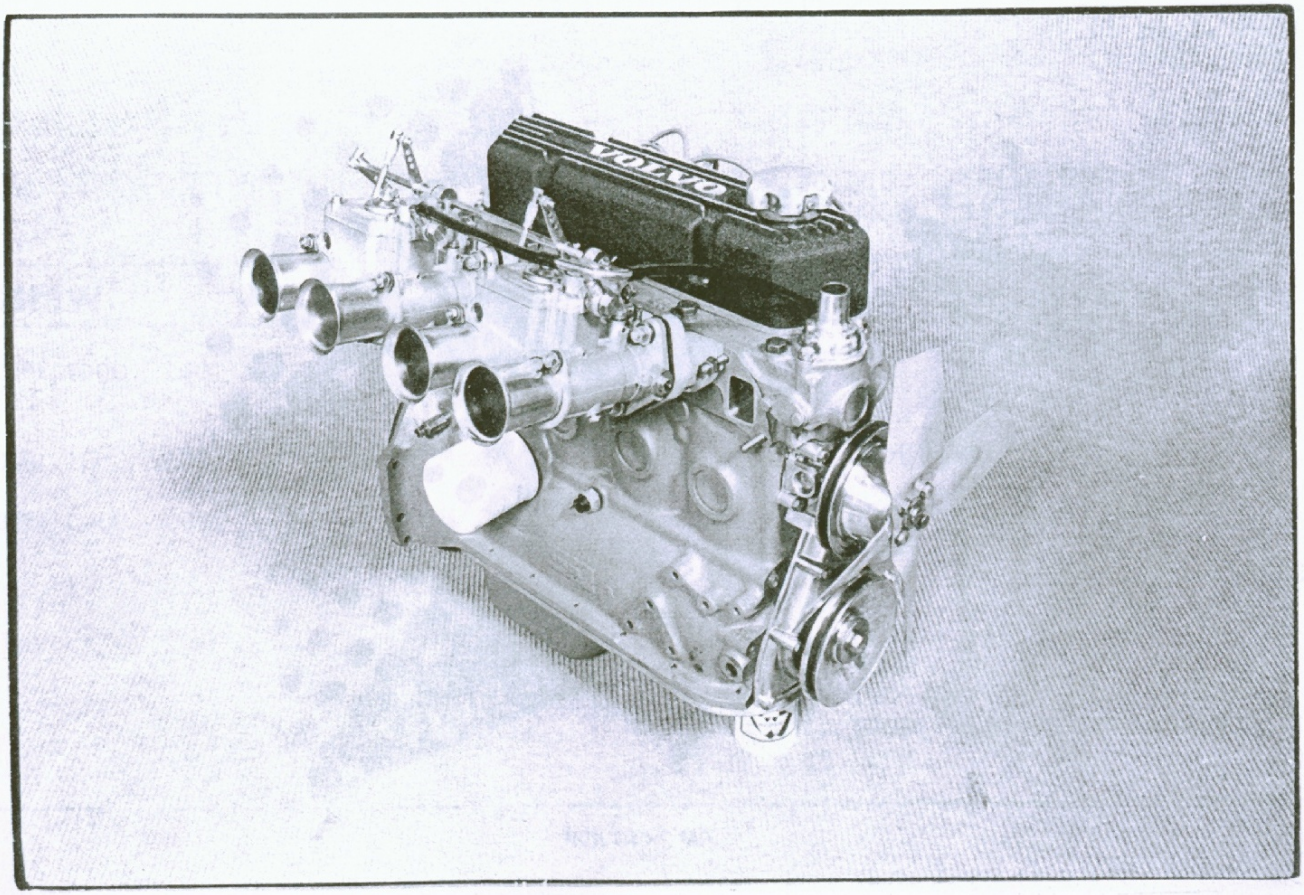

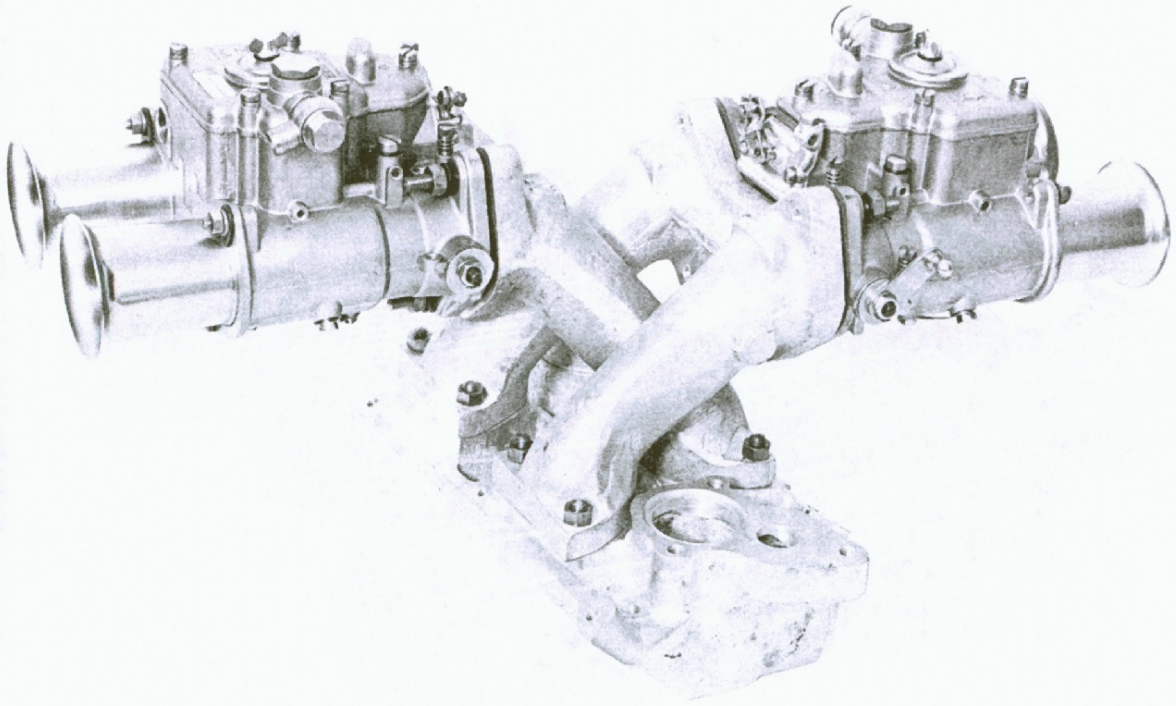

SAAB V4 2 × 45 DCOE

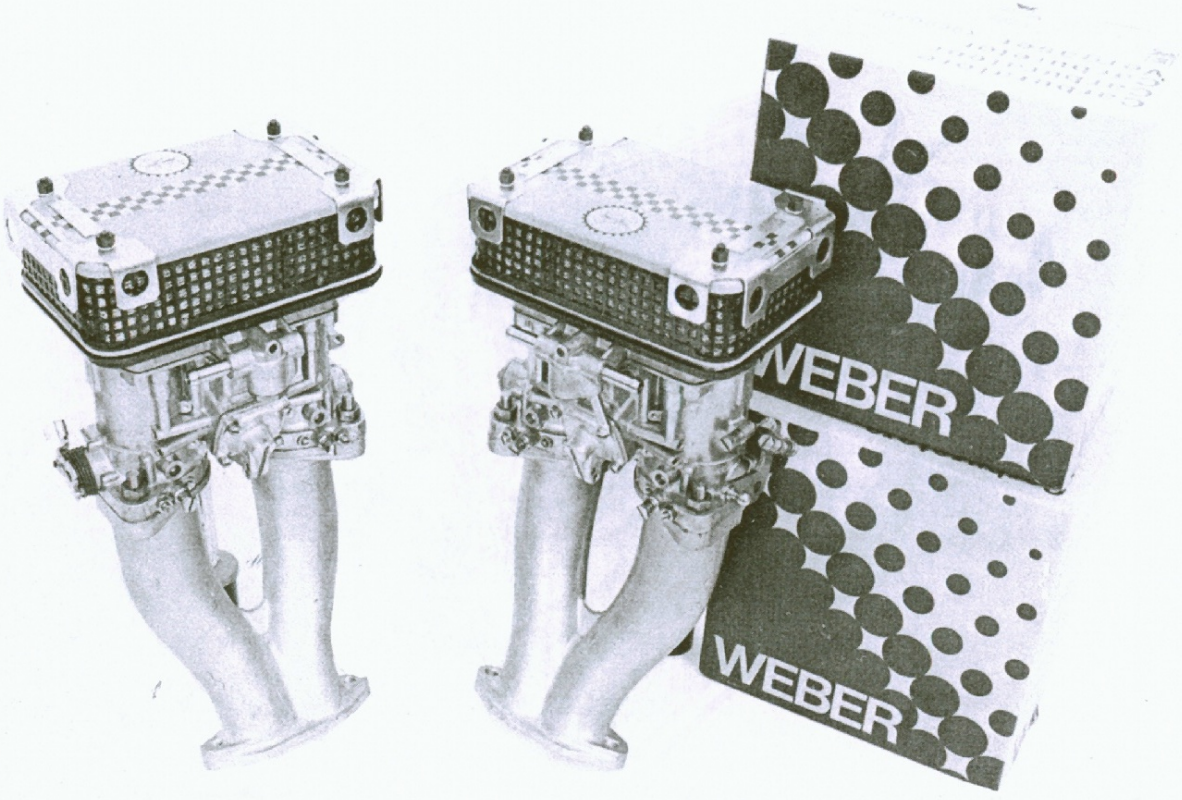

VW 2×40 IDF

Insugningsrör

Bilmärke	Insugningsrör	Förgasare	Artikelnummer
ALFA			
Alfa-Sud	Alquatti	2 x 40 IDF	Art 87
AUSTIN			
Austin Healy 3000	C/T	3 x 45 DCOE	140.52100
AUTO BIANCI			
Auto Bianci, A/112	Alquatti	1 x 36 DCD	Art 48/1
	Alquatti	1 x 30 DIC	Art 48/3
	Alquatti	1 x 32 DMTR	Art 47/6
BMC			
BMC "A", 850, 1000, 1100, 1300, Cooper S	C/T	1 x 36 DCD	140.51110
	Mangoletsi	1 x 36 DCD	MG 406
	C/T	1 x 45 DCOE	140.51120
	Mangoletsi	1 x 45 DCOE	MG 405
	Warneford	1 x 45 DCOE	TK 3005 (m regl. 2005)
BMC "B"	C/T	1 x 36 DCD	140.51180
	C/T	1 x 45 DCOE	140.51170
	Mangoletsi	1 x 45 DCOE	MG 416
	Warneford	1 x 45 DCOE	TK 3009 (m regl. 2009)
	Warneford comp.	1 x 45 DCOE	TK 3047 (m regl. 2047)
BMC Marina, 1800	Mangoletsi	1 x 45 DCOE	MG 417
BMC Allegro, 1300, 1800	C/T	1 x 36 DCD	140.51190
	C/T	1 x 45 DCOE	140.51195
BMW			
BMW, 1800, 2000 cc	C/T	1 x 36 DCD	140.51320
	Mangoletsi	1 x 36 DCD	MG 482
BMW 1600/1800	Mangoletsi	2 x 40 DCOE	MG 480
BMW 2000, 2002	C/T	2 x 45 DCOE	140.51310
	Mangoletsi	2 x 45 DCOE	MG 481 B
	Warneford	2 x 45 DCOE	TK 3093 (m regl. 2093)
BMW 2500, 2800, 3000	C/T	3 x 45 DCOE	140.51320
	Mangoletsi	3 x 45 DCOE	MG 483
	Sprint	1 x 36 DCD	Art CL/BMW 30 DCD
	Sprit	2 x 40 DCOE	Art CL/BMW 40-45
		2 x 45 DCOE	

Bilmärke	Insugningsrör	Förgasare	Artikelnummer
CHEVROLET			
Chevrolet Vega	Warneford	1 x 45 DCOE	TK 3134 (m regl. 2134)
	Warneford	2 x 45 DCOE	TK 3119 (m regl. 2119)
CHRYSLER			
Chrysler Gallant	Warneford	2 x 40 DCOE	TK 3123 (m regl 2123)
	Warneford	1 x 40 DCOE/ 1 x 45 DCOE	TK 3124 (m regl. 2124)
DAF			
Daf 55	C/T	1 x 45 DCOE	140.56430
DATSUN			
Datsun 1000, 1200	Warneford	1 x 40 DCOE	TK 3114 (m regl. 2114)
	Warneford	2 x 40 DCOE	TK 3060 (m regl. 2060)
	Mangoletsi	2 x 40 DCOE	MG 473
	C/T	2 x 40 DCOE	140.51410
Datsun 1600, 160 B, 180 B, 180 SSS	C/T	2 x 45 DCOE	140.51420
Datsun 1600/1800	Mangoletsi	2 x 45 DCOE	MG 474 B
Datsun 1600 L13 cyltopp	Warneford	1 x 45 DCOE	TK 3115 (m regl. 2115)
Datsun 1600 SSS L16	Warneford	1 x 45 DCOE	TK 3115 (m regl. 2115)
Datsun 180 B SSS	Warneford	2 x 45 DCOE	TK 3139 (m regl. 2139)
Datsun 240 Z Sport, 260 Z	Warneford	3 x 42 DCOE/ 3 x 45 DCOE	TK 3126 (m regl. 2126)
Datsun 240 K GL Auto	Warneford	3 x 40 DCOE	TK 3143 (m regl. 2143)
Datsun 240 Z, 260 Z	Mangoletsi	3 x 40 DCOE	MG 470 A
	Mangoletsi	3 x 45 DCOE	MG 470 B
DODGE			
Dodge Colt	Warneford	2 x 40 DCOE	TK 3123 (m regl. 2123)
	Warneford	1 x 40 DCOE/ 1 x 45 DCOE	TK 3124 (m regl. 2124)
FIAT			
Fiat 500/126	Sprint	1 x 32 DCOF	Art CL/126
	Alquatti	2 x 32 DCOF	Art 4/2

Bilmärke	Insugningsrör	Förgasare	Artikelnummer
Ford 1600 Cross-Flow	C/T	1 x 36 DCD	140.52975
	C/T	2 x 40 DCOE/ 2 x 45 DCOE	140.52980
	Mangoletsi	2 x 40 DCOE	MG 425
	Warneford	2 x 40 DCOE/ 2 x 45 DCOE	TK 3048 (m regl. 2048)
	Warneford	1 x 45 DCOE	TK 3138 (m regl. 2138)
Ford 2000 OHC Cortina	Mangoletsi	2 x 40 DCOE	MG 426
	Warneford	2 x 45 DCOE	TK 3118 (m regl. 2118)
	Warneford	1 x 45 DCOE	TK 3132 (m regl. 2132)
Ford 2000 OHC Capri	Mangoletsi	2 x 45 DCOE	MG 427
	C/T	2 x 45 DCOE	140.52990
Ford V4	Mangoletsi	1 x 36 DCD	MG 428 Adapter
	C/T	1 x 36 DCD	140.52970 Adapter
	C/T	2 x 45 DCOE	140.52980
HOLDEN			
Holden EH, GM: 6 cyl	Warneford	3 x 45 DCOE	TK 3130 (m regl. 2130)
HONDA			
Honda Civic	Warneford	1 x 40 DCN	TK 3145 (m regl. 2145)
JAGUAR			
Jaguar 3,8, 4,2	Warneford	3 x 45 DCOE	TK 3038 (m regl. 2038)
LANCIA			
Lancia Beta	Alquatti	2 x 40 DCNF	Art 86/1/B
Lancia Monte-Carlo	Alquatti	2 x 40 DCNF	Art 86/M
Lancia Fulvia HF 1300-1600 cc	Alquatti	2 x 40 DCOE/ 2 x 45 DCOE	Art 86
	Sprint	2 x 40 DCOE/ 2 x 45 DCOE	CL/Fulvia
	Sprint	2 x 45 DCOE/ 2 x 48 DCOE	CL/Fulvia Sprint rally
LOTUS			
Lotus Europa (R16) GT	C/T	1 x 45 DCOE	140.53110
	Warneford	1 x 45 DCOE	TK 3095 (m regl. 2095)
MAZDA			
Mazda Rx2	Warneford	1 x 48 IDA	TK 3140 (m regl. 2140)

Bilmärke	Insugningsrör	Förgasare	Artikelnummer
Mazda Rx3	Warneford	1 x 48 IDA	TK 3146 (m regl 2146)
MOSKVICH			
Moskvich	C/T Adapter	1 x 36 DCD	140.53150
OPEL			
Opel 1000, 1100	C/T	1 x 36 DCD	140.55310
	C/T	1 x 45 DCOE	140.55320
Opel 1900 cc	C/T	2 x 45 DCOE	140.55330
	C/T	1 x 45 DCOE	140.55340
	Mangoletsi	2 x 45 DCOE	MG 457 B
Opel Commodore	Mangoletsi	3 x 45 DCOE	MG 458 B
PEUGEOT			
Peugeot 204	C/T	1 x 36 DCD	140.55710
RENAULT			
Renault R5	Alquatti	1 x 36 DCD	Art 92
Renault R8, R10, R12,	C/T	1 x 36 DCD	140.56420
R11 Mayor	C/T	1 x 45 DCOE	140.56430
Renault R16	Warneford	1 x 45 DCOE	TK 3095 (m regl. 2095)
SAAB			
Saab V4	C/T, Adapter	1 x 36 DCD	140.59970
	C/T	2 x 45 DCOE	140.59980
	Tunaverken	2 x 45 DCOE	Saab Orginal
Saab 99 (eng. motor)	C/T	2 x 40 DCOE/ 2 x 45 DCOE	140.59990
SIMCA			
Simca 1000	C/T	1 x 36 DCD	140.58110
Simca 1100	C/T	1 x 40 DCOE/ 1 x 45 DCOE	140.58120
Simca R1-R2	Alquatti	2 x 40 DCOE	Art 91/2/40 DCOE
TOYOTA			
Toyota Corolla 1100/1200	Warneford	1 x 40 DCOE	TK 3112 (m regl. 2112)

Bilmärke	Insugningsrör	Förgasare	Artikelnummer
Toyota Corolla 1100/1200	Warneford	2 x 40 DCOE/ 2 x 45 DCOE	TK 3062 (m regl. 2062)
Toyota Corona 1500 cc	Warneford	1 x 45 DCOE	TK 3113 (m regl. 2113)
	Warneford	2 x 40 DCOE/ 2 x 42 DCOE	TK 3063 (m regl. 2063)
	Warneford	1 x 45 DCOE	TK 3133 (m regl. 2133)
Toyota Corona 8R, 18R	Warneford	1 x 45 DCOE	TK 3133 C (m regl. 2133 C)
Toyota Corona 8R, 18R, Malon, Emissions Motor	Warneford	2 x 40 DCOE/ 2 x 42 DCOE	TK 3142 (m regl. 2142)
Toyota Celica 8R, 18R, Emissions Motor	Warneford	2 x 40 DCOE/ 2 x 42 DCOE	TK 3150 (m regl. 2150)
	Warneford	2 x 40 DCN/ 2 x 40 DCNF	TK 3151 (m regl. 2151)
Toyota Celica 1600, Carina 1600	C/T	2 x 40 DCOE/ 2 x 45 DCOE	140.58130
Toyota Celica	Mangoletsi	2 x 45 DCOE	MG 445

TRIUMPH

Triumph Herald 998, 1200	C/T	1 x 36 DCD	140.57910
Triumph Spitfire MK3, Herald 1300 FWD	C/T	2 x 40 DCOE/ 2 x 45 DCOE	140.57930
Triumph TR4	C/T	2 x 40 DCOE/ 2 x 45 DCOE	140.57940
Triumph Dolomite 2, Valve TR 7	Warneford	2 x 40 DCOE/ 2 x 45 DCOE	TK 3148 (m regl. 2148)
Triumph Dolomite 4 Valve Sprint TR7	Warneford	2 x 45 DCOE	TK 3149 (m regl. 2149)

VAUXHALL

Vauxhall Viva HA, HB, HC, SL90	C/T	1 x 36 DCD	140.58210
	C/T	1 x 45 DCOE	140.58220
Vauxhall Vx 490	C/T	1 x 36 DCD	140.58230
Vauxhall Viktor 2000, Viva 1600 GT	C/T	1 x 36 DCD	140.58240
Vauxhall Cresta, Ventura	C/T	1 x 36 DCD	140.58250
Vauxhall Viktor 2000 O.H.C.	C/T	2 x 40 DCOE/ 2 x 45 DCOE	140.58260

Bilmärke	Insugningsrör	Förgasare	Artikelnummer
WARTBURG			
Wartburg Knight	C/T	1 x 36 DCD	140.58605
V W			
Volkswagen 1200, 1300, 1500	Weber org.	1 x 36 DCD	140.58110
	C/T	2 x 32 IMPE	140.57620
Volkswagen 1200	Warneford	1 x 40 DCN	TK 3111 (m regl. 2111)
Volkswagen 1300-1500	Warneford	1 x 40 DCN	TK 3046 (m regl. 2046)
Volkswagen 1600 dubbel-ports comp.	Warneford	2 x 40 DCN	TK 3141 (m regl. 2141)
Volkswagen 1302, 1500, 1600 dubbelports	Warneford	2 x 40 DCN	TK 3090 (m regl. 2090)
	Warneford	2 x 48 IDA	TK 3091 (m regl. 2091)
	C/T	2 x 40 IDF	140.58630
	C/T	2 x 48 IDA	140.58640
	Mangoletsi	2 x 48 IDA	MG 464
VOLVO			
Volvo B16, B18	C/T Adapter	1 x 36 DCD	140.59970
Volvo B18, B20	C/T	1 x 36 DCD	140.58810
	Mangoletsi	1 x 36 DCD	MG 491
	Sprint	1 x 36 DCD	CL/Volvo 36DCD
	MISAB Adapter ers. Stromberg- el. SU-förgasare	1 x 36 DCD	DG 1
	C/T	1 x 45 DCOE	140.58815
	Mangoletsi	1 x 45 DCOE	MG 493
	C/T	2 x 40 DCOE/ 2 x 45 DCOE	140.58820
	C/T Special comp. 40 mm in	2 x 45 DCOE	140.58830
	MISAB Special 42 mm in	2 x 48 DCOE	140.58840
	Sprint	2 x 40 DCOE/ 2 x 45 DCOE	CL/Volvo 40-45
	Mangoletsi	2 x 45 DCOE	MG 490
	Mangoletsi Special 40 mm in	2 x 45 DCOE	MG 492
	Warneford	2 x 42 DCOE/ 2 x 45 DCOE	TK 3044 (m regl. 2044)
	Warneford Special 40 mm in	2 x 45 DCOE	TK 3044 S (m regl. 2044 S)

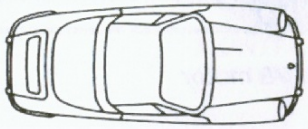

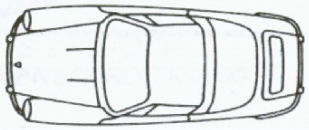

Adapterrör för 2 x 45 DCOE, som ersätter en fyrportsförgasare 4150 Holly, AFB Carter och 4300 Auto Lite. Höjd 180 mm.

TK 3144 (m regl. 2144)

Adapterrör för 2 x 45/48 DCOE, som ersätter en fyrportsförgasare 4165 Holly och alla Rochester. Höjd 240 mm.

TK 3153 (m regl. 2153)

Adapter för 4165 Holly och alla Rochester fyrportsförgasare att passa 4150 Holly och liknande förgasare komplett med monteringssats.

TK 2152

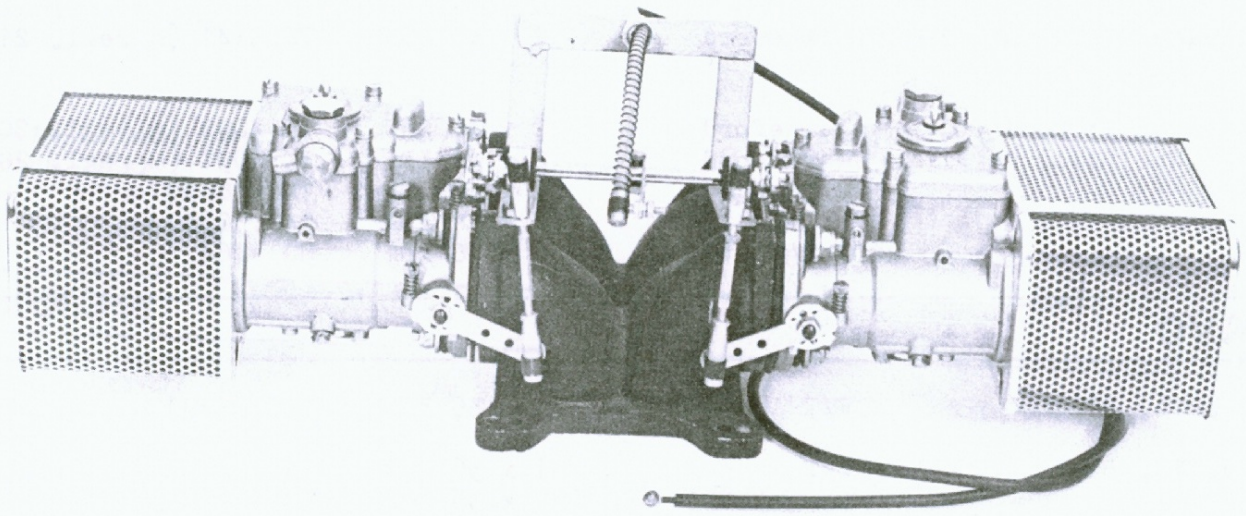

2 × 45 DCOE V8-motor

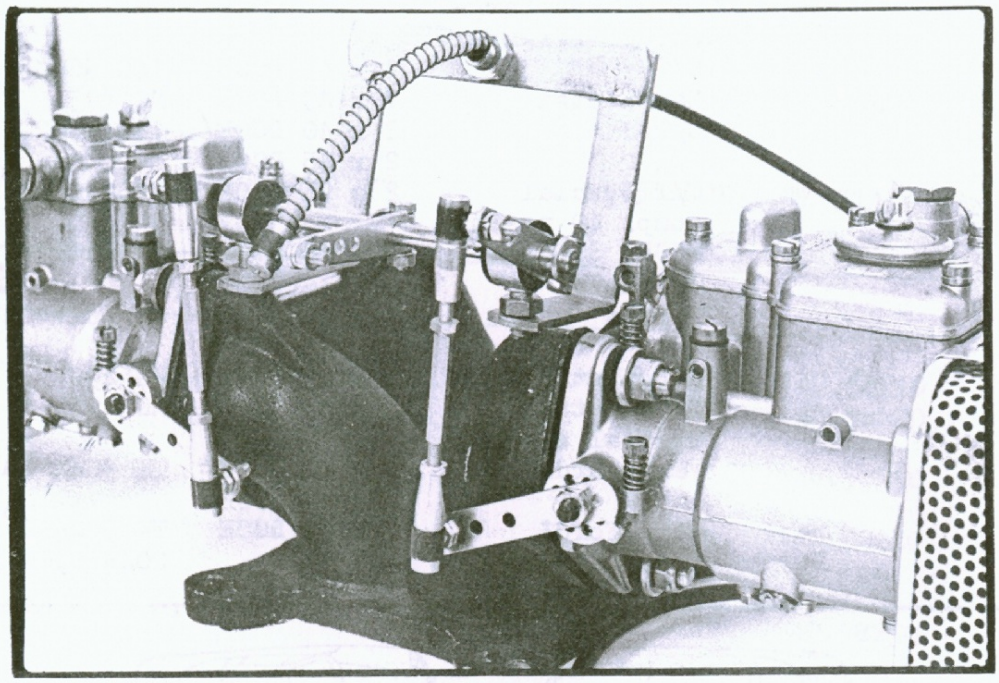

2 × 45 DCOE till V8 motor

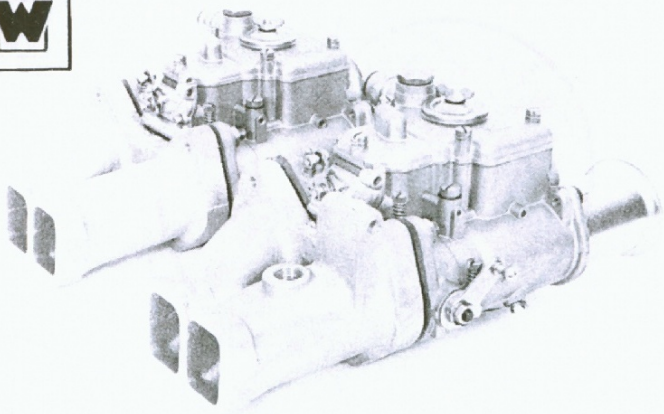

2 × 45 DCOE OPEL 1900

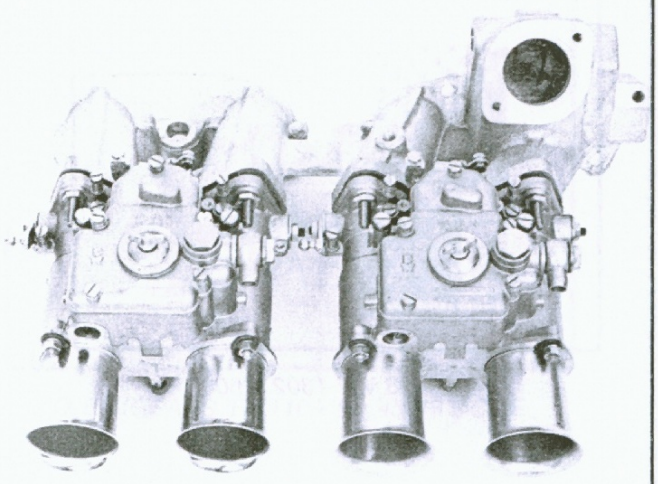

2 × 45 DCOE VAUXHALL 2000 OHC

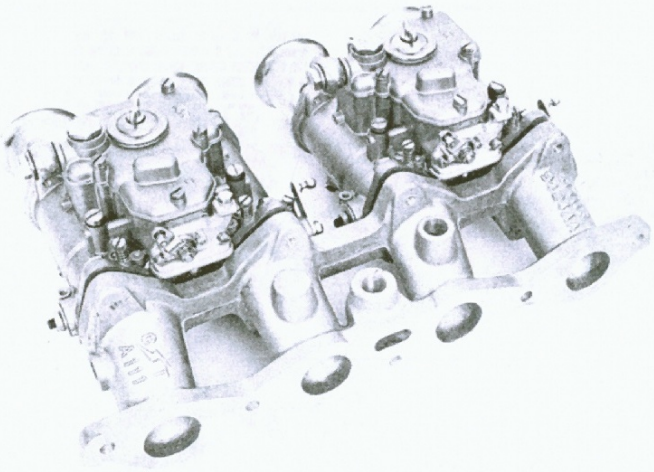

2 × 45 DCOE FORD 1600 CROSSFLOW

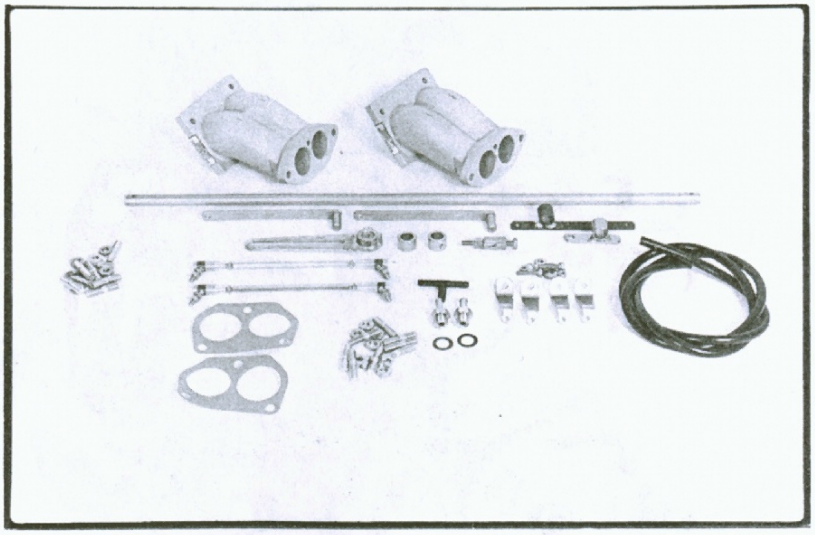

MONTERINGSSATS 2 × 40 DCN
VW 1302, 1600 WARNEFORD TK 2090



2 × 48 VW 1302, 1600

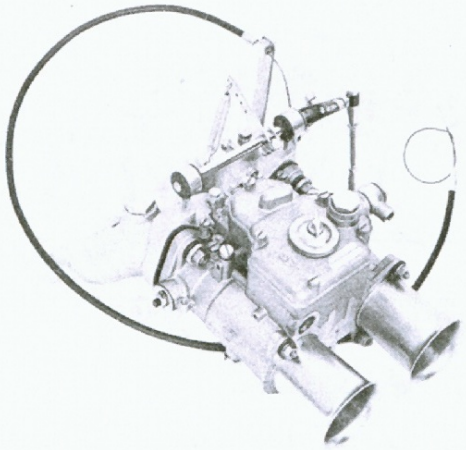

1 × 45 DCOE BMC A

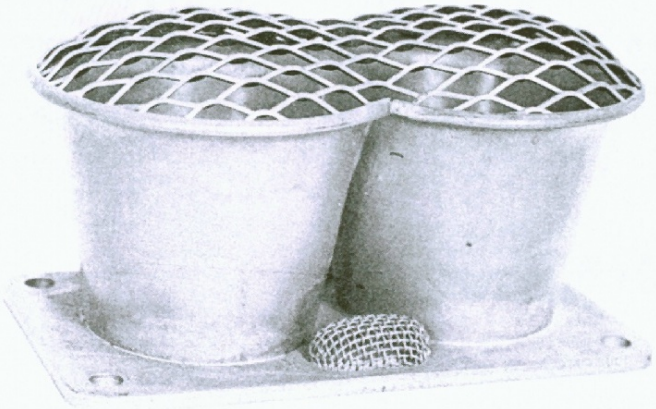

TRATTAR till 36 DCD

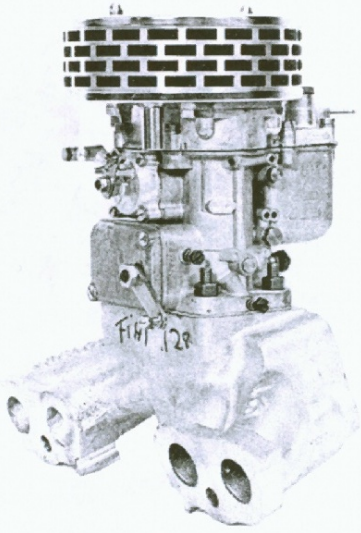

1 × 36 DCD FIAT 128

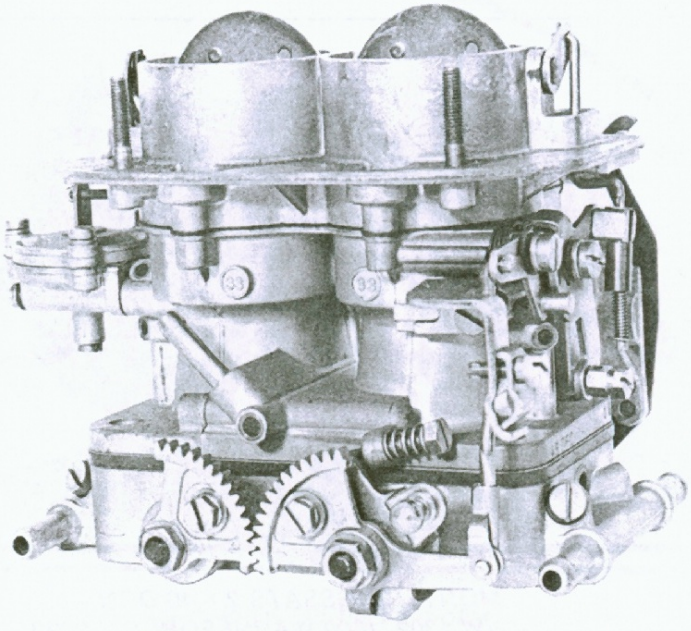

45 DFC

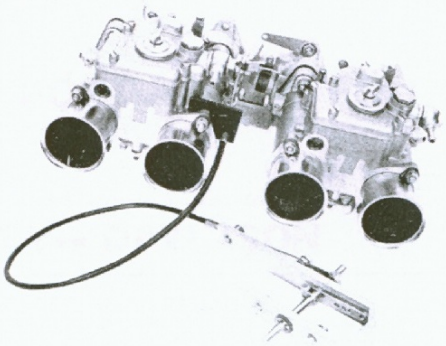

2 × 45 DCOE BMW 2000 cc

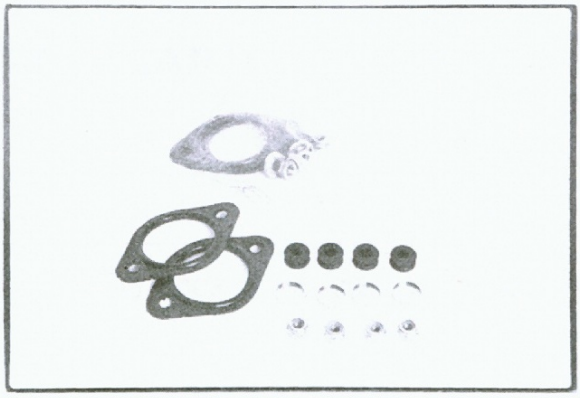

O-RINGSATS TK 110A för 45-48 DCOE

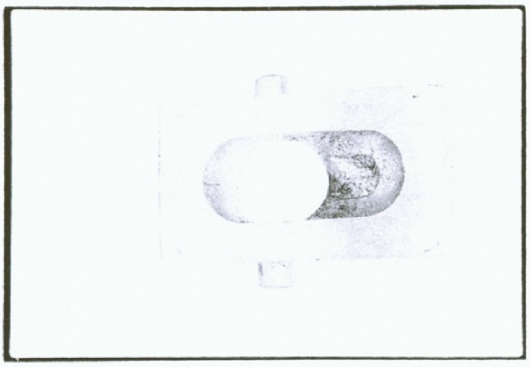

ADAPTER för 36 DCD till enkelportsförgasare

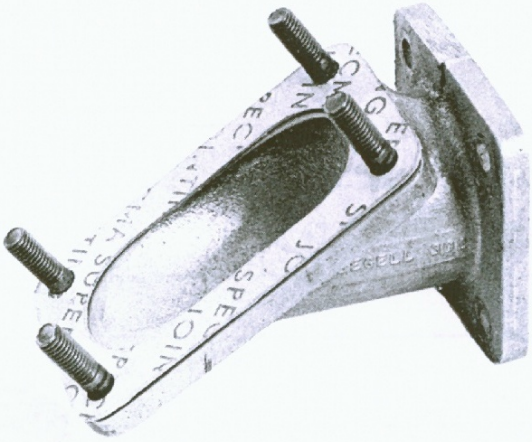

ADAPTER för 1 × 36 DCD VOLVO
(ersätter SU eller STROMBERG)

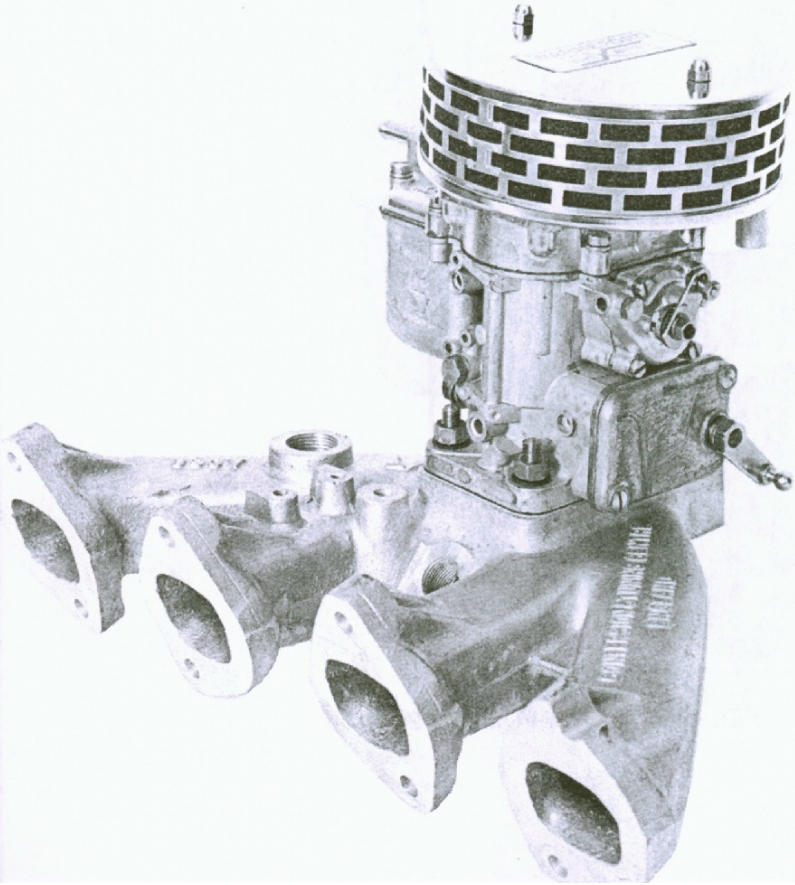

1 × 36 DCD BMW 2000

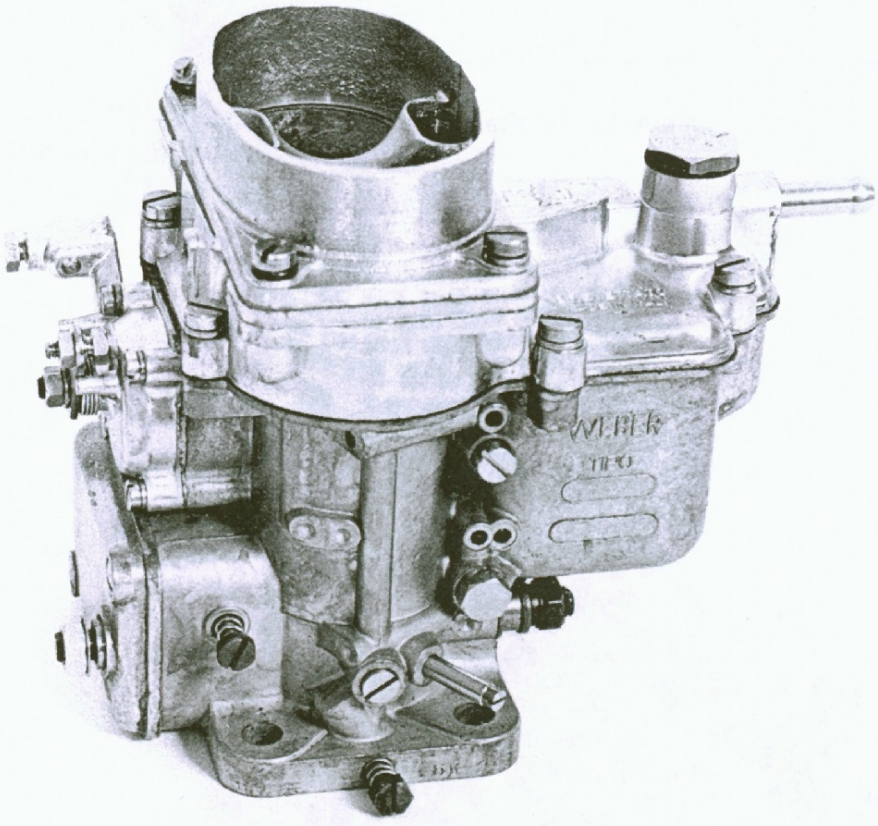

36 DCD 14 för OPEL 1900 std och VOLVO B20 std.

FÖRGASARE FÖR MOTORCYKLAR !!

MC-märke	Insugningsrör	Förgasare	Artikelnummer
HARLEY– DAVIDSON			
Harley-Davidson 900/1000 cc Spubster, 1200 cc Super Glide, Runcklehead	Warneford	1 x 45 DCOE	TK 3127 (m regl. 2127)
HONDA			
Honda 750 cc 4 cyl	Warneford	2 x 40 DCOE	TK 3137 (m regl. 2137)
Honda 1000 cc (under utveckling)	Warneford	2 x 40 DCN	
KAWASAKI			
Kawasaki 900 cc 4 cyl	Warneford	2 x 40 DCOE	TK 3147 (m regl. 2147)
SUSUKI			
Susuki (under utveckling)	Warneford	2 x 40 DCOE	
YAMAHA			
Yamaha (under utveckling)	Warneford	2 x 40 DCOE	

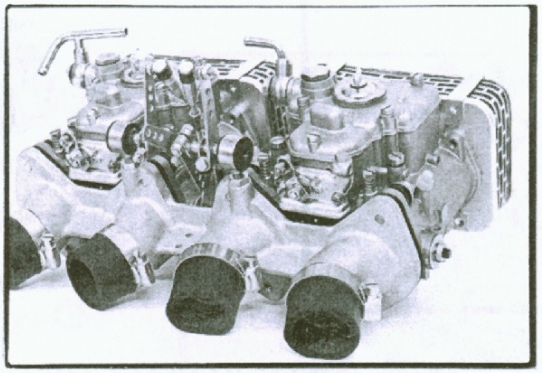

2 × 40 DCOE till HONDA 750 cc

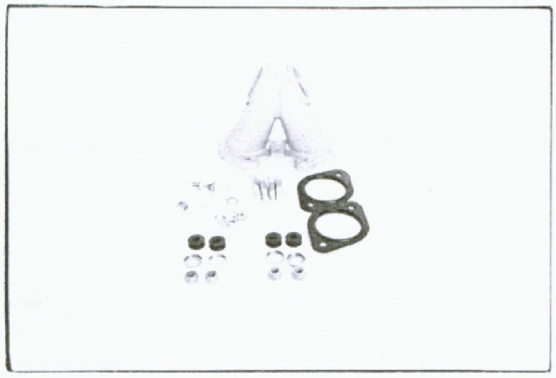

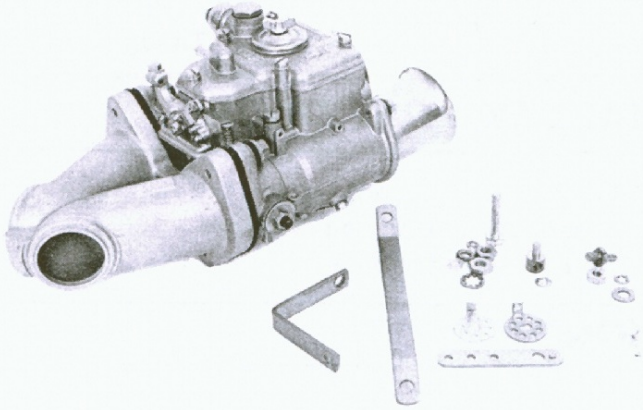

1 × 45 DCOE HD 1200

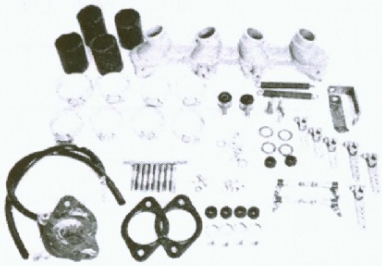

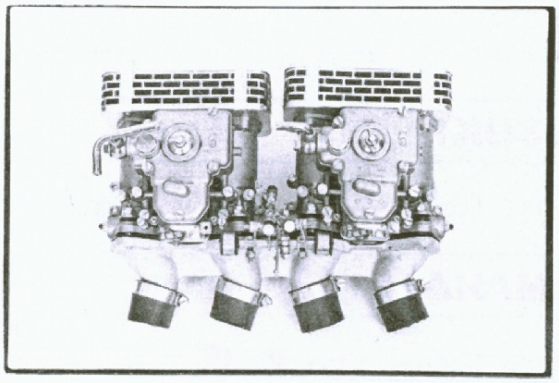

2 × 40 DCOE till HONDA 750 cc

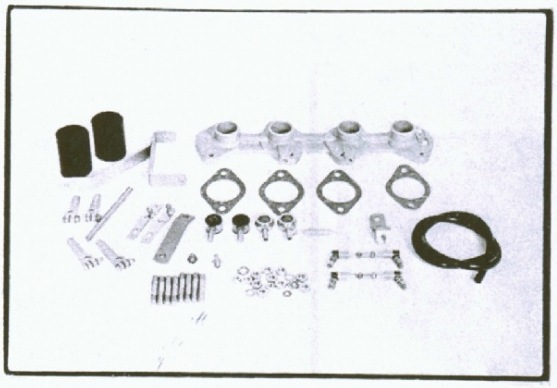

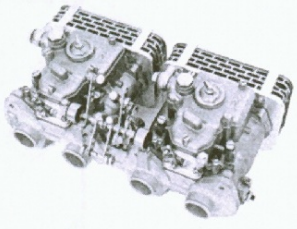

2 × 40 DCOE KAWASAKI 900 cc

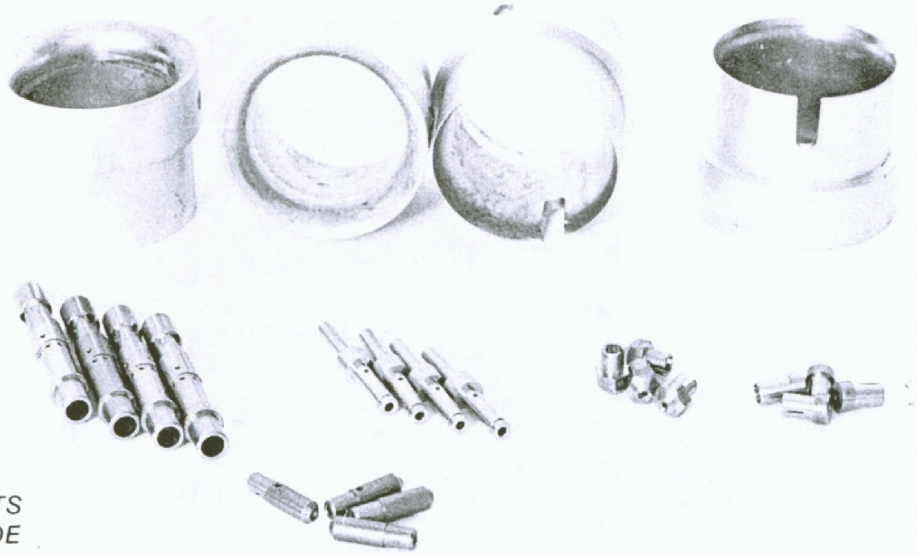

BESTYCKNINGSSATS
DCOE

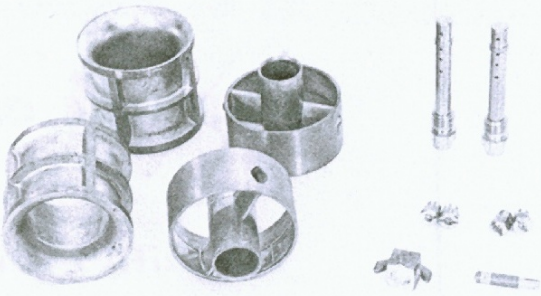

BESTYCKNINGSSATS DCD

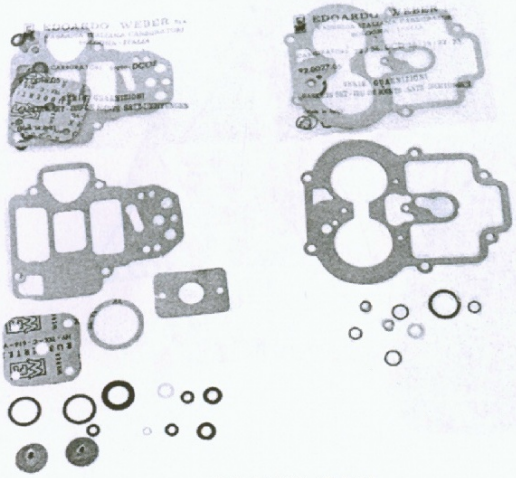

PACKN. DCD

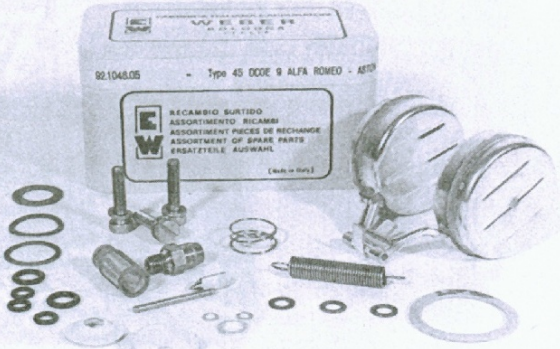

KOMPL. REPARATIONSSATS DCOE



TK 51 REGLAGEARM för 2 × DCOE VOLVO

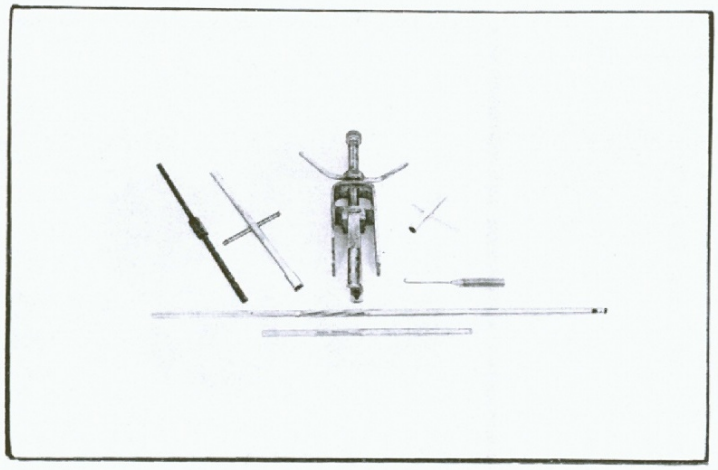

REPARATIONSVERKTYG

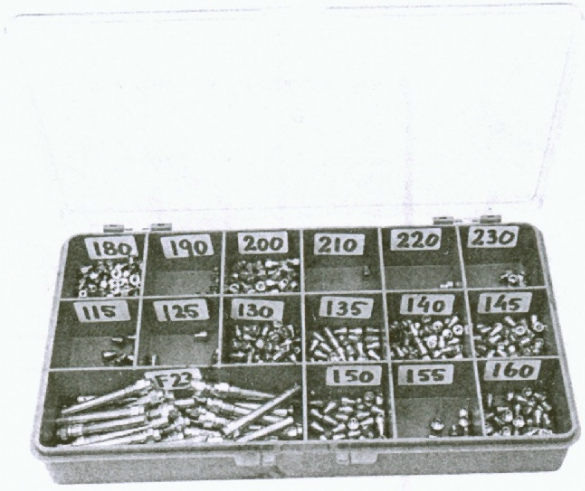

BESTYCKNINGSSATS för verkstäder

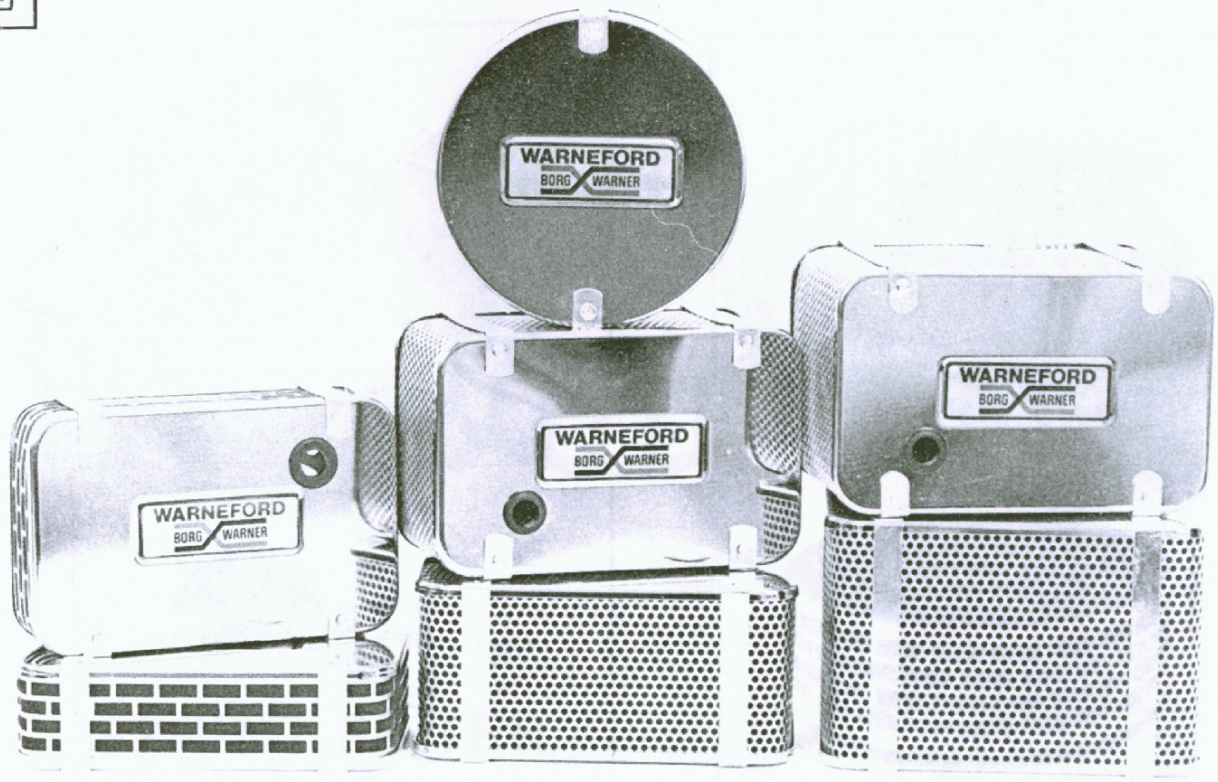

WARNEFORD LUFTFILTER FINNS TILL ALLA WEBERFÖRGASARE.

Olika LUFTFILTER till DCOE FÖRGASARE

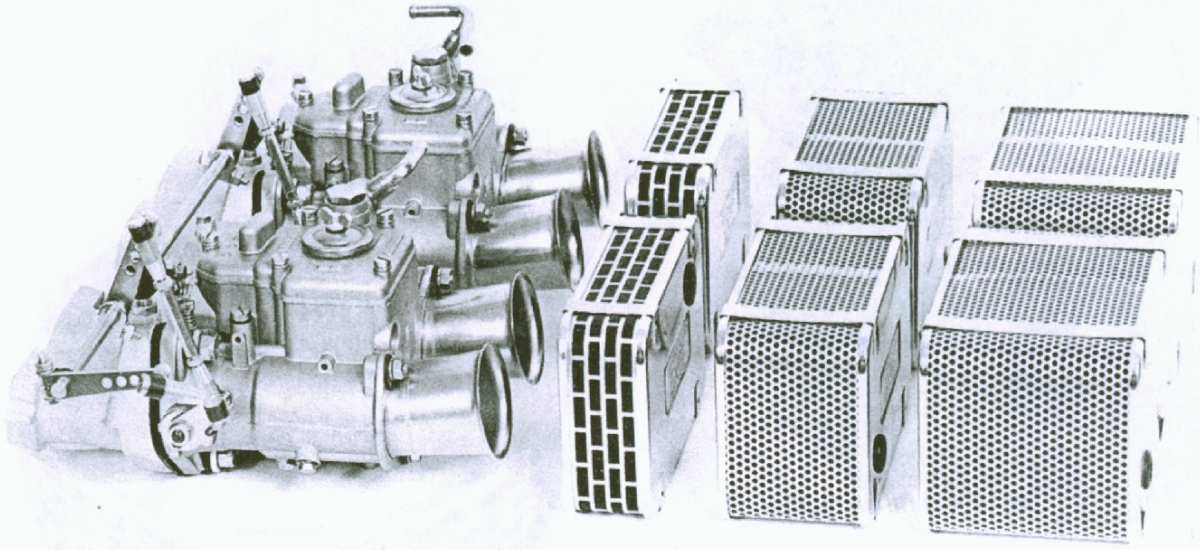

2 × 45 DCOE VOLVO WARNEFORD

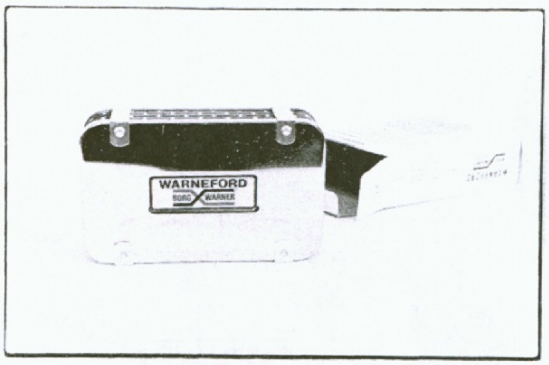

LUFTFILTER DCOE

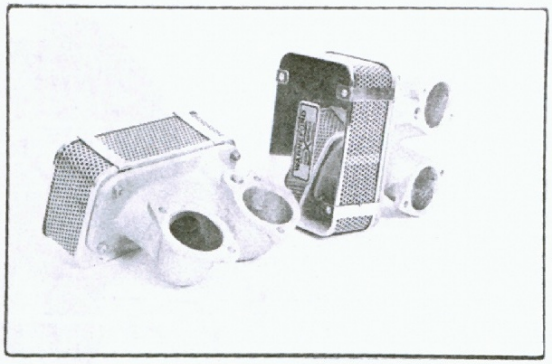

LUFTFILTER DCOE

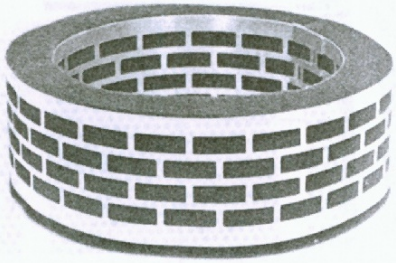



LUFTFILTER DCD



CCL 2300 till 36 DCD

TennRich-S VW AWM 20624 80C VW-1

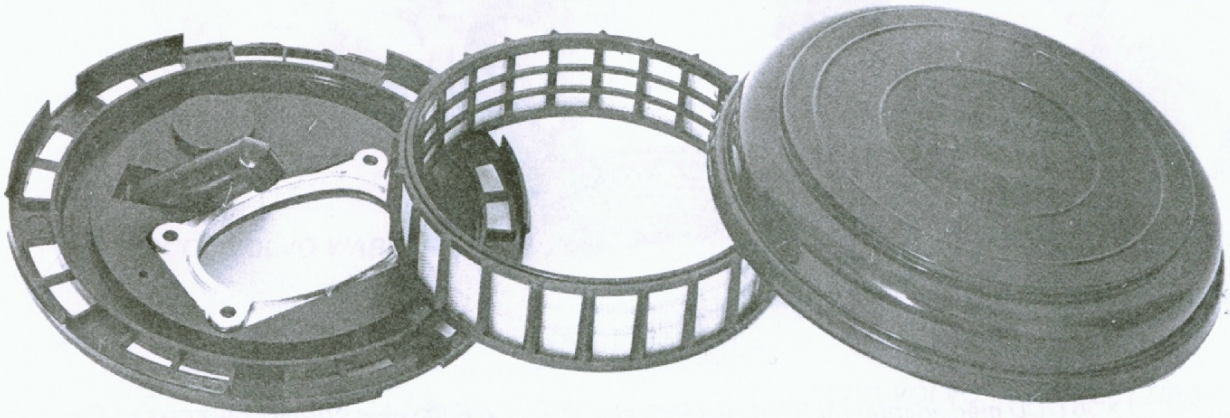

SPRINT FILTER

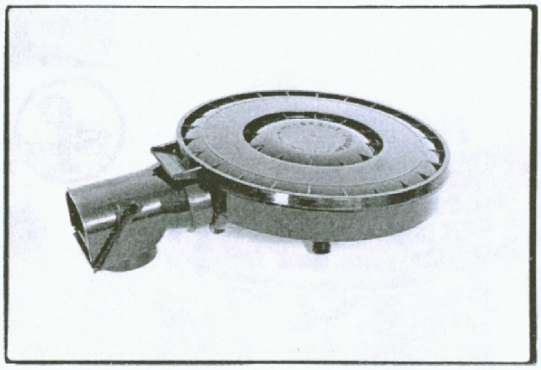

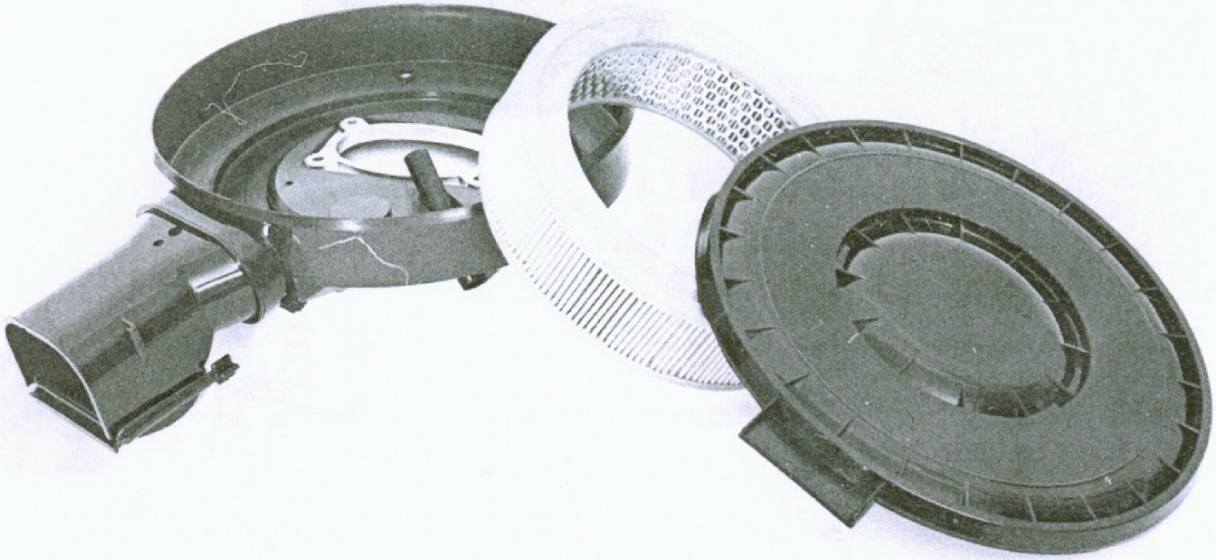

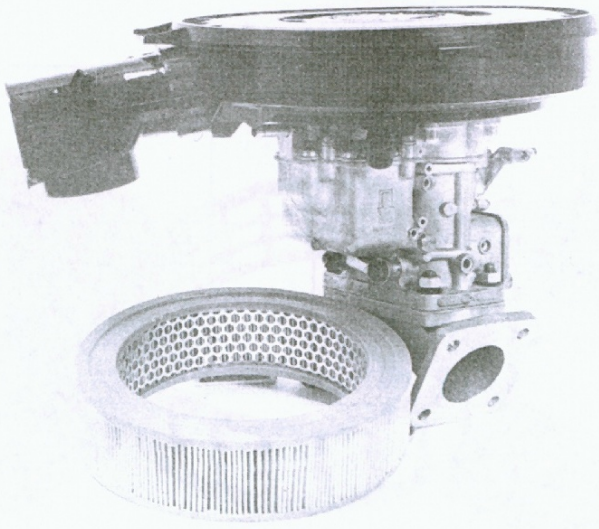

1 × 36 DCD med adapter för STROMBERG eller SU till VOLVO med SPRINT FILTER 5103 HT-D





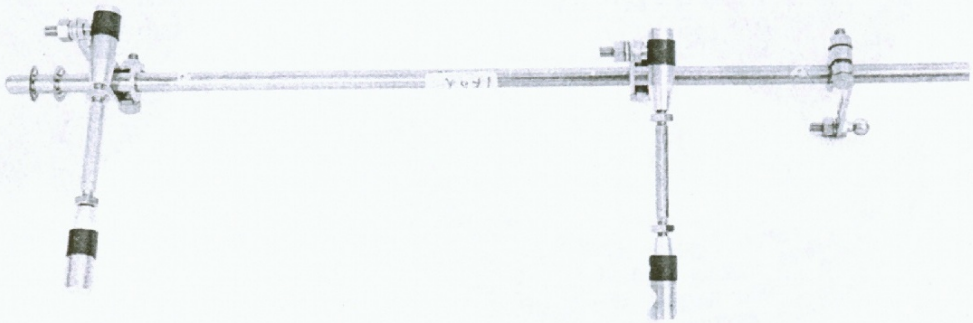

TK 50 REGLAGEARM för 2 × DCOE VOLVO

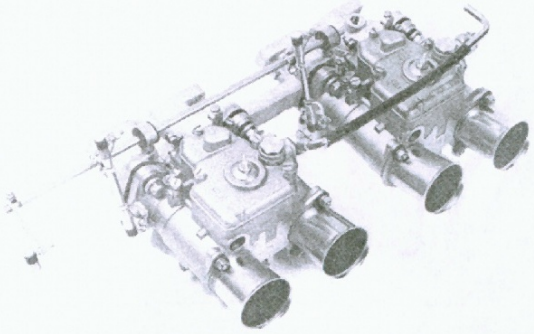

2 × 45 DCOE VOLVO WARNEFORD TK 2044

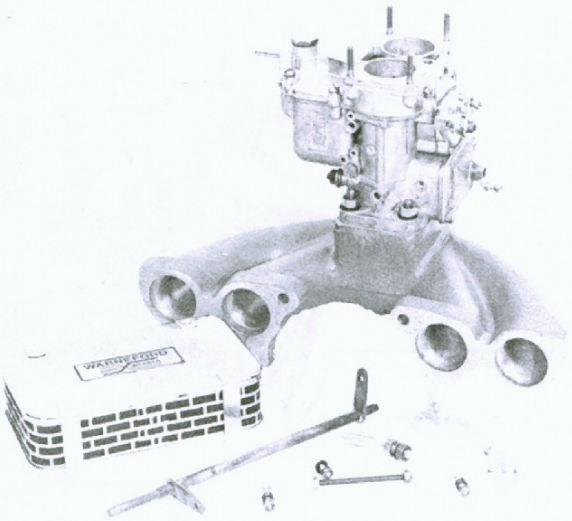

DCD VOLVO MANGOLETZIRÖR med
REGLAGESATS LP 491 WARNEFORD FILTER
CCL 2300

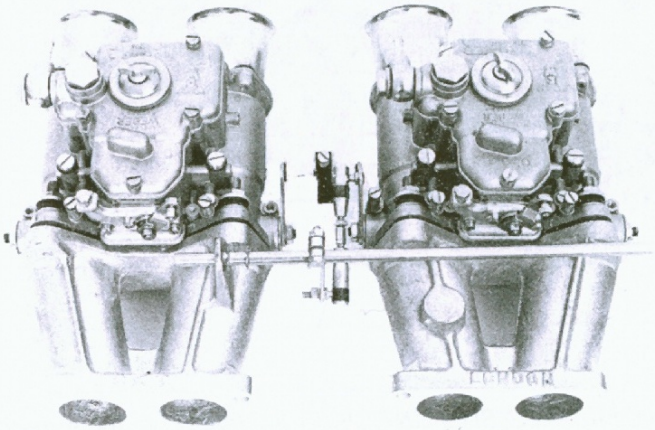

2 × 45 DCOE VOLVO C/T rör

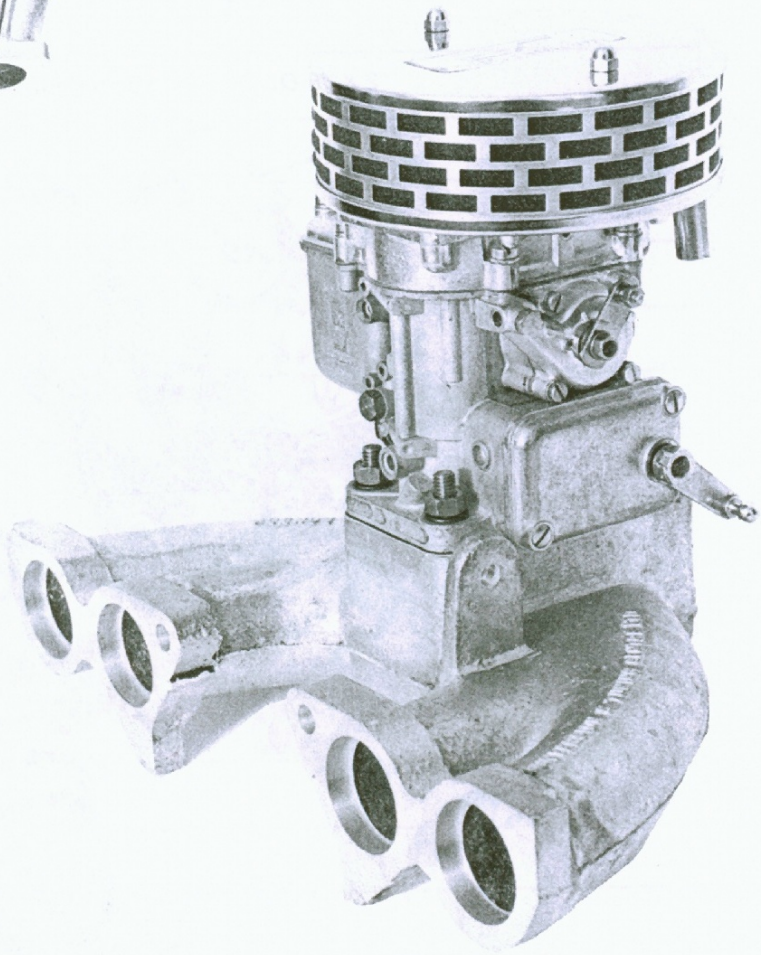

1 × 36 DCD VOLVO C/T rör

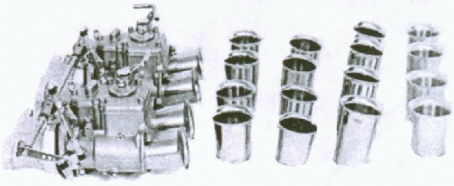

2 × DCOE VOLVO WARNEFORD

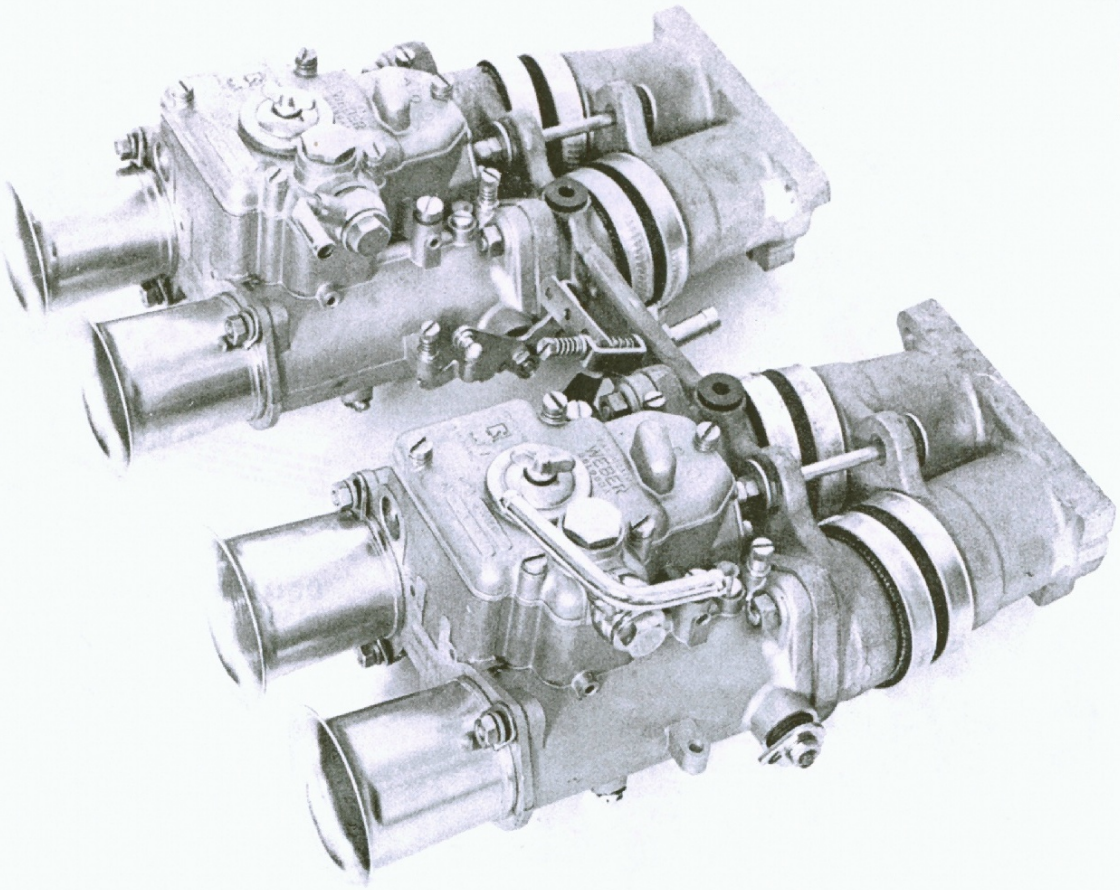

2 × 48 DCOE med special MISAB-INSUGNINGSRÖR till VOLVO fullrace motorer

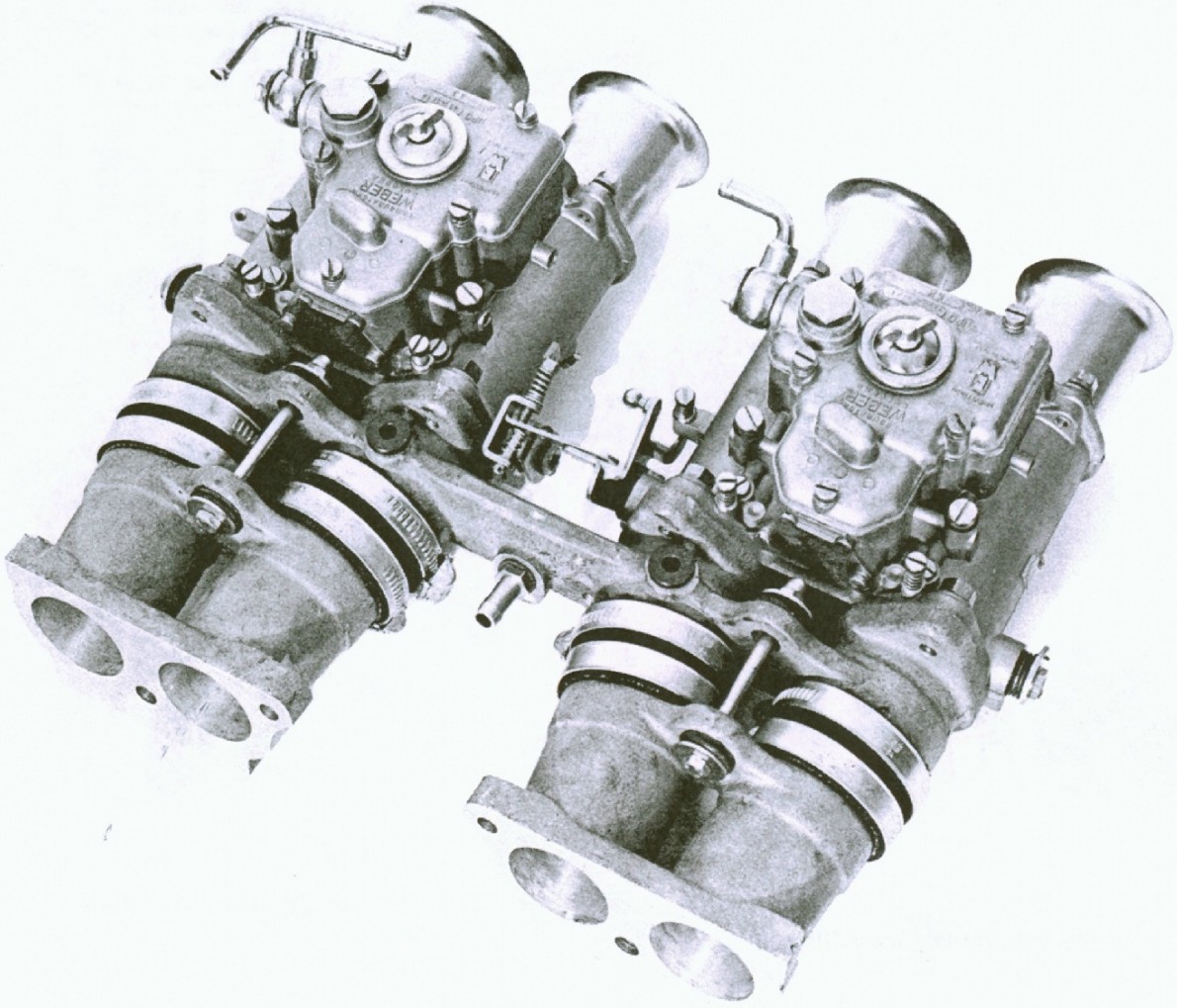

TennRich-S VW AWM 20624 80C VW-1

Bilmärke	Insugningsrör	Förgasare	Artikelnummer
Fiat 500 cc/126	Alquatti	1 x 32 DCOF	Art 4
	Alquatti	1 x 40 DCOE/ 1 x 45 DCOE	Art 4/1
Fiat 600 cc	C/T	1 x 30 DIC	140.52820
	C/T	1 x 28 DCD/ 1 x 36 DCD	140.52830
Fiat 800 cc/127	C/T	1 x 30 DIC	140.52840
	C/T	1 x 28 DCD/ 1 x 36 DCD	140.52850
Fiat 124-1100 R	Sprint	1 x 40 DCOE	Art CL/124 1100 R
Fiat 124, 124 S	CT	2 x 40 DCOE/ 2 x 45 DCOE	140.52860
Fiat 125, 124 ST	C/T	2 x 40 DCOE/ 2 x 45 DCOE	140.52870
	Sprint	2 x 40 DCOE/	Art CL/Fiat 125-124 ST
Fiat 132, 124, 124 S, 125, 124 ST, 1600 cc, 1800 cc	Alquatti	2 x 40 IDF	Art 79/3
	Alquatti	2 x 44 IDF	Art 79/3/1
	Alquatti	1 x 36 DCD	Art 48/1
Fiat 127 (A/112)	Alquatti	1 x 30 DIC	Art 48/3
	Alquatti	1 x 32 DMTR	Art 47/C
	Sprint	1 x 32 DCOF	CL/A 112-127
	Sprint	1 x 36 DCD	CL/A 112
	Mangoletsi	1 x 36 DCD	MG 496
Fiat 128 (1000-3000 cc)	C/T	1 x 36 DCD	140.52880
	C/T	2 x 40 DCNF	140.52890
	Alquatti	2 x 40 DCNF	Art 52/2/40w
	Alquatti	1 x 36 DCD	Art 52
	Alquatti	1 x 40 DCNF	Art 53
	Alquatti	2 x 40 DCOE/ 2 x 45 DCOE	Art 52/2/40
	Sprint	2 x 40 DCNF	CL/128 rally
	Sprint	1 x 36 DCD	CL/128
Fiat 128 (1300-1500 cc)	Sprint	1 x 40 DCOE/ 1 x 45 DCOE	CL/1300-1500

FORD

Ford 1000, 1200, 1500	C/T	2 x 40 DCOE	140.52920
	C/T	1 x 36 DCD	140.52910
	Mangoletsi	1 x 36 DCD	MG 420
	Mangoletsi	2 x 40 DCOE	MG 421
Ford 1100/1300 Cross-Flow	Mangoletsi	1 x 36 DCD	MG 422
	C/T	1 x 36 DCD	140.52960
	Mangoletsi	2 x 40 DCOE	MG 424
	C/T	2 x 40 DCOE/ 2 x 45 DCOE	140.52970